YATO®

YT-85600

PL ZAMIATARKA SPALINOWA
EN GASOLINE SWEEPER
DE BENZIN-KEHRMASCHINE
RU ПОДМЕТАЛЬНАЯ МАШИНА БЕНЗИНОВАЯ
UA БЕНЗИНОВА ПІДМІТАЛЬНА МАШИНА
LT BENZININĖ ŠLAVIMO MAŠINA
LV SLAUCĪTĀJS AR BENZĪNA DZINĒJU
CZ BENZÍNOVÝ ZAMETACÍ KARTÁČ
SK BENZÍNOVÝ ZAMETAČ
HU BENZINMOTOROS SEPRŐGÉP
RO MAŞINĂ DE MĂTURAT PE BENZINĂ
ES BARREDORA DE GASOLINA
FR BALAYEUSE À ESSENCE
IT SPAZZATRICE A BENZINA
NL VEEGMACHINE OP BENZINE
GR ΣΆΡΩΘΡΟ BENZΊΝΗΣ
BG БЕНЗИНОВА МЕТАЧКА
PT VARREDORA A GASOLINA
HR BENZINSKI ČISTAČ
AR كاسحة بنزين

CE

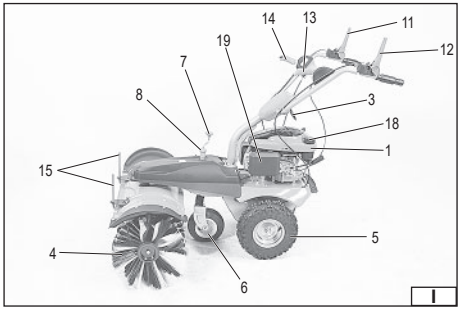

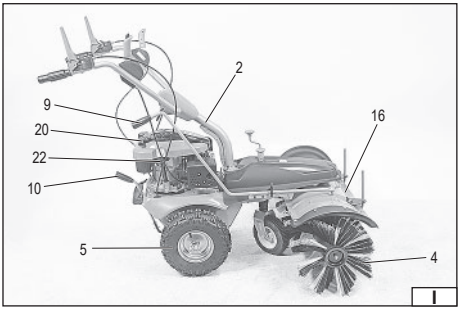

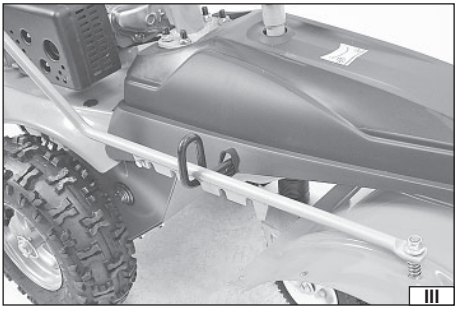

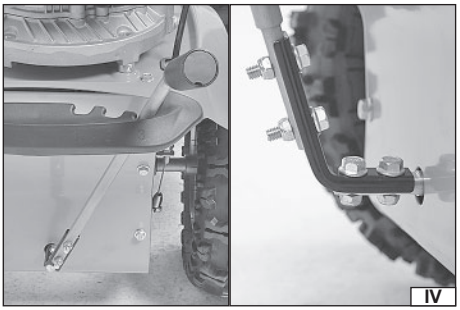

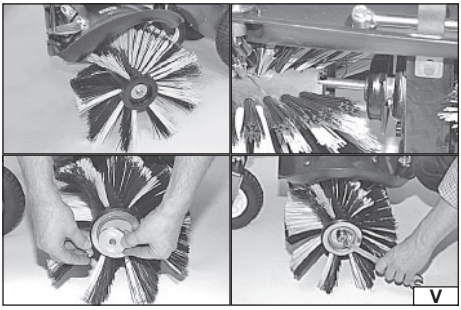

TOYA S.A. ul. Sołtysowicka 13-15, 51-168 Wrocław, Polska

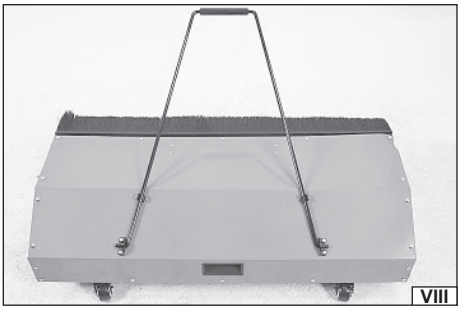
VIII

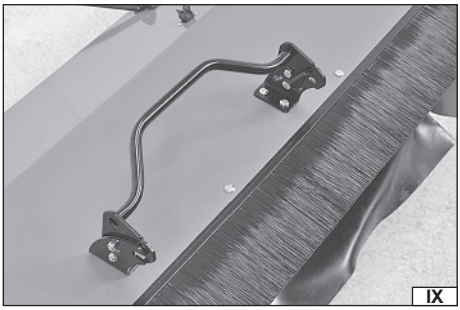
IX

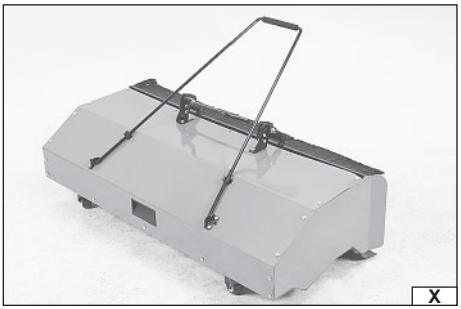
X

XI

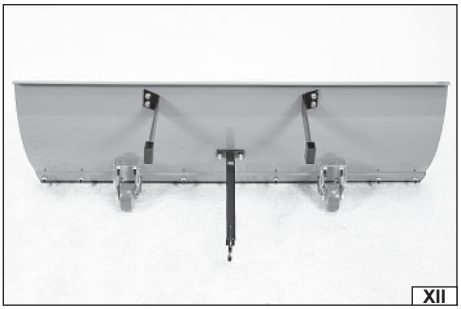
XII

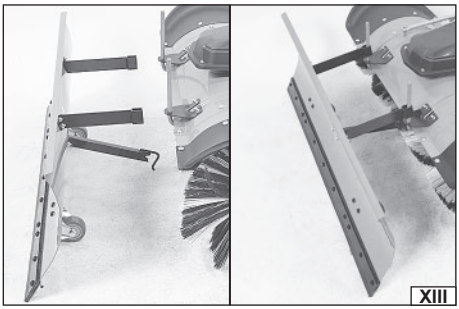
XIII

XIV

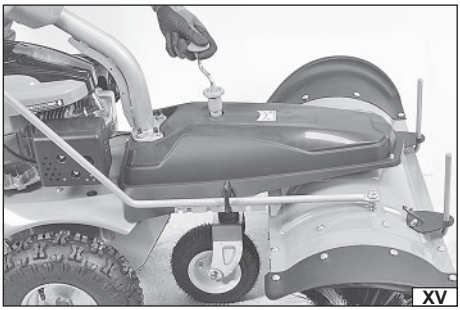
XV

XVI

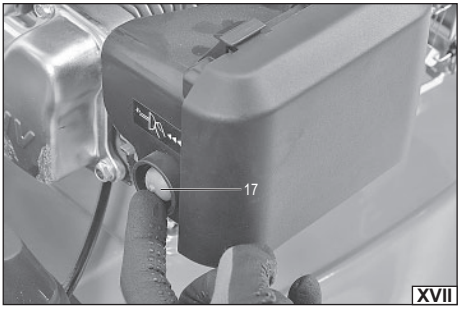

XVII

XVIII

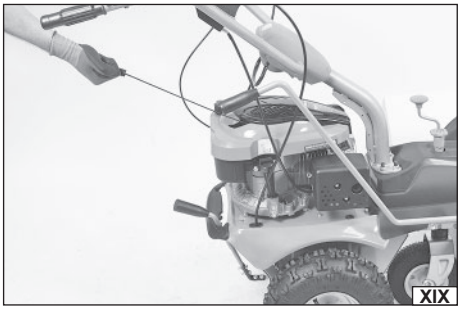
XIX

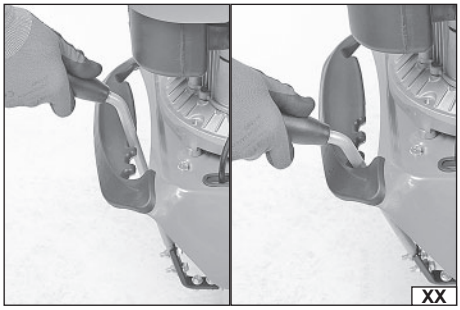
XX

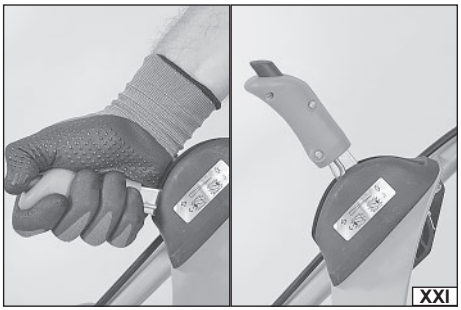
XXI

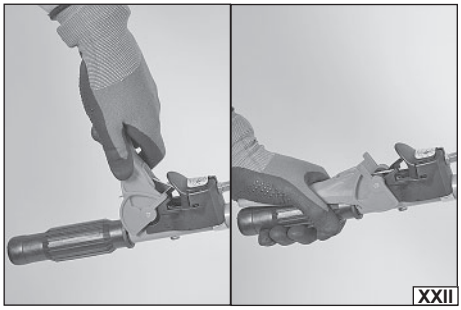
XXII

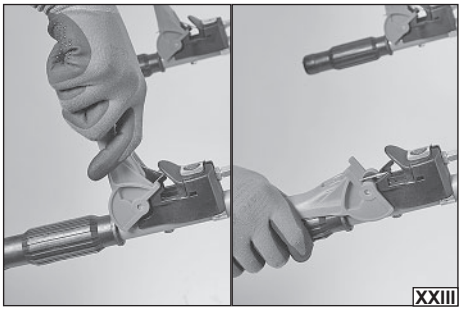
XXIII

XXIV

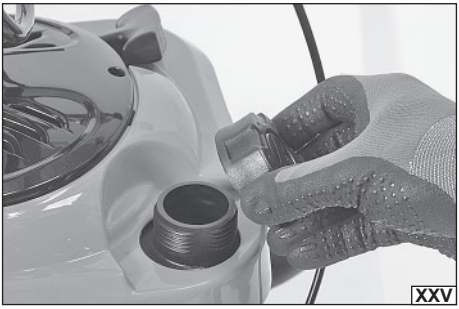
XXV

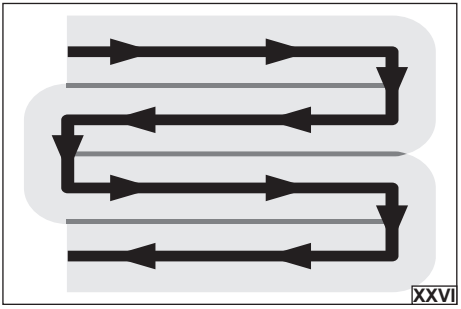
XXVI

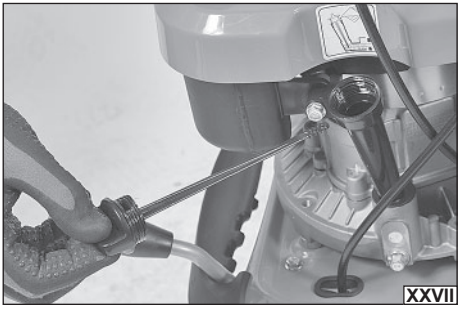
XXVII

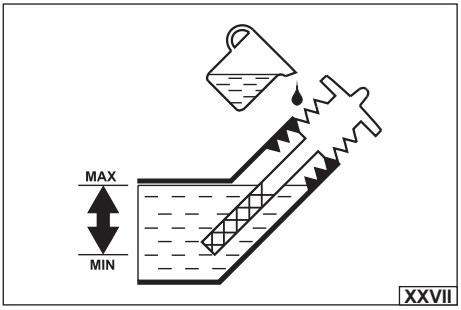

XXVII

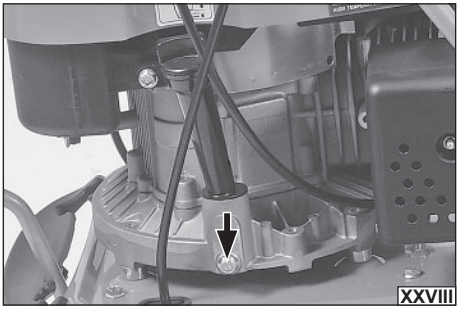
XXVIII

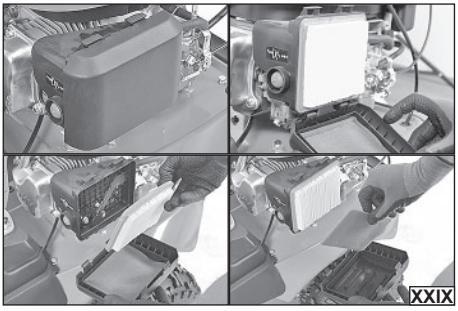
XXIX

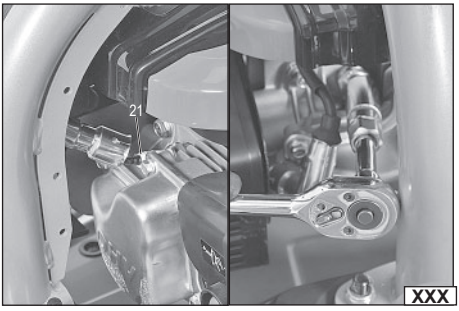

XXX

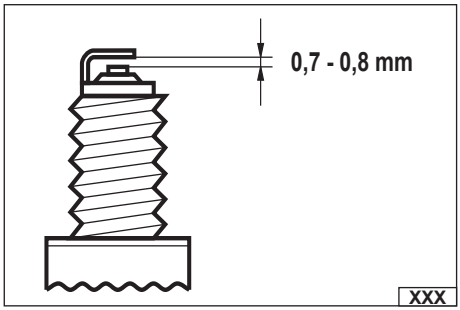

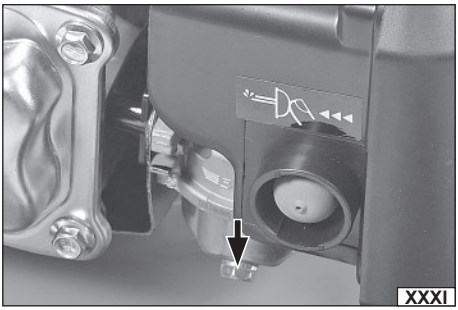

PL

1. silnik
2. uchwyt
3. dźwignia regulacji wysokości uchwytu
4. szczotka
5. koło tylne
6. koło pomocnicze
7. dźwignia regulacji wysokości szczotki
8. pokrętło blokady wysokości szczotki
9. dźwignia zmiany kierunku szczotki
10. dźwignia zmiany biegów
11. dźwignia napędu kół
12. dźwignia napędu szczotki
13. dźwignia przepustnicy
14. dźwignia regulacji obrotów szczotki
15. uchwyt akcesoriów dodatkowych
16. osłona szczotki
17. pompka paliwa
18. pokrywa wlewu paliwa
19. filtr powietrza
20. linka startowa
21. świeca zapłonowa
22. wlew oleju

EN

1. engine
2. handle
3. height adjustment lever
4. brush
5. rear wheel
6. auxiliary wheel
7. brush height adjustment lever
8. brush height lock knob
9. brush direction change lever
10. gearshift lever
11. wheel drive lever
12. brush drive lever
13. throttle lever
14. brush speed adjustment lever
15. accessory holder
16. brush cover
17. fuel pump
18. fuel filler cap
19. air filter
20. starter pull cord
21. sparking plug
22. oil filler

DE

1. Motor
2. Griff
3. Hebel zur Höhenverstellung des Griffs
4. Bürste
5. Hinterrad
6. Hilfsrad
7. Hebel zur Höhenverstellung der Bürste
8. Feststellknopf für die Bürstenhöhe
9. Bürstenrichtungshebel
10. Schalthebel
11. Radantriebshebel
12. Bürstenantriebshebel
13. Drosselhebel
14. Hebel zur Einstellung der Bürstengeschwindigkeit
15. Zubehörhalterung
16. Bürsten-Schutzabdeckung
17. Kraftstoffpumpe
18. Tankdeckel
19. Luftfilter
20. Starterseil
21. Zündkerze
22. Öleinfüllstutzen

RU

1. двигатель
2. держатель
3. рычаг регулировки высоты держателя
4. щетка
5. заднее колесо
6. вспомогательное колесо
7. рычаг регулировки высоты щетки
8. ручка фиксации высоты щетки
9. рычаг изменения направления щетки
10. рычаг переключения передач
11. рычаг привода колес
12. рычаг привода щетки
13. рычаг дроссельной заслонки
14. рычаг регулировки оборотов щетки
15. держатель для аксессуаров
16. защитный элемент щетки
17. топливный насос
18. крышка топливного бака
19. воздушный фильтр
20. пусковой тросик
21. свеча зажигания
22. заливная горловина масла

UA

1. двигун
2. тримач
3. важіль регулювання висоти тримача
4. щітка
5. заднє колесо
6. допоміжне колесо
7. важіль регулювання висоти щітки
8. ручка фіксації висоти щітки
9. важіль зміни напрямку щітки
10. важіль перемикання передач
11. важіль приводу коліс
12. важіль приводу щітки
13. важіль дросельної заслінки
14. важіль регулювання обертів щітки
15. тримач для аксесуарів
16. захисний кожух щітки
17. насос для палива
18. кришка паливного бака
19. повітряний фільтр
20. пусковий тросик
21. свічка запалювання
22. заливна горловина масла

LT

1. variklis
2. laikiklis
3. rankenos aukščio reguliavimo svirtis
4. šepetys
5. galinis ratas
6. pagalbiniai rateliai
7. šepečio aukščio reguliavimo svirtis
8. šepečio aukščio fiksavimo rankenėlė
9. šepečio krypties svirtis
10. pavarų perjungimo svirtis
11. ratų pavaros svirtis
12. šepečio pavaros svirtis
13. droselio svirtis
14. šepečio apsisukimų reguliavimo svirtis
15. papildomų priedų laikiklis
16. šepečio dangtis
17. degalų siurblys
18. degalų bako dangtelis
19. oro filtras
20. užvedimo virvė
21. uždegimo žvakė
22. alyvos įpylimo anga

LV

1. dzinējs
2. rokturis
3. roktura augstuma regulēšanas svira
4. birste
5. aizmugurējais ritenis
6. palīgritenis
7. birstes augstuma regulēšanas svira
8. birstes augstuma bloķēšanas skrūve
9. birstes virziena maiņas svira
10. pārnesumu pārslēgšanas svira
11. riteņu piedziņas svira
12. birstes piedziņas svira
13. droseļvārsta svira
14. birstes griešanās ātruma regulēšanas svira
15. papildu piederumu turētājs
16. birstes pārsegs
17. degvielas sūknis
18. degvielas ielietnes vāks
19. gaisa filtrs
20. startera trose
21. aizdedzes svece
22. eļļas ielietne

CZ

1. motor
2. rukojeť
3. páka nastavení výšky rukojeti
4. zametací kartáč
5. zadní kolo
6. pomocné kolo
7. páka nastavení výšky zametacích kartáčů
8. otočný knoflík blokády výšky zametacích kartáčů
9. páka změny směru zametacích kartáčů
10. řadicí páka rychlostních stupňů
11. páka pohonu kol
12. páka pohonu zametacích kartáčů
13. páka řízení toku paliva
14. páka nastavení otáček zametacích kartáčů
15. držák dodatkového příslušenství
16. kryt zametacích kartáčů
17. palivové čerpadlo
18. kryt plnicího otvoru palivové nádrže
19. vzduchový filtr
20. startovací lanko
21. zapalovací svíčka
22. plnicí hrdlo oleje

SK

1. motor
2. rúčky
3. páčka nastavenia výšky rúčky
4. kefa
5. zadné koleso
6. pomocné koleso
7. páčka nastavenia výšky kefy
8. koliesko blokády výšky kefy
9. páčka zmeny smeru kefy
10. páčka zmeny rýchlosti
11. páčka pohonu kolies
12. páčka pohonu kefy
13. páčka plynu (klapky)
14. páčka nastavenia otáčok kefy
15. úchyt dodatočného príslušenstva
16. kryt kefy
17. palivové čerpadlo
18. uzáver palivovej nádrže
19. vzduchový filter
20. štartovacie lanko
21. zapaľovacia sviečka
22. hrdlo olejovej nádrže

HU

1. motor
2. fogantyú
3. fogantyúmagasság állítókar
4. seprő
5. hátsó kerék
6. segédkerék
7. seprőmagasság állítókar
8. seprőmagasság rögzítő gomb
9. seprő irányváltó kar
10. sebeség váltókar
11. kerék meghajtókar
12. seprő meghajtó kar
13. folytószelep-kar
14. seprő sebességbeállító kar
15. tartozéktartó
16. seprőburkolat
17. üzemanyag szivattyú
18. üzemanyagbetöltő kupak
19. légszűrő
20. indítókötél
21. gyújtógyertya
22. olajbetöltő nyílás

RO

1. motor
2. mâner
3. manetă de ajustare a înălțimii
4. perie
5. roata din spate
6. roată auxiliară
7. manetă de ajustare a înălțimii periei
8. buşon de blocare limitator de înălțime a periei
9. manetă de schimbare a direcției periei
10. manetă schimbător de viteze
11. manetă de acționare a roții
12. manetă de acționare a periei
13. manetă accelerație
14. manetă de ajustare a turației periei
15. suport pentru accesorii
16. apărători perie
17. pompă de carburant
18. buşon umplere combustibil
19. filtru de aer
20. coardă demaror
21. bujie
22. filtru de ulei

ES

1. motor
2. empuñadura
3. palanca de ajuste de la altura de la empuñadura
4. cepillo
5. rueda trasera
6. rueda auxiliar
7. palanca de ajuste de la altura del cepillo
8. pomo de bloqueo de la altura del cepillo
9. palanca de dirección del cepillo
10. palanca de cambios
11. palanca de accionamiento de las ruedas
12. palanca de accionamiento del cepillo
13. palanca del acelerador
14. palanca de ajuste de la velocidad del cepillo
15. soporte para accesorios
16. protección de cepillo
17. bomba de combustible
18. tapón de entrada del depósito de combustible
19. filtro de aire
20. cable de arranque
21. bujía de encendido
22. boca de entrada de aceite

FR

1. moteur
2. guidon
3. levier de réglage de hauteur du guidon
4. brosse
5. roue arrière
6. roue auxiliaire
7. levier de réglage de hauteur de la brosse
8. bouton rotatif de verrouillage de hauteur de la brosse
9. levier de sens de rotation de la brosse
10. levier de changement de vitesse
11. manette d'entraînement des roues
12. manette d'entraînement de la brosse
13. levier d'accélération
14. levier de réglage du régime de la brosse
15. porte-accessoires
16. capot protecteur de la brosse
17. pompe de carburant
18. bouchon de la cheminée de remplissage de carburant
19. filtre d'air
20. cordon de démarrage
21. bougie d'allumage
22. cheminée de remplissage d'huile

IT

1. motore
2. impugnatura
3. leva di regolazione dell'altezza dell'impugnatura
4. spazzola
5. ruota posteriore
6. ruota ausiliaria
7. leva di regolazione dell'altezza della spazzola
8. manopola di blocco dell'altezza della spazzola
9. leva di direzione della spazzola
10. leva del cambio
11. leva di azionamento delle ruote
12. leva di azionamento della spazzola
13. leva di accelerazione
14. leva di regolazione della velocità della spazzola
15. supporto per accessori
16. protezione della spazzola
17. pompa del carburante
18. tappo del serbatoio carburante
19. filtro dell'aria
20. corda di avviamento
21. candela di accensione
22. bocchettone di riempimento olio

NL

1. motor
2. handgreeo
3. hendel voor hoogteverstelling van handgreep
4. borstel
5. achterwiel
6. hulpwiel
7. hendel voor borstelhoogte-instelling
8. knop voor vergrendeling borstelhoogte
9. hendel borstelrichting
10. versnellingspook
11. hendel voor wielaandrijving
12. hendel voor borstelaandrijving
13. gashendel
14. hendel voor aanpassing borstelsnelheid
15. houder bijkomende accessoires
16. borstelbeschermer
17. brandstofpomp
18. tankdop
19. luchtfilter
20. startkoord
21. bougie
22. olievulgat

GR

1. κινητήρας
2. λαβή
3. μοχλός ρύθμισης ύψους χειρολαβής
4. βούρτσα
5. πίσω τροχός
6. βοηθητικός τροχός
7. μοχλός ρύθμισης ύψους βούρτσας
8. κουμπί ασφάλισης ύψους βούρτσας
9. μοχλός αλλαγής κατεύθυνσης βούρτσας
10. μοχλός ταχυτήτων
11. μοχλός κίνησης τροχών
12. μοχλός κίνησης βούρτσας
13. μοχλός γκαζιού
14. μοχλός ρύθμισης ταχύτητας βούρτσας
15. υποδοχή πρόσθετων αξεσουάρ
16. προστατευτικό βούρτσας
17. αντλία καυσίμου
18. καπάκι πλήρωσης καυσίμου
19. φίλτρο αέρα
20. σχοινί εκκίνησης
21. μπουζί
22. στόμιο πλήρωσης λαδιού

BG

1. двигател
2. дръжка
3. лост за регулиране на височината на дръжката
4. четка
5. задно колело
6. спомагателно колело
7. лост за регулиране на височината на четката
8. копче за заключване на височината на четката
9. лост за смяна на посока на четката
10. лост за смяна на скоростите
11. лост за задвижване на колелата
12. лост за задвижване на четката
13. лост на газта
14. лост за регулиране на скоростта на четката
15. държач за допълнителни аксесоари
16. защита на четката
17. горивна помпа
18. капачка на резервоара за гориво
19. въздушен филтър
20. стартово въже
21. запалителна свещ
22. отвор за масло

PT

1. motor
2. punho
3. alavanca de regulação da altura do punho
4. escova
5. roda traseira
6. roda auxiliar
7. alavanca de regulação da altura da escova
8. botão de bloqueio da altura da escova
9. alavanca de direção da escova
10. alavanca de velocidades
11. alavanca de acionamento das rodas
12. alavanca de acionamento da escova
13. alavanca do acelerador
14. alavanca de regulação da velocidade da escova
15. suporte para acessórios
16. proteção da escova
17. bomba de combustível
18. tampa da entrada de combustível
19. filtro de ar
20. cabo de arranque
21. vela de ignição
22. entrada do reservatório de óleo

HR

1. motor
2. ručka
3. poluga za podešavanje visine hvatanja
4. četka
5. stražnji kotač
6. pomoćni kotač
7. poluga za podešavanje visine četke
8. gumb za zaključavanje visine četke
9. poluga za promjenu smjera četke
10. poluga mjenjača
11. poluga pogona kotača
12. poluga pogona četke
13. poluga gasa
14. poluga za kontrolu brzine
15. držač pribora
16. poklopac četke
17. pumpa za gorivo
18. vrata za punjenje goriva
19. filtar zraka
20. startna linija
21. svjećica
22. punilo za ulje

AR

١. المحرك
٢. المقبض
٣. مقبض تعديل الارتفاع
٤. فرشاة
٥. العجلة الخلفية
٦. عجلة مساعدة
٧. ذراع تعديل ارتفاع الفرشاة
٨. مقبض قفل ارتفاع الفرشاة
٩. ذراع اتجاه الفرشاة
١٠. ذراع التروس
١١. ذراع الدفع بالعجلات
١٢. ذراع محرك الفرشاة
١٣. ذراع الخانق
١٤. ذراع تعديل سرعة الفرشاة
١٥. حامل للملحقات الإضافية
١٦. غطاء الفرشاة
١٧. مضخة الوقود
١٨. غطاء فتحة تعبئة الوقود
١٩. مرشح الهواء
٢٠. حبل بدء التشغيل
٢١. شمعة الإشعال
٢٢. خزان الزيت

Przeczytać instrukcję
Read the operating instruction
Bedienungsanleitung durchgelesen
Прочитать инструкцию
Прочитать інструкцію
Perskaityti instrukciją
Jālasa instrukciju
Přečtet návod k použití
Prečítať návod k obsluhe
Olvasni utasítást
Citeşti instrucţunile
Lea la instrucción
Lisez la notice d'utilisation
Leggere il manuale d'uso
Lees de instructies
Διαβάστε τις οδηγίες χρήσης
Прочетете ръководството
Ler as presentes instruções
Pročitajte priručnik
اقرأ الدليل

Używaj gogle ochronne
Wear protective goggles
Schutzbrille verwenden
Пользоваться защитными очками
Користуйтесь захисними окулярами
Vartok apsauginius akinius
Jālieto drošības brilles
Používej ochranné brýle
Používaj ochranné okuliare
Használjon védőszemüveget!
Intrebuinţează ochelari de protejare
Use protectores del oído
Portez des lunettes de protection
Utilizzare gli occhiali di protezione
Draag een veiligheidsbril
Χρησιμοποιήστε τα γυαλιά προστασίας
Използвайте защитни очила
Usar óculos de proteção
Koristite zaštitne naočale
استخدم نظارات السلامة

Używać ochrony słuchu
Wear hearing protectors
Tragen Sie Gehörschutz
Пользоваться средствами защиты слуха
Користуйтесь засобами захисту слуху
Vartoti ausines klausai apsaugotí
Jālieto dzirdes drošības līdzekļu
Používej chrániče sluchu
Používaj chrániče sluchu
Használjon fülvédőt!
Intrebuinţează antifoane
Use protectores de la vista
Portez une protection auditive
Utilizzare i dispositivi di protezione dell'udito
Draag gehoorbescherming
Χρησιμοποιήστε τις ωτασπίδες
Използвайте средства за защита на слуха
Use proteção auditiva
Nosite zaštitu za sluh
قم بارتداء واقي السمع

Zachować odległość o obracających się części.
Keep away from rotating parts.
Halten Sie den Abstand von rotierenden Teilen.
Соблюдать расстояние от вращающихся частей.
Тримайте дистанцію від деталей, що обертаються.
Laikykitės atokiau nuo besisukančių dalių.
Ievērojiet atbilstošu attālumu no rotējošām daļām.
Udržujte odstup od rotujících částí.
Udržiavajte bezpečnú vzdialenosť od rotujúcich častí.
Tartson kellő távolságot a forgó alkatrészektől.
Feriți corpul de componentele rotative.
Manténgase alejado de las partes giratorias.
Garder la distance des pièces en rotation.
Mantenere la distanza dalle parti rotanti.
Houd afstand tot draaiende onderdelen.
Κρατήστε απόσταση από τα περιστρεφόμενα εξαρτήματα.
Спазвайте дистанция от въртящи се части.
Mantenha a distância das peças rotativas.
Budite na udaljenosti od rotirajućih dijelova.
قراولدا ءازجألا نم ةفاسم يلع ظفاح.

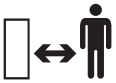

Pozostawać z dala od osób postronnych
Stay away from bystanders
Die unbefugten Personen fern halten
Хранить вдали от посторонних лиц
Перебувати здаля від сторонніх осіб
Dirbti saugiame atstume nuo pašalinių asmenų
Atstāties tālu no nepiederošām personām
Dodržovat bezpečnou vzdálenost od druhých osob
Dodržiavať bezpečnú vzdialenosť od ostatných osôb
Az illetéktelen személyektől távol tárolja
Menține distanță față de persoane lăturalnice
Manténgase lejos de los terceros
Rester à l'écart des passants
Stai lontano dagli astanti
Blijf uit de buurt van omstanders
Μείνετε μακριά από τους παρευρισκόμενους
Стойте далеч от минувачи
Fique longe de espectadores
Klonite se promatrača
ابتعد عن المتفرجين

Ostrzeżenie!
Warning!
Warnung!
Внимание!
Увага!
Įspėjimas!
Brīdinājums!
Upozornění!
Varovanie!
Figyelmeztetés!
Avertizare!
¡Advertencia!
Avertissement
Avvertenza!
Waarschuwing!
Προειδοποίηση!
Внимание!
Aviso!
Upozorenje!
إنحذير

Wyłączyć silnik i wyciągnąć przewody świec zapłonowych przed rozpoczęciem czynności obsługowych lub naprawczych
Switch off the engine and remove the spark plug wires before starting any maintenance or repair work
Stellen Sie den Motor ab und ziehen Sie die Zündkerzenkabel ab, bevor Sie mit Wartungs- oder Reparaturarbeiten beginnen
Перед началом технического обслуживания или ремонта выключите двигатель и снимите провода свечей зажигания
Перед початком робіт з технічного обслуговування або ремонту вимкніть двигун і витягніть проводи свічок запалювання
Prieš pradėdami techninės priežiūros ar remonto darbus, išjunkite variklį ir ištraukite uždegimo žvakės laidus
Pirms apkopes vai remonta darbu sākšanas izslēdziet dzinēju un atvienojiet aizdedzes sveču kabeļus
Před zahájením jakékoli údržby nebo opravy vypněte motor a vytáhněte vodiče zapalovacích svíček
Predtým, než začnete vykonávať akékoľvek činnosti súvisiace s používaním, údržbou alebo opravou stroja, vypnite motor a odpojte káble zapaľovacích sviečok.
A karbantartási vagy javítási munkák megkezdése előtt állítsa le a motort, és húzza ki a gyújtógyertyavezetékeket
Opriți motorul și desfaceți cablurile bujiei înainte de a începe orice activitate de întreținere sau reparații
Apague el motor y retire los cables de las bujías antes de iniciar cualquier trabajo de mantenimiento o reparación
Coupez le moteur et retirez les fils de bougie d'allumage avant de commencer tout travail d'entretien ou de réparation
Spegnere il motore e rimuovere i cavi delle candele di accensione prima di iniziare qualsiasi intervento di manutenzione o di riparazione
Schakel de motor uit en verwijder de bougiekabels voordat u begint met onderhoud of reparatie
Σβήστε τον κινητήρα και αφαιρέστε τα καλώδια των μπουζί πριν ξεκινήσετε οποιαδήποτε εργασία συντήρησης ή επισκευής
Изключете двигателя и извадете кабелите на запалителните свещи, преди да започнете каквато и да е работа по поддръжка или ремонт
Desligue o motor e retire os cabos das velas de ignição antes de iniciar qualquer trabalho de manutenção ou reparação
Isključite motor i izvucite žice svjećice prije početka bilo kakvih radova na održavanju ili popravku
حالصإلا وأ ةنايصلا تاءارجإب ءدبلا لبق لعاشملا كلسألا ظازاو كرحملا قباي فاشتڤ

Strzec się wyrzucanych przedmiotów
Beware of ejected objects.
Vorsicht vor springenden Gegenständen.
Остерегайтесь выбрасываемых предметов
Остерігайтеся предметів, що викидаються
Saugokitės išmetamų daiktų
Sargieties no izsviežamiem priekšmetiem.
Pozor na odhozené předměty
Dávajte pozor na prípadné vymrštľované predmety
Óvakodjon a kidobott tárgyaktól
Feriți-vă de obiectele care pot fi proiectate.
Tenga cuidado con los elementos expulsados
Méfiez-vous des articles mis au rebut
Attenzione agli elementi proiettati
Pas op voor weggegooide voorwerpen
Προσοχή για αντικείμενα που εκτοξεύονται
Пазете се от изхвърляни предмети
Cuidado com os objetos lançados
Čuvajte se izbacivanih predmeta
احذر من المقذوفات

Hałas - moc L_{wA}
Noise - power L_{wA}
Lärm – Leistung L_{wA}
Сила шума L_{wA}
Сила шуму L_{wA}
Triukšmas - galia L_{wA}
Trokšņa līmenis - jauda L_{wA}
Hluk – výkon L_{wA}
Hluk – výkon L_{wA}
Zaj - L_{wA} teljesítmény
Zgomotul - puterea L_{wA}
Ruido - potencia L_{wA}
Bruit - puissance L_{wA}
Rumore - potenza L_{WA}
Lawaai - vermogen L_{wA}
Θόρυβος - ισχύς L_{wA}
Шум - мощност L_{wA}
Ruído - potência L_{wA}
Buka - snaga L_{wA}
الضوضاء - استطاعة L_{wA}

CHARAKTERYSTYKA PRODUKTU

Zamiatarka spalinowa służy do mechanicznego zamiatania i utrzymywania w czystości utwardzonych powierzchni zewnętrznych takich jak place, podjazdy, parkingi, chodniki i powierzchnie przydomowe. Dzięki silnikowi spalinowemu i możliwości montażu akcesoriów dodatkowych możliwe jest szybkie i efektywne usuwanie różnego rodzaju zanieczyszczeń. Prawidłowa, niezawodna i bezpieczna praca maszyny jest zależna od właściwej eksploatacji, dlatego:

Przed przystąpieniem do pracy maszyną należy przeczytać całą instrukcję i zachować ją.

Za wszelkie szkody i obrażenia powstałe w wyniku używania maszyny niezgodnie z przeznaczeniem, nie przestrzegania przepisów bezpieczeństwa i zaleceń niniejszej instrukcji, dostawca nie ponosi odpowiedzialności. Używanie maszyny niezgodnie z przeznaczeniem powoduje także utratę praw użytkownika do gwarancji i rękojmi.

WYPOSAŻENIE

Zamiatarka dostarczana jest w stanie kompletnym, ale przed pierwszym użyciem wymagany jest montaż.

DANE TECHNICZNE

Parametr	Jednostka miary	Wartość
Numer katalogowy		YT-85600
Masa	[kg]	81
Pojemność zbiornika paliwa	[l]	1,0
Pojemność zbiornika oleju	[l]	0,6
Rodzaj oleju silnikowego		SAE 15W-40
Szerokość robocza	[mm]	1000
Ilość cylindrów		1
Ilość taktów		4
Chłodzenie		Powietrzem
Typ świecy zapłonowej		E7RTC
Typ filtru powietrza		T320
Pojemność skokowa silnika	[cm^3]	196
Moc silnika	[kW]	3,5
Maksymalna prędkość obrotowa silnika	[min^{-1}]	2800
Hałas		
ciśnienie akustyczne	[dB (A)]	80,9 ± 3,0
moc L_{WA}	[dB (A)]	94,41 ± 3,0
Poziom drgań	[m/s^2]	4,646 ± 1,5

INSTRUKCJE BEZPIECZEŃSTWA

WAŻNE!
PRZED UŻYTKOWANIEM NALEŻY DOKŁADNIE PRZECZYTAĆ INSTRUKCJĘ OBSŁUGI
POZOSTAWIC DO PRZYSZŁEGO WYKORZYSTANIA

Instruktaż
Przeczytać dokładnie instrukcję. Zapoznać się z układami sterowniczymi i prawidłowym użytkowaniem maszyny. W przypadku przekazywania maszyny kolejnej osobie należy dołączyć do niej instrukcję obsługi. Maszyna zawsze powinna być użytkowana zgodnie z zaleceniami zawartymi w instrukcji obsługi.
Zamiatarka przeznaczona jest do czyszczenia utwardzonych powierzchni zewnętrznych takich jak beton, asfalt, bruk, na parkingach, chodnikach, podjazdach i innych utwardzonych powierzchniach przydomowych. Zamiatarka służy do usuwania z utwardzonych powierzchni kurzu, piasku, drobnych zanieczyszczeń oraz świeżego śniegu. Maszyna nie może być używana do usuwania grubych zanieczyszczeń takich jak gruz, szuter i kamienie. Zabrania się użytkowania zamiatarki niezgodnie z jej przeznaczeniem. Należy pamiętać, że operator lub użytkownik jest odpowiedzialny za wypadki lub występujące zagrożenie wobec innych osób lub otoczenia.
Nie pozwalać urządzenia obsługiwać dzieciom i osobom niezapoznanym z instrukcją obsługi maszyny.
Nie pracować maszyną, gdy inne osoby, szczególnie dzieci lub zwierzęta domowe, są w pobliżu. Przed rozpoczęciem pracy należy wyznaczyć strefę bezpieczeństwa, do której nie będą miały wstępu osoby postronne i zwierzęta domowe. Należy zachować przestrzeń o promieniu, co najmniej pięciu metrów od pracującej maszyny.

Przygotowanie
Podczas pracy zawsze nosić solidne obuwie i długie spodnie, nie pracować z bosymi stopami lub w sandałach.
W czasie pracy należy używać indywidualne środki ochrony, takie jak gogle ochronne i ochronniki słuchu. Stosowanie środków ochrony osobistej, takich jak maski przeciwpyłowe, obuwie ochronne, kaski i ochronniki słuchu zmniejszają ryzyko poważnych obrażeń ciała.
Utrzymywać włosy, odzież i rękawice robocze z dala od ruchomych części maszyny. Luźna odzież, biżuteria lub długie włosy mogą zaczepić o ruchome części maszyny i zostać pochwycone, co może być przyczyną poważnych urazów.
Należy unikać zniszczonego ubrania, które jest zbyt luźne lub które ma zwisające paski lub tasiemki. Luźne części odzieży mogą zostać pochwycone przez ruchome elementy maszyny, co może być przyczyną urazów.
Sprawdzić dokładnie teren, na którym urządzenie będzie pracować i usunąć wszelkie kamienie, gałęzie, druty, kości, zabawki i inne obce przedmioty. Pochwycone przedmioty mogą spowodować uszkodzenie maszyny, mogą też zostać wyrzucone z dużą prędkością co stanowi zagrożenie dla operatora oraz otoczenia.
Przed włączeniem maszyny należy usunąć wszelkie klucze i inne narzędzia, które zostały użyte do regulacji. Klucz pozostawiony na obracających się elementach maszyny, może prowadzić do poważnych obrażeń ciała.
Przed użyciem należy zawsze sprawdzić, czy szczotki, śruby mocujące i osłony nie są zużyte lub uszkodzone. Należy wymienić zużyte szczotki, śruby i osłony przed rozpoczęciem pracy. Należy także sprawdzić czy połączenia śrubowe nie poluzowały się. Dokręcić poluzowane śruby.

Użytkowanie zamiatarki
Nie pracować będąc zmęczonym lub pod wpływem leków czy alkoholu. Nawet chwila nieuwagi podczas pracy może prowadzić do poważnych obrażeń ciała.
OSTRZEŻENIE! Nie pracować maszyną w pomieszczeniach zamkniętych oraz w ograniczonej przestrzeni gdzie mogą się gromadzić opary niebezpiecznego tlenku węgla (czadu). Spaliny i opary paliwa są toksyczne. Zatrucie nimi może prowadzić do wypadków i spowodować poważne obrażenia, a nawet śmierć.
Nigdy nie używać maszyny w atmosferze wybuchowej w obecności łatwopalnych cieczy, gazów i pyłów.
Pracować tylko w świetle dziennym lub przy dobrym oświetleniu sztucznym.
Nie pracować maszyną, gdy istnieje ryzyko uderzenia pioruna.
Nie pracować w trakcie deszczu.
Nie używać maszyny na mokrych, śliskich i oblodzonych powierzchniach.
Nie pracować na wybojach, nierównych i dziurawych powierzchniach.
Należy się upewnić, że nogi zawsze stoją pewnie na pochyłościach.
Utrzymywać równowagę. Przez cały czas utrzymywać odpowiednią postawę. Pozwoli to na łatwiejsze zapanowanie nad maszyną w przypadku niespodziewanych sytuacji podczas pracy.
Zachować szczególną ostrożność, przy zmianie kierunku jazdy na zboczu. Nie pracować na nadmiernie pochylonych zboczach.
Podczas pracy na zboczach poruszać się w poprzek zbocza, nigdy w górę lub w dół.
Nie kierować szczotki w stronę osób postronnych lub zwierząt.
Nigdy nie używać zamiatarki w pobliżu samochodów, ogrodzeń, szyb okiennych, bez odpowiedniej regulacji kierunku pracy szczotki.
Zwracać szczególna uwagę przy cofaniu lub ciągnięciu maszyny do tyłu. Trzymać nogi i ręce z dala od obracających się elementów.
Nie wolno używać zamiatarki z uszkodzonymi lub nie zamontowanymi osłonami i obudowami. W przypadku uszkodzenia osłon lub obudów przed rozpoczęciem pracy należy wymienić je na nowe wolne od wad.
Zamiatarki nie wolno używać do przewożenia pasażerów.
Maszyna nie jest przystosowana do pracy na dachach.
Włączać silnik zgodnie z instrukcją, zwracać uwagę, czy stopy są z dala od szczotki maszyny.
Nie trzymać rąk i stóp w pobliżu obracających się części.
Nie podnosić ani nie przenosić urządzenia z włączonym silnikiem.
Zatrzymać silnik zamiatarki i upewnić się, że wszystkie ruchome części zatrzymały się:
- za każdym razem, gdy zajdzie potrzeba odejścia od urządzenia
- przed czyszczeniem, sprawdzeniem, wymianą akcesoriów lub naprawą urządzenia
- po uderzeniu obcym przedmiotem. Sprawdzić czy zamiatarka nie jest uszkodzona i w razie potrzeby dokonać naprawy, przed ponownym uruchomieniem
- przed transportowaniem do i z miejsca pracy
- jeżeli maszyna zaczyna nadmiernie drgać (sprawdzić natychmiast)

UWAGA! Po wyłączeniu silnika szczotka obraca się jeszcze przez jakiś czas. Odczekać do zatrzymania się ruchomych części maszyny.
Jeżeli maszyna zaczyna nadmiernie drgać (natychmiast sprawdzić)
- sprawdzić pod kątem uszkodzenia,
- wymienić lub naprawić każdą uszkodzoną część,
- sprawdzić i dokręcić poluzowane części.

Konserwacja i przechowywanie
Ostrzeżenie! Odłączyć świecę zapłonową przed regulacją, wymianą akcesoriów lub przechowywaniem maszyny. Pozwoli to na uniknięcie przypadkowego włączenia maszyny.
Utrzymywać w należytym stanie wszystkie nakrętki, śruby i wkręty, aby być pewnym, że urządzenie będzie bezpiecznie pracowało.
Nie przechowywać zamiatarki z paliwem w zbiorniku.
Sprawdzać często pojemnik na odpady, czy nie jest zużyty lub uszkodzony.
Wymieniać, w celu zachowania bezpieczeństwa, zużyte lub uszkodzone części.
Zachować ostrożność podczas regulacji urządzenia, aby uniknąć dostania się palców między ruchome, a stałe części maszyny.
Nie odłączać i nie modyfikować osłon oraz elementów bezpieczeństwa maszyny. Niewłaściwe działanie osłon i elementów bezpieczeństwa maszyny może być przyczyną wypadków.
Używać tylko oryginalnych części zamiennych i wyposażenia. Zastosowanie nieodpowiedniego wyposażenia może prowadzić do uszkodzenia maszyny i/lub poważnych obrażeń.
Upewnić się, że są stosowane akcesoria właściwego typu.

DODATKOWE INSTRUKCJE BEZPIECZEŃSTWA DOTYCZĄCE ZAMIATAREK

Zalecane paliwo, benzyna bezołowiowa E10, o liczbie oktanowej co najmniej 95.
Należy używać paliwa i oleju wolnego od wszelkich zanieczyszczeń, oraz przeznaczonego do silników czterosuwowych. Zaleca się używać produktów wysokiej jakości. Przedłuży to żywotność silnika.
Regularnie kontrolować poziom oleju w silniku. Użytkowanie zamiatarki ze zbyt niskim poziomem oleju lub jego brakiem może doprowadzić do jego uszkodzenia a nawet pożaru.
Przed rozpoczęciem pracy upewnić się, że zamiatarka jest prawidłowo zmontowana.
Nie wolno narażać maszyny na działanie wilgoci. Nie używać zamiatarki w czasie opadów oraz w przypadku gdy występuje ryzyko wyładowań atmosferycznych. Nie używać maszyny w wilgotnym i mokrym otoczeniu.
Przed używaniem maszyny zaleca się poprosić sprzedawcę lub specjalistę o zademonstrowanie, w jaki sposób bezpiecznie i efektywnie użytkować maszynę.
Nie wolno modyfikować maszyny w jakikolwiek sposób. Nie wolno stosować zamienników części zamiennych innych niż oryginalne.
Do pracy zawsze należy przystępować w odzieży roboczej, rękawicach, pełnym obuwiu i okularach ochronnych zabezpieczających przed zagrożeniami mechanicznymi.
Jeżeli w czasie pracy zachowanie maszyny wydaje się podejrzane (zwiększone wibracje, hałas, zapach itp.) należy natychmiast wyłączyć maszynę i przekazać ją do zakładu naprawczego.
Należy regularnie konserwować i utrzymywać maszynę w czystości.
Do napraw i konserwacji należy używać jedynie oryginalnych części zamiennych.
Otwory wentylacyjne silnika muszą być zawsze drożne i czyste.
Nie uruchamiać zamiatarki w zamkniętych przestrzeniach lub pomieszczeniach bez wentylacji. **Gazy wylotowe zawierają szkodliwe dla zdrowia substancje i nie wolno ich wdychać.**
Trzeba okresowo sprawdzać system doprowadzenia paliwa. W przypadku zauważania przecieków, należy oddać urządzenie do naprawy w autoryzowanym serwisie producenta.
Przed rozpoczęciem pracy należy poczekać, aż silnik osiągnie obroty znamionowe.
Nie wolno dopuścić do stanu, kiedy podczas pracy silnika, skończy się paliwo!
Nie wolno zakrywać wlotów i wylotów wentylacyjnych. Nawet, gdy maszyna nie pracuje.
Przed transportem i dłuższym przechowywaniem maszyny, koniecznie trzeba opróżnić zbiornik paliwa.
Nie wolno dotykać powierzchni silnika, które nagrzewają się podczas pracy, grozi to poparzeniem.
UWAGA! Paliwo jest wysoce łatwopalne! Nie napełniać zbiornika paliwa w trakcie pracy maszyny. Nie uzupełniać paliwa w pobliżu otwartego ognia. Nie rozlewać paliwa. W przypadku rozlania paliwa, przed uruchomieniem maszyny dokładnie osuszyć rozlane paliwo. Mocno i pewnie dokręcać korek wlewu paliwa.
W przypadku pozostawiania maszyny bez nadzoru, należy wyłączyć silnik i poczekać, aż szczotki przestaną się obracać
W żaden sposób nie modyfikować silnika i innych mechanizmów zamiatarki.
Nie wolno używać maszyny bez prawidłowo zamontowanego filtra powietrza.
Maszyną nie należy pracować, gdy osłony nie są zamontowane na swoim miejscu.
Nie dotykać obracającej się szczotki!

INSTRUKCJE BEZPIECZEŃSTWA DOTYCZĄCE PŁUGA

Pług służy do odgarniania świeżego śniegu na powierzchniach utwardzonych, takich jak beton, asfalt, bruk.
Nie pracować na oblodzonych powierzchniach, w szczególności na oblodzonych wzniesieniach.
Nie pracować na wybojach, nierównych i dziurawych powierzchniach.
Podczas pracy na powierzchniach pokrytych śniegiem zachować szczególną ostrożność, aby uniknąć poślizgu i upadku.
Przed montażem lub demontażem akcesoriów należy wyłączyć silnik, poczekać do zatrzymania ruchomych części, poczekać do

całkowitego ostudzenia wszystkich elementów maszyny, a następnie odłączyć przewód świecy zapłonowej.
Przed rozpoczęciem pracy należy upewnić się, że połączenia śrubowe nie poluzowały się. Dokręcić poluzowane śruby.

INSTRUKCJE BEZPIECZEŃSTWA DOTYCZĄCE ZBIERACZA

Zbieracz służy jako kosz do zbierania drobnych nieczystości, kurzu i piasku na powierzchniach utwardzonych, takich jak beton, asfalt, bruk.
Zbieracza nie należy stosować do zbierania grubych zanieczyszczeń takich jak gruz, szuter i kamienie.
Nie pracować na wybojach, nierównych i dziurawych powierzchniach.
Należy regularnie opróżniać . Nie dopuszczać do przepełnienia zbieracza. Przepełnienie zbieracza może doprowadzić do zablokowania się szczotki i uszkodzenia maszyny.
Zbieracz transportować do miejsca opróżniania na kółkach transportowych.
Przed montażem lub demontażem zbieracza należy wyłączyć silnik, poczekać do zatrzymania ruchomych części, poczekać do całkowitego ostudzenia wszystkich elementów maszyny, a następnie odłączyć przewód świecy zapłonowej.
Przed rozpoczęciem pracy należy upewnić się, że połączenia śrubowe nie poluzowały się. Dokręcić poluzowane śruby.

MONTAŻ ZAMIATARKI

Przygotowanie do montażu
Produkt należy wypakować z opakowania i usunąć wszystkie elementy opakowania. Zaleca się zachować opakowanie, które może być przydatne w trakcie transportu lub przechowywania produktu.
Sprawdzić czy żadna z części produktu nie uległa uszkodzeniu w trakcie transportu, wszelkie zaobserwowane uszkodzenia np. pęknięcia lub odkształcenia, dyskwalifikują produkt z dalszego użytku do czasu ich naprawy lub wymiany uszkodzonych części.
Zaleca się wszystkie części ułożyć na płaskim, twardym i czystym podłożu.
Podczas montażu należy stosować środki ochrony osobistej, takie jak rękawice ochronne, osłonę oczu oraz strój ochronny.
Przed montażem maszyny oraz akcesoriów dodatkowych należy wyłączyć maszynę i odczekać do całkowitego ostudzenia silnika oraz jej elementów, a następnie odłączyć przewód świecy zapłonowej.

Montaż maszyny
W pierwszej kolejności zamontować uchwyt. Mocowanie uchwytu znajduje się w środkowej części maszyny. Odkręcić nakrętki mocujące, umieścić uchwyt w mocowaniu, a następnie zamocować do maszyny za pomocą nakrętek (II). Upewnić się czy nakrętki mocujące uchwyt są mocno i pewnie dokręcone .
Do osłony szczotki zamocować dźwignię zmiany kierunku szczotki. W tym celu odkręcić nakrętkę z mocowania. Dźwignię przełożyć przez obejmę blokującą jej położenie, umieścić ją w mocowaniu, tak aby sprężyna znalazła się pod dźwignią, a następnie zamontować za pomocą nakrętki (III). Dźwignię zmiany biegów zamontować do mocowania z tyłu maszyny za pomocą śrub i nakrętek mocujących (IV). Szczotka zamiatarki składa się z dwóch elementów. Szczotkę należy osadzić na osi po każdej stronie zamiatarki, a następnie zamocować do osi za pomocą podkładek i nakrętek w sposób przedstawiony na ilustracji (V). Zwrócić uwagę, aby zaczepy napędu szczotki trafiły w nacięcia po wewnętrznej stronie obydwu elementów szczotki. Upewnić się, że nakrętki mocujące szczotkę do osi po każdej stronie są mocno i pewnie dokręcone. Osłony dodatkowe zamocować do osłony szczotki za pomocą śrub i nakrętek mocujących (VI). Po wewnętrznej stronie elementów szczotki znajduje się uchwyt akcesoriów dodatkowych, w którym należy umieścić tulejkę, a następnie zamocować ją w uchwycie za pomocą śruby i nakrętki mocującej (VII). Prawidłowo zmontowana maszyna powinna wyglądać jak na ilustracji (I).

Instrukcja montażu akcesoriów dodatkowych (dostępnych osobno)

Zbieracz YATO YT-85605
Do zbieracza zamontować uchwyt transportowy. Dolne haki uchwytu transportowego umieścić w mocowaniach a następnie w zaczepach (VIII). Do otworów w górnej części obudowy zbieracza zamontować pierwszą część uchwytu mocującego zbieracz do zamiatarki za pomocą śrub i nakrętek (IX). Prawidłowo zmontowany zbieracz powinien wyglądać jak na ilustracji (X). Na uchwyt akcesoriów znajdujący się z przodu zamiatarki nasunąć drugą część uchwytu mocującego zbieracz do zamiatarki, a następnie podłączyć zbieracz do zamiatarki łącząc ze sobą dwie części uchwytu mocującego (XI).

Pług YATO YT-85606
Uchwyty mocujące pług do zamiatarki oraz koła transportowe zamontować do pługa za pomocą śrub i nakrętek. Upewnić się, że wszystkie śruby są mocno i pewnie dokręcone. Prawidłowo zmontowany pług powinien wyglądać jak na ilustracji (XII). Podłączyć pług do zamiatarki umieszczając uchwyty mocujące pług w uchwytach akcesoriów zamiatarki (XIII).

OBSŁUGA ZAMIATARKI

Przygotowanie do pracy
Przed rozpoczęciem pracy należy sprawdzić, czy maszyna nie jest uszkodzona, jest prawidłowo zmontowana oraz czy wszystkie

elementy zabezpieczające są prawidłowo zamocowane. W przypadku stwierdzenia, że maszyna jest niekompletna lub posiada uszkodzenia zabrania się dalszej pracy!
Z miejsca pracy należy pousuwać wszystkie widoczne kamienie, korzenie, druty, zabawki i inne przeszkody, które mogą zostać pochwycone przez szczotki maszyny i wyrzucone w innym kierunku. Szczególną uwagę należy zwrócić na przewody elektryczne, aby nie znalazły się w strefie pracy. Pozostawienie przewodów elektrycznych w strefie pracy może doprowadzić do uszkodzenia przewodów, a w wyniku tego do porażenia prądem elektrycznym, a nawet śmierci.

UWAGA! Do silnika została wlana tylko taka ilość oleju, jaka jest potrzebna do konserwacji silnika. Przed pierwszym uruchomieniem należy uzupełnić olej do wymaganego poziomu.
Fabrycznie w silniku znajduje się tylko niewielka ilość oleju mająca zabezpieczyć silnik na czas transportu i magazynowania. Należy przygotować olej przeznaczony do silników czterotaktowych w klasie lepkości SAE 15W40.
Przed uzupełnieniem oleju należy ustawić maszynę na płaskiej powierzchni, a następnie odkręcić pokrywę zbiornika oleju i wytrzeć do sucha zamocowany do niej bagnet olejowy. Napełnić zbiornik olejem. Podczas napełniania zaleca się stosować lejek lub nalewak, aby uniknąć rozlania oleju. W przypadku rozlania oleju, dokładnie powycierać jego resztki przed uruchomieniem silnika. Sprawdzić czy poziom oleju jest właściwy. W tym celu należy wsunąć bagnet do otworu wlewowego i zakręcić pokrywę zbiornika. Następnie odkręcić ją i sprawdzić poziom oleju na bagnecie. Poziom oleju powinien znajdować się pomiędzy maksymalnym i minimalnym poziomem na bagnecie (XXVII). Po upewnieniu się, że poziom oleju jest właściwy, należy zamknąć otwór wlewowy zatyczką.
Uwaga! Poziom oleju należy sprawdzać przed każdym rozpoczęciem pracy.
Po uzupełnieniu oleju należy uzupełnić paliwo. Paliwem jest benzyna bezołowiowa o liczbie oktanowej co najmniej 95. W celu uzupełnienia paliwa należy odkręcić pokrywę zbiornika paliwa (XXV) i wlać paliwo do zbiornika. Podczas nalewania paliwa zaleca się korzystać z nalewaka lub lejka, aby zmniejszyć ryzyko rozchlapania paliwa. W przypadku rozchlapania paliwa należy dokładnie powycierać jego resztki. Odczekać, aż opary się całkowicie ulotnią i przeprowadzić rozruch w innym miejscu niż nalewanie paliwa. Po nalaniu paliwa należy otwór wlewowy zbiornika paliwa zamknąć za pomocą pokrywy.
Tylne koła zamiatarki są pneumatyczne. Zalecane ciśnienie w oponach to 20 PSI / 1,38 BAR. Przed rozpoczęciem pracy należy napompować opony. Nie należy przekraczać zalecanego ciśnienia w oponach. Przed rozpoczęciem pracy należy sprawdzić ciśnienie w oponach. Opony należy zawsze pompować do równego poziomu ciśnienia. Nieprawidłowe lub nierównomierne ciśnienie w oponach może doprowadzić do niebezpiecznych sytuacji, takich jak przewrócenie się maszyny na bok.

Regulacja wysokości uchwytu (XIV)
UWAGA! Przed dokonaniem regulacji wysokości szczotki należy wyłączyć silnik zamiatarki.
W celu regulacji wysokości uchwytu odciągnąć dźwignię regulacji wysokości uchwytu, ustawić odpowiednią wysokość uchwytu, a następnie zablokować pozycję uchwytu przestawiając go w pozycję do przodu. Upewnić się, że uchwyt jest prawidłowo zablokowany i nie zmieni swojej pozycji podczas pracy.

Regulacja wysokości szczotki
UWAGA! Przed dokonaniem regulacji wysokości szczotki należy wyłączyć silnik zamiatarki.
Przed użyciem zamiatarki należy sprawdzić czy szczotka znajduje się w prawidłowej odległości od powierzchni roboczej. Szczotka w wyniku zużycia może zmienić swoją średnicę. W tym przypadku konieczna może być regulacja wysokości szczotki celem ustawienia prawidłowej odległości od powierzchni roboczej. W tym celu odkręcić pokrętło blokady wysokości szczotki, a następnie ustawić odpowiednią wysokość szczotki za pomocą dźwigni regulacji wysokości (XV). Po zakończeniu regulacji dokręcić mocno i pewnie pokrętło blokady wysokości szczotki. Upewnić się, że dźwignia regulacji wysokości szczotki jest prawidłowo zablokowana i nie zmieni swojego położenia podczas pracy.

Regulacja kierunku szczotki
UWAGA! Przed dokonaniem regulacji kierunku szczotki należy wyłączyć silnik.
Możliwa jest zmiana kierunku szczotki maksymalnie o 25 stopni w każdą stronę. W tym celu unieść w górę dźwignię zmiany kierunku szczotki, obrócić szczotkę, a następnie zwolnić dźwignię, tak aby zablokowała się w jednej z pięciu możliwych pozycji (XVI).

Uruchamianie i zatrzymywanie maszyny
Zamiatarkę ustawić w miejscu rozpoczęcia pracy. Upewnić się, że dźwignia napędu szczotki oraz dźwignia napędu kół znajduje się w górnej pozycji. Tylko taka pozycja spowoduje, że szczotka i koła nie będą się obracały zaraz po uruchomieniu silnika.
Jeżeli silnik jest zimny należy wcisnąć pompkę paliwa 3 razy (XVII).
Dźwignię przepustnicy pchnąć całkowicie do przodu w pozycję oznaczoną symbolem ssania (XVIII).
Płynnie pociągnąć za linkę startową, aż do wyczuwalnego oporu spowodowanego kompresją silnika, wtedy pociągnąć energicznym, zdecydowanym ruchem (XIX). Po kilku pociągnięciach silnik powinien się uruchomić.
Po uruchomieniu silnika uchwytu linki startowej nie należy wypuszczać z ręki, należy go sprowadzić w dolne położenie.
W miarę rozgrzewania się silnika dźwignię przepustnicy ustawić w położeniu pracy, pomiędzy symbolami zająca – szybsze obroty i żółwia – wolniejsze obroty. Po każdej zmianie położenia dźwigni przepustnicy trzeba poczekać, aż silnik będzie pracował płynnie. Prędkość powrotu dźwigni przepustnicy zależy od warunków atmosferycznych, w jakich jest uruchamiany silnik. Im niższa temperatura otoczenia, tym powrót musi być wolniejszy.

Za pomocą dźwigni zmiany biegów ustawić kierunek jazdy. Możliwe jest ustawienie trzech biegów do przodu lub biegu wstecznego. UWAGA! Zmiany biegów w trakcie pracy zamiatarką, można dokonać wyłącznie po całkowitym zatrzymaniu się kół i szczotki. W tym celu zwolnić nacisk na dźwignię napędu kół i szczotek. Upewnić się, że obie dźwignie wróciły do górnej pozycji. Odczekać do zatrzymania się kół i szczotek, zmienić bieg i przystąpić do pracy.

W tym celu lekko pchnąć dźwignie zmiany biegów do przodu, przesunąć dźwignię w prawo lub lewo w pozycję oznaczoną 1, 2, 3 – bieg do przodu lub R1 – bieg wsteczny, a następnie zwolnic nacisk na dźwignię, tak aby zablokowała się w wybranej pozycji (XX). UWAGA! Przed ustawieniem biegu wstecznego i rozpoczęciem zawracania należy upewnić się, że teren wokół maszyny jest wolny od przeszkód. Nie wolno zawracać zamiatarką w pobliżu ścian budynków, drzew lub innych stałych przeszkód, aby uniknąć niebezpiecznych sytuacji. Ręce, stopy i ubrania trzymać z dala od obracających się części maszyny.
Za pomocą dźwigni regulacji obrotów szczotki ustawić prędkość obrotową szczotki. W celu odblokowania dźwigni regulacji obrotów wcisnąć i przytrzymać przycisk blokady dźwigni, przestawienie dźwigni w stronę symbolu zająca spowoduje ustawienie większej prędkości obrotowej szczotki, natomiast przestawienie dźwigni w stronę symbolu żółwia spowoduje ustawienie mniejszej prędkości obrotowej szczotki (XXI). Po dokonaniu ustawienia zwolnić nacisk na przycisk blokady.
W celu uruchomienia napędu szczotki przyciągnąć dźwignię napędu szczotki do rękojeści (XXII). Dźwignia nie posiada możliwości zablokowania jej w dolnej pozycji. Należy ją przytrzymywać przez cały czas pracy.
W celu uruchomienia napędu kół przyciągnąć dźwignię napędu kół do rękojeści (XXIII). Dźwignia nie posiada możliwości zablokowania jej w dolnej pozycji. Należy ją przytrzymywać przez cały czas pracy.
Ostrzeżenie! Zabronione jest blokowanie dźwigni napędu kół lub dźwigni napędu szczotki w dolnej pozycji. W takim wypadku wraz z uruchomieniem silnika zostanie uruchomiony napęd kół i/lub napęd szczotki, co może prowadzić do niekontrolowanych sytuacji i spowodować poważne obrażenia.

Zatrzymanie maszyny należy przeprowadzić w następujący sposób. Zwolnić nacisk na dźwignię napędu szczotki oraz dźwignię napędu kół i pozwolić aby obie dźwignie wróciły do górnej pozycji. Sprawdzić czy szczotki i koła zatrzymały się. Dźwignię przepustnicy przestawić w pozycję oznaczoną O, co zatrzyma pracę silnika (XXIV). **Ostrzeżenie!** Silnik oraz układ wydechowy nagrzewają się podczas pracy. Zachować ostrożność, aby nie ulec poparzeniu.

Uzupełnianie paliwa
Paliwo jest wysoce łatwopalne! Należy zachować wszelkie środki bezpieczeństwa dotyczące obchodzenia się z paliwem. Nie napełniać zbiornika paliwa w trakcie pracy maszyny. Nie uzupełniać paliwa w pobliżu otwartego ognia. W miejscu uzupełniania paliwa nie wolno palić papierosów. Nie rozlewać paliwa. W przypadku rozlania paliwa, przed uruchomieniem maszyny dokładnie osuszyć rozlane paliwo. Mocno i pewnie dokręcać korek wlewu paliwa. Paliwo należy przechowywać w szczelnie zamkniętych, atestowanych pojemnikach z dala od źródeł ciepła w miejscu niedostępnym dla dzieci.

Zatrzymać silnik zgodnie z procedurą opisaną powyżej.
Odczekać do ostygnięcia silnika.
Paliwem jest benzyna bezołowiowa o liczbie oktanowej co najmniej 95. W celu uzupełnienia paliwa należy odkręcić pokrywę zbiornika paliwa (XXV) i wlać paliwo do zbiornika. Podczas nalewania paliwa zaleca się korzystać z nalewaka lub lejka, aby zmniejszyć ryzyko rozchlapania paliwa. W przypadku rozchlapania paliwa należy dokładnie powycierać jego resztki. Odczekać, aż opary się całkowicie ulotnią i przeprowadzić rozruch w innym miejscu niż nalewanie paliwa. Po nalaniu paliwa należy otwór wlewowy zbiornika paliwa zamknąć za pomocą pokrywy.
Uruchomić ponownie silnik zgodnie z procedurą z punktu „*Uruchamianie i zatrzymywanie maszyny”.*

Praca zamiatarką
Przed rozpoczęciem pracy należy przygotować miejsce przeznaczone do sprzątania. Należy sprawdzić czy miejsce pracy nie zawiera żadnych przeszkód, które pochwycone przez szczotkę mogłyby uszkodzić maszynę lub zostać wyrzucone i stanowić zagrożenie dla operatora lub osób postronnych.
Sprawdzić czy w miejscu pracy nie znajdują się kable elektryczne, które mogłyby zostać pochwycone przez ruchome części maszyny. Uszkodzenie kabla elektrycznego stanowi zagrożenie porażenia prądem elektrycznym, co może prowadzić do poważnych obrażeń lub śmierci.
Należy upewnić się, że w miejscu pracy nie będą przebywały żadne osoby postronne lub zwierzęta domowe. W przypadku pojawienia się takich osób w trakcie pracy należy najpierw natychmiast zatrzymać pracę maszyny, a dopiero potem ostrzec osoby o zagrożeniu.
Sprawdzić wszystkie elementy zamiatarki przed rozpoczęciem pracy. Jeżeli zostaną zaobserwowane uszkodzenia nie należy podejmować pracy przed ich usunięciem lub wymianą uszkodzonych elementów na nowe. Sprawdzić drożność otworów wentylacyjnych. W razie potrzeby oczyścić je za pomocą miękkiej szczotki lub pędzla. Nie używać ostrych lub metalowych przedmiotów do czyszczenia otworów wentylacyjnych maszyny.
Sprawdzić połączenia skręcane czy nie są obluzowane. W razie potrzeby dokręcić.
Sprawdzić czy rękojeści są czyste, wolne od smarów oraz innych zanieczyszczeń. W razie potrzeby oczyścić za pomocą miękkiej szmatki.
W trakcie pracy należy robić regularne przerwy, aby uniknąć zmęczenia i przepracowania. Pozwoli to na lepszą kontrole produktu i pozwoli zmniejszyć ryzyko wypadku.

Podczas pracy maszyną należy poruszać się rzędami (XXVI). Rzędy należy utrzymywać równej szerokości, nieco zachodzące na siebie tak, aby nie opuścić żadnego miejsca. Należy zachować szczególną ostrożność podczas zmiany kierunku.
Przed rozpoczęciem zawracania należy upewnić się, że teren wokół maszyny jest wolny od przeszkód. Nie wolno zawracać zamiatarką w pobliżu ścian budynków, drzew lub innych stałych przeszkód, aby uniknąć niebezpiecznych sytuacji. Ręce, stopy i ubrania trzymać z dala od obracających się części maszyny.
Po zakończonej pracy należy wyłączyć zamiatarkę, upewnić się, że koła i szczotki zatrzymały się, odczekać do ostygnięcia wszystkich elementów maszyny, odłączyć przewód świecy zapłonowej, a następnie przystąpić do konserwacji.

Uwaga! Jeżeli w trakcie pracy w zamiatarkę uderzy obcy obiekt. Należy natychmiast wyłączyć maszynę, upewnić się, że koła i szczotki zatrzymały się, odczekać do ostygnięcia wszystkich elementów maszyny i odłączyć przewód świecy zapłonowej. Następnie sprawdzić czy maszyna nie uległa uszkodzeniu. W przypadku wykrycia uszkodzeń, zabroniona jest dalsza praca przed ich usunięciem. Nadmierne wibracje w trakcie pracy mogą być spowodowane przez uszkodzenie zamiatarki. Należy zatrzymać pracę, odłączyć świecę zapłonową i dokonać sprawdzenia produktu.

KONSERWACJA ZAMIATARKI

W okresie gwarancji użytkownik nie może demontować maszyny, ani wymieniać innych podzespołów lub części składowych niż te wymienione poniżej, gdyż powoduje to utratę praw gwarancyjnych. Wszelkie nieprawidłowości obserwowane przy przeglądzie lub w czasie pracy są sygnałem do przeprowadzenia naprawy w punkcie serwisowym.

Po zakończeniu pracy, obudowę, szczeliny wentylacyjne, przełączniki, rękojeść dodatkową, osłony i akcesoria dodatkowe należy oczyścić np. strumieniem powietrza (o ciśnieniu nie większym niż 0,3 MPa), pędzlem lub suchą szmatką bez użycia środków chemicznych i płynów czyszczących. Narzędzia i uchwyty oczyścić suchą czystą szmatą.

Przeglądy okresowe
Należy dokonywać okresowych przeglądów i konserwacji wymienionych niżej podzespołów maszyny.

UWAGA! Wszelkie zabiegi konserwacyjne należy dokonywać przy wyłączonej i niepracującej maszynie. Po wyłączeniu silnika należy odczekać do całkowitego ostudzenia silnika i podzespołów maszyny, a następnie odłączyć przewód świecy zapłonowej.
UWAGA! Jeśli przebieg jakiejś czynności serwisowej nie jest opisany poniżej. Oznacza to, że w celu wykonania tej czynności należy oddać maszynę do specjalistycznego punktu serwisowego.
UWAGA! W przypadku gdzie do czyszczenia jest używany rozpuszczalnik, należy unikać kontaktu rozpuszczalnika ze skórą i oczami. Używać indywidualnych środków ochrony.

Ogólne czynności konserwacyjne
Produktu nie można czyścić strumieniem wody lub zanurzając go w wodzie.
Sprawdzić stopień zużycia oraz obecność uszkodzeń szczotki. Jeżeli zostaną zaobserwowane nadmierne zużycie lub uszkodzenia należy szczotki wymienić na nowe. Szczotki zawsze należy wymieniać na oryginalne, identyczne z tymi, które zostały zamontowane fabrycznie w zamiatarce. Tylko zastosowanie oryginalnych części zamiennych pozwala zachować bezpieczeństwo produktu. Szczotki zamiatarki należy wymieniać co dwa lata lub co 50 godzin pracy. Demontaż szczotek należy przeprowadzić odwrotnie do montażu, opisanego w punkcie instrukcji *„Montaż maszyny”*.

Sprawdzanie poziomu oleju
Odkręcić wlew i wyjąć wskaźnik poziomu oleju (XXVII).
Wskaźnik oczyścić i osuszyć za pomocą czystej szmatki.
Włożyć wskaźnik do wlewu, ale nie przekręcać go. Następnie wyjąć i zaobserwować wskazany poziom oleju.
Jeśli wskazany poziom jest zbyt niski, należy uzupełnić olej do górnego poziomu wskaźnika (kreskowane pole).
Wkręcić wskaźnik we wlew oleju.

Wymiana oleju silnikowego
Wymianę oleju silnikowego należy przeprowadzić po upływie od 2 do 4 pierwszych godzin pracy. Każdą kolejną wymianę oleju należy przeprowadzać co 25 godzin pracy.
Uwaga! Wymianę oleju silnikowego najlepiej przeprowadzać zaraz po zatrzymaniu silnika. Wtedy olej jest najbardziej rzadki i najszybciej spłynie z komory przekładni silnika.
Podczas wymiany oleju należy zachować ostrożność. Olej zaraz po zatrzymaniu silnika jest rozgrzany i może być przyczyną oparzeń. Zbiornik oleju jest wyposażony w otwór spustowy. Pod otwór spustowy podstawić naczynie o pojemności większej niż pojemność zbiornika oleju. Za pomocą klucza wykręcić całkowicie zawór spustowy (XXVIII). Pozwolić spłynąć olejowi do zbiornika, a następnie kluczem wkręcić zawór spustowy. Powycierać do sucha resztki oleju.
Uzupełnić olej zgodnie z procedurą opisaną w punkcie: *„Przygotowanie do pracy”*.
Uwaga! Zużyty olej silnikowy należy poddać utylizacji zgodnie z lokalnymi przepisami. Zabronione jest wylewanie oleju silnikowego do kanalizacji.

Konserwacja filtru powietrza (XXIX) – co każde 25 godzin pracy
Uwaga! Nie użytkować urządzenia bez poprawnie zamontowanego filtru powietrza lub z uszkodzonym filtrem powietrza. W przeciwnym wypadku silnik spalinowy może zassać nieczystości, które w normalnych warunkach zostałby zatrzymane przez filtr. Nieczystości mogą doprowadzić do zakłócenia pracy silnika, a nawet do jego uszkodzenia.
Odblokować zaczepy mocujące i otworzyć obudowę filtru. Wyciągnąć filtr, a następnie wymienić go na nowy. Możliwe jest zastosowanie filtru typ T320 o nr. katalogowym YT-855491. Zamontować filtr na miejsce i zamknąć pokrywę filtru. Upewnić się czy obudowa filtru jest szczelnie zamknięta oraz czy wszystkie zaczepy obudowy trafiły na swoje miejsce.

Konserwacja świecy zapłonowej (XXX) – co każde 100 godzin pracy
Odłączyć przewód od świecy. Wykręcić świecę zapłonową kluczem do świec. Szczotką drucianą oczyścić elektrody z nalotu węglowego (tzw. nagaru). Sprawdzić odległość miedzy elektrodami, powinna wynosić od 0,7 mm do 0,8 mm.
W przypadku stwierdzenia przepalonych elektrod lub pękniętej osłony ceramicznej, wymienić świecę na nową. Możliwe jest zastosowanie świecy zapłonowej typ E7RTC o nr. katalogowym YT-855488.
Wkręcić świecę. Podłączyć przewód do świecy.

PRZECHOWYWANIE I TRANSPORT PRODUKTU

Uwaga! Zawsze przed przechowywaniem lub transportem należy opróżnić zbiornik paliwa.
Pod otwór spustowy podstawić naczynie o pojemności większej niż pojemność zbiornika paliwa.
Za pomocą klucza wykręcić zawór spustowy paliwa (XXXI). Po opróżnieniu maszyny z paliwa zakręcić zawór spustowy paliwa.
Oczyścić wg wskazówek instrukcji.

Przechowywać w ciemnych, suchych, wolnych od szronu i dobrze wentylowanych pomieszczeniach. Miejsce przechowywania powinno chronić przed dostępem dzieci. Produkt należy przechowywać w temperaturze pomiędzy 10, a 30 st. C. Zalecane jest przechowywanie produktu w opakowaniu fabrycznym lub w innym opakowaniu chroniącym przed kurzem. Produkt przechowywać w pozycji pionowej.

Produkt transportować przenosząc go za uchwyty. Podczas transportu produkt należy chronić od uderzeń oraz silnych wibracji. Na czas transportu produkt zabezpieczyć przed ześlizgnięciem się lub przewróceniem.

PRODUCT OVERVIEW

The petrol sweeper is used for mechanical sweeping and maintenance of hardened outdoor surfaces such as squares, driveways, car parks, pavements and domestic areas. Thanks to the combustion engine and the possibility of fitting additional accessories, it is possible to quickly and efficiently remove various types of dirt. Proper, reliable, and safe operation of the machine depends on appropriate use, that is why you should:

Read this entire manual before the first use of the machine and keep it for future reference.

The supplier shall not be held liable for any damage or injury resulting from improper use of the machine, failure to observe the safety regulations and recommendations of this instructions manual. Using the machine for purposes other than those for which it was intended shall cause the loss of the user's rights to a warranty and statutory warranty.

ACCESSORIES

The sweeper is supplied complete but requires assembly before first use.

SPECIFICATIONS

Parameter	Unit	Value
Part No.		YT-85600
Weight	[kg]	81
Fuel tank capacity	[l]	1.0
Oil tank capacity	[l]	0.6
Engine oil type		SAE 15W-40
Working width	[mm]	1000
Number of cylinders		1
Number of strokes		4
Cooling		Air cooling
Spark plug type		E7RTC
Air filter type		T320
Engine displacement	[cm^3]	196
Engine power	[kW]	3.5
Maximum engine rotational speed	[min^{-1}]	2800
Noise		
sound pressure	[dB (A)]	80.9 ± 3.0
power L_{WA}	[dB (A)]	94.41 ± 3.0
Vibration level	[m/s^2]	4.646 ± 1.5

SAFETY INSTRUCTIONS

IMPORTANT!
PLEASE READ THESE INSTRUCTIONS CAREFULLY BEFORE USE
KEEP FOR FUTURE REFERENCE

Instructions

Read the manual carefully. Familiarise yourself with the controls and proper use of the machine. If the machine is passed on to another person, the operating instructions must be included. Always use the machine in accordance with the guidelines in the manual.

The sweeper is designed for cleaning hardened outdoor surfaces such as concrete, asphalt, cobblestones, on car parks, pavements, driveways and other hardened domestic surfaces. The sweeper is used to remove dust, sand, fine dirt and fresh snow from paved surfaces. The machine cannot be used to remove coarse debris such as rubble, gravel and stones. It is forbidden to use the machine against its intended use. Remember that it is the operator or the user who is responsible for accidents or hazards to other people or the environment.

Do not allow children or anyone not familiar with the machine instructions to operate the machine.

Never work with the machine when anyone else, especially children or pets, is around. Before starting work, designate a safety zone within which bystanders and pets will not be allowed. A space with a radius of at least five metres must be maintained from the working machine.

Preparation

Always wear sturdy footwear and long trousers when working, and do not work with bare feet or in sandals.
Personal protective equipment such as safety goggles and ear defenders should be used during work. The use of personal protective equipment such as dust masks, slip-resistant safety shoes, helmets and hearing protectors reduce the risk of serious personal injuries.
Keep hair, clothing and work gloves away from moving parts of the machine. Loose clothing, jewellery or long hair can catch on moving parts of the machine and be caught, which can cause serious injury.
Avoid wearing damaged clothing which is too loose or has hanging straps or ribbons. Loose clothing parts can be caught by the machine moving parts which can lead to injuries.
Check the area where the unit will be working carefully and remove any stones, branches, wires, bones, toys and other foreign objects. Caught objects can cause damage to the machine, or can be ejected at high speed, which poses a threat to the operator and the environment.
Before turning on the machine, remove any spanners and other tools that have been used to adjust it. A spanner left on rotating parts of the machine can lead to serious injury.
Always check the brushes, fixing bolts and guards for wear or damage before use. Replace worn brushes, screws and guards before starting work. Check also whether the screw connections are not loose. Tighten the loose screws.

Using the sweeper

Do not work when tired or under the influence of drugs or alcohol. Even a moment's distraction while working can lead to serious personal injury.
WARNING! Do not operate the machine indoors or in confined space where vapours of dangerous carbon monoxide may accumulate. Fuel fumes and vapours are toxic. Intoxication can lead to accidents and cause serious injury or even death.
Never operate the machine in an explosive atmosphere in the presence of flammable liquids, gases or dust.
Work only in daylight or in good artificial lighting.
Do not operate the machine when there is a risk of lightning strikes.
Do not work in the rain.
Do not use the machine on wet, slippery or icy surfaces.
Do not work on bumpy, uneven or hollow surfaces.
Make sure your feet are always standing firmly on the incline.
Maintain balance. Maintain proper posture at all times. This will allow for easier control of the machine in the event of unexpected situations during operation.
Take special care when changing driving direction on a slope. Do not work on excessively inclined slopes. When working on slopes, move across the slope, never up or down.
Do not point the brush towards bystanders or animals.
Never use the sweeper near cars, fences, window panes without proper adjustment of the brush direction.
Pay particular attention when reversing or pulling the machine backwards. Keep feet and hands away from rotating parts.
Do not operate the sweeper with damaged guards and guards and without them. If guards or enclosures are damaged, they must be replaced with new ones free of defects before operation.
The sweeper must not be used to carry passengers.
The machine is not suitable for working on roofs.
Start the engine as instructed, ensure that the feet are away from the machine brush.
Keep hands and feet away from rotating parts.
Do not lift or carry the unit with the engine running.
Stop the sweeper engine and ensure that all moving parts have stopped:
- every time you need to step away from the machine
- before cleaning, checking, replacing accessories or repairing the machine
- after it being hit by a foreign object. Check the sweeper for damage and repair if necessary before restarting it
- before transport to and from the workplace
- if the machine starts to vibrate excessively (check immediately)

ATTENTION! After the engine is switched off, the brush continues to rotate for some time. Wait for the moving parts of the machine to stop.
If the machine starts to vibrate excessively (check immediately)
- check for damage,
- replace or repair any defective part,
- check and tighten loose parts.

Maintenance and storage

Warning! Disconnect the spark plug before adjusting, changing accessories or storing the machine. This will allow for avoiding accidental turning on of the machine.
Keep all nuts, bolts and screws in good condition to ensure safe device operation.
Do not store the sweeper with fuel in the tank.

Check the grass bin frequently for wear or damage.
Replace worn or damaged parts to ensure safety.
Be careful when adjusting the machine to avoid getting your fingers between moving and fixed parts of it.
Do not disconnect or modify the guards and safety components of the machine. Improper operation of the machine's guards and safety components can cause accidents.
Use original spare parts and equipment only. The use of unsuitable equipment can lead to damage to the machine and/or serious injury. Ensure that the correct type of accessories are used.

ADDITIONAL SAFETY INSTRUCTIONS FOR SWEEPERS

Recommended fuel, unleaded petrol E10, with an octane number of at least 95.
Use four-stroke engine fuel and oil which are free from solid impurities. Premium quality products are recommended. They will extend the service life of the engine.
Check the oil level in the engine regularly. Operating the sweeper with too low or no oil level can lead to damage and even fire.
Ensure that the sweeper is properly assembled before starting work.
Do not expose the machine to moisture. Do not use the sweeper during precipitation or when there is a risk of lightning. Do not use the sweeper in a humid and wet environment.
Before using the machine, it is recommended to ask your dealer or specialist to demonstrate how to use it safely and effectively.
Do not modify the machine in any way. Non-original spare parts must not be used.
Always start operation wearing work clothing, gloves, full footwear and safety glasses protecting against mechanical hazards.
If during work the operation of the sweeper seems suspicious (increased vibration, noise, odour, etc.), it should be immediately turned off and handed over to a repair centre.
The sweeper must be regularly maintained and kept clean.
For repairs and maintenance use only original spare parts.
The engine ventilation openings must be kept clear at all times.
Do not run the sweeper in enclosed or unventilated areas. **The exhaust gases contain substances that are harmful to health and must not be inhaled.**
The fuel feed system must be checked periodically. If you notice leaks, have the unit repaired by an authorised servicing centre.
Wait until the engine has reached its rated speed before working.
Do not allow fuel to run out while the engine is running!
Do not cover the ventilation inlets and outlets Even when the machine is not running.
Before transporting and storing the machine for an extended period of time, it is essential to empty the fuel tank.
Do not touch the engine surfaces that become hot during operation. This may cause burns.
ATTENTION! The fuel is highly flammable! Do not fill the fuel tank while the machine is running. Do not refuel near an open flame. Do not spill fuel. In the event of a fuel spillage, dry up the spilled fuel thoroughly before starting the machine. Tighten the fuel filler cap firmly and securely.
If leaving the machine unattended, switch off the engine and wait for the brushes to stop rotating
Do not modify the engine or other mechanisms of the sweeper in any way.
Do not operate the sweeper without the air filter correctly fitted.
Do not operate the machine when the guards are not in place.
Do not touch the rotating brush!

SAFETY INSTRUCTIONS FOR THE PLOUGH

The plough is used to shovel away fresh snow on paved surfaces such as concrete, asphalt and cobblestones.
Do not work on icy surfaces, especially on icy hills.
Do not work on bumpy, uneven or hollow surfaces.
Take extra care when working on snow-covered surfaces to avoid slipping and falling.
Before fitting or removing accessories, switch off the engine, wait for moving parts to stop, wait for all machine components to cool down completely and then disconnect the spark plug wire.
Before starting work, make sure that the screw connections have not come loose. Tighten the loose screws.

SAFETY INSTRUCTIONS FOR THE COLLECTOR

The collector serves as a basket for collecting fine dirt, dust and sand on paved surfaces such as concrete, asphalt and cobblestones.
The collector should not be used to collect coarse debris such as rubble, gravel and stones.
Do not work on bumpy, uneven or hollow surfaces.
It should be emptied regularly. Do not overfill the collector. Overfilling the collector can lead to brush blockage and damage to the machine.
Transport the collector to the emptying point on transport castors.

Before fitting or removing the collector, switch off the engine, wait for moving parts to stop, wait for all machine components to cool down completely and then disconnect the spark plug wire.
Before starting work, make sure that the screw connections have not come loose. Tighten the loose screws.

ASSEMBLING THE SWEEPER

Preparation for assembly
Unpack the product by removing all packaging components. It is recommended to retain the packaging, which can be of use when transporting or storing the product.
Check that no part of the product has been damaged during transport. In case of damage detection, such as cracks or deformations, it will disqualify the product from further use until it is repaired or damaged components are replaced.
It is recommended to place all the components on a flat, hard, and clean surface.
Use personal protective equipment such as protective gloves, eye protection, and protective clothing during assembly.
Before assembling the machine and accessories, switch off the machine and allow the engine and its components to cool down completely, then disconnect the spark plug wire.

Machine assembly
Install the handle first. The handle attachment is located in the centre of the machine. Unscrew the fixing nuts, place the handle in the mount and then fix it to the machine using the nuts (II). Ensure that the nuts securing the handle are tightened firmly and securely.
Attach the brush direction change lever to the brush guard. To do this, unscrew the nut from the fixing. Pass the lever through the clamp that locks its position, place it in the mount so that the spring is under the lever, and then install it using the nut (III). Mount the gearshift lever to the attachment at the rear of the machine using the fixing bolts and nuts (IV). The sweeper brush consists of two components. The brush should be seated on the axle on each side of the sweeper and then secured to the axle with washers and nuts as shown in the figure (V). Ensure that the brush drive lugs hit the notches on the inside of both brush components. Ensure that the nuts securing the brush to the axle on each side are tightened firmly and securely. Secure the secondary guards to the brush guard using the fixing bolts and nuts (VI). On the inside of the brush elements, there is an accessory holder where the sleeve must be inserted and then secured in the holder with a bolt and retaining nut (VII). A correctly installed unit should look like in the figure (I).

Installation instructions for additional accessories (available separately)

YATO YT-85605 collector
Fit a transport handle to the collector. Insert the lower hooks of the transport handle into the fixings and then into the hooks (VIII). Fit the first part of the collector mounting bracket to the sweeper with bolts and nuts (IX) to the holes in the top of the collector housing. A properly assembled collector should look like the figure (X). Slide the second part of the collector mounting bracket onto the accessory holder at the front of the sweeper, and then connect the collector to the sweeper by connecting the two parts of the mounting bracket (XI) together.

YATO YT-85606 plough
Mount the plough mounting brackets to the sweeper and the transport wheels to the plough with nuts and bolts. Ensure that all bolts are tightened firmly and securely. A properly assembled plough should look like the figure (XII). Connect the plough to the sweeper by placing the plough mounting brackets in the sweeper accessory holders (XIII).

OPERATING THE SWEEPER

Preparing for operation
Before starting work, check that the machine is not damaged, is correctly assembled and that all safety components are correctly attached. If the machine is found to be incomplete or damaged, further work is prohibited!
Clear the work area of all visible stones, roots, wires, toys and other obstacles that can be picked up by the machine brushes and thrown in a different direction. Particular attention must be paid to electrical cables to ensure that they do not enter the work zone. Leaving electrical cables in the work area can lead to damage to the wires, resulting in electric shock and even death.

ATTENTION! Only the amount of oil needed for engine maintenance was poured into the engine. Before the first start-up, the oil must be topped up to the required level.
In a factory state, there is only a small amount of oil in the engine to protect it during transport and storage. Prepare oil for four-stroke engines in viscosity class SAE 15W40.
Before replenishing the oil, place the machine on a flat surface, then unscrew the oil tank cover and wipe the oil bayonet attached to it dry. Fill the tank with oil. When filling, it is recommended to use a funnel or filler nozzle to avoid spilling oil. In case of spilling the oil, thoroughly wipe off its residues before starting the engine. Check that the level is appropriate. To do this, insert the bayonet into the inlet and screw the tank cover. Then unscrew it and check the oil level on the bayonet. The oil level should be between

the maximum and minimum levels on the bayonet (XXVII). After making sure that the oil level is correct, close the inlet with a cap.
Note! Check the oil level before each use.
After refilling oil, refill fuel. Use 95-octane unleaded petrol or better. To refuel, unscrew the fuel tank cover (XXV) and pour the fuel into the tank. When filling fuel, it is recommended to use a filler nozzle or funnel to reduce the risk of fuel splashes. If the fuel is splashed, thoroughly wipe off its residues. Wait until the vapours have completely evaporated and carry out the start-up at a different place than at which the fuel was filled. Close the fuel tank inlet with the cover after filling.
The rear wheels of the sweeper are inflatable. The recommended tyre pressure is 20 psi/1.38 bar. Inflate the tyres before starting work. Do not exceed the recommended tyre pressure. Check tyre pressure before starting work. Tyres should always be inflated to an even pressure level. Incorrect or uneven tyre pressure can lead to dangerous situations such as the machine tipping over on its side.

Handle height adjustment (XIV)
ATTENTION! Switch off the sweeper engine before adjusting the brush height.
To adjust the handle height, pull back the handle height adjustment lever, set the desired handle height and then lock the handle position by moving it to the forward position. Ensure that the handle is properly locked and will not change its position during operation.

Brush height adjustment
ATTENTION! Switch off the sweeper engine before adjusting the brush height.
Before using the sweeper, check that the brush is at the correct distance from the work surface. The brush may change its diameter as a result of wear and tear. In this case, it may be necessary to adjust the height of the brush to set the correct distance from the work surface. To do this, unscrew the brush height lock knob and then set the correct brush height using the height adjustment lever (XV). When the adjustment is complete, tighten the brush height lock knob firmly and securely. Ensure that the brush height adjustment lever is correctly locked and will not change its position during operation.

Brush direction adjustment
ATTENTION! Switch off the engine before adjusting the brush direction.
It is possible to change the direction of the brush by a maximum of 25 degrees in each direction. To do this, lift up the brush direction change lever, rotate the brush and then release the lever so that it locks into one of the five possible positions (XVI).

Starting and stopping the machine
Set the sweeper in the place where the work is to commence. Ensure that the brush drive lever and wheel drive lever are in the upper position. Only in this position will the brush and wheels do not rotate immediately after starting the engine.
If the engine is cold, depress the fuel pump 3 times (XVII).
Push the throttle lever fully forward into the position marked by the suction symbol (XVIII).
Pull the starter pull cord smoothly until you feel the resistance caused by the engine compression, which is when you should pull it vigorously and firmly (XIX). After a few pulls, the engine should start.
Once the engine has started, the starter cord handle should not be released from the hand, it should be brought to the lower position.
As the engine warms up, set the throttle lever in the working position, between the rabbit symbol — faster rotation and the turtle — slower rotation. Allow the engine to start running smoothly every time you reposition the throttle lever. The rate at which the throttle lever should be reversed depends on the ambient temperature in which you start the engine. The lower the ambient temperature, the slower the lever should be reversed.

Use the gearshift lever to set the direction of travel. It is possible to set three forward gears or a reverse gear.
ATTENTION! Shifting gears while the sweeper is in operation must only be done when the wheels and brush have come to a complete stop. To do this, release pressure on the wheel and brush drive lever. Ensure that both levers have returned to the upper position. Wait for the wheels and brushes to stop, change gear and proceed.

To do this, push the gearshift levers forward slightly, move the lever to the right or left to the position marked 1, 2, 3 – forward gear or R1 – reverse gear, then release pressure on the lever so that it locks into the selected position (XX).
ATTENTION! Ensure that the area around the machine is clear of obstructions before setting reverse gear and starting to turn. Do not turn the sweeper near walls of buildings, trees or other fixed obstacles to avoid dangerous situations. Keep hands, feet and clothing away from rotating parts of the machine!
Use the brush speed adjustment lever to set the brush speed. To unlock the speed control lever, press and hold the lever lock button, moving the lever towards the hare symbol will set a higher brush speed, while moving the lever towards the tortoise symbol will set a lower brush speed (XXI). Once the setting has been made, release pressure on the lock button.
To start the brush drive, pull the brush drive lever against the handle (XXII). The lever cannot be locked in the bottom position. It should be held down at all times during work.
To start the wheel drive, pull the wheel drive lever against the handle (XXIII). The lever cannot be locked in the bottom position. It should be held down at all times during work.

Warning! It is forbidden to lock the wheel drive lever or brush drive lever in the lower position. If this happens, the wheel drive and/or brush drive will be activated as the engine starts, which can lead to uncontrolled situations and cause serious injury.

Stop the machine following below steps: Release pressure on the brush drive lever and wheel drive lever and allow both levers to return to the upper position. Check that the brushes and wheels have stopped. Move the throttle lever to the position O; this will stop the engine (XXIV). **Warning!** The engine and exhaust system become hot during operation. Be careful not to get burned.

Refuelling

The fuel is highly flammable! All safety precautions regarding the handling of fuel must be observed. Do not fill the fuel tank while the machine is running. Do not refuel near an open flame. Smoking is not permitted in the refuelling area. Do not spill fuel. In the event of a fuel spillage, dry up the spilled fuel thoroughly before starting the machine. Tighten the fuel filler cap firmly and securely. Store fuel in tightly closed, approved containers away from heat sources and out of the reach of children.

Stop the engine according to the procedure described above.
Allow the engine to cool down.
Use 95-octane unleaded petrol or better. To refuel, unscrew the fuel tank cover (XXV) and pour the fuel into the tank. When filling fuel, it is recommended to use a filler nozzle or funnel to reduce the risk of fuel splashes. If the fuel is splashed, thoroughly wipe off its residues. Wait until the vapours have completely evaporated and carry out the start-up at a different place than at which the fuel was filled. Close the fuel tank inlet with the cover after filling.
Restart the engine according to the procedure under "*Starting and stopping the machine".*

Working with the sweeper.
Before starting work, prepare the area to be cleaned. Check that there are no obstacles in the mowing area that could be caught by the brush and damage the sweeper, or be ejected and pose a risk to an operator or bystanders.
Check that there are no electrical cables in the work area that could be caught by moving machine parts. Damage to an electrical cable presents a risk of electric shock, which can lead to serious injury or death.
Make sure that there are no bystanders or pets in the work area. If such persons appear during operation, stop the machine immediately and only then warn people of the danger.
Check all sweeper components before starting work. In case the damage is detected, do not start work before removing the damage or replacing the damaged components with new ones. Make sure that the ventilation openings are clear. If necessary, clean them with a soft cleaning tool or brush. Do not use sharp or metal objects for cleaning the product ventilation openings.
Check the tightness of the screw connections. Tighten if necessary.
Check that the handlebars are clean, free of grease and other contamination. If necessary, clean them with a soft cloth.
Take regular breaks during work to avoid fatigue and overwork. This will allow better product control and reduce the risk of accidents.
During operation, move along the rows (XXVI). Rows should be kept equal in width, slightly overlapping so as not to leave any space. Take special care when changing the direction.
Ensure that the area around the machine is clear of obstructions before turning. Do not turn the sweeper near walls of buildings, trees or other fixed obstacles to avoid dangerous situations. Keep hands, feet and clothing away from rotating parts of the machine!
When work is complete, switch off the sweeper, make sure the wheels and brushes have stopped, allow all machine components to cool, disconnect the spark plug wire and then proceed with maintenance.

Note! If a foreign object hits the machine during operation, immediately switch off the machine, make sure the wheels and brushes have stopped, allow all machine components to cool down and disconnect the spark plug wire. Then check the machine for damage. If the damage is detected, it is forbidden to continue working before removing the damage. Excessive vibration during operation can be caused by damage to the sweeper. In that case, stop working, disconnect the spark plug cable, and check the product.

SWEEPER MAINTENANCE

During the warranty period, the user cannot disassemble the machine or replace other assemblies or components than those listed below, as this will result in the loss of warranty rights. Any irregularities found during the inspection or the operation signal the need for repair to be done at the service centre.

Having finished your work, clean the housing, the ventilation openings, switches, additional handle, guards and accessories with compressed air jet at 0.3 MPa maximum, a brush or a dry cloth. Do not use any chemicals or cleaning agents. Clean the tools and handles with a clean and dry cloth.

Scheduled inspections
Periodic inspection and maintenance of the following machine assemblies must be carried out.

ATTENTION! All maintenance must be carried out with the machine switched off and not running. After switching off the engine, allow the engine and machine components to cool down completely and then disconnect the spark plug wire.
ATTENTION! If a service operation is not described below, This means that the machine must be serviced by a specialist service centre for this purpose.
ATTENTION! Where solvent is used for cleaning, avoid contact of the solvent with skin and eyes. Use personal protective equipment.

General maintenance activities
The product cannot be cleaned with a water jet or by immersion in water.
Check for wear and damage to the brush. If excessive wear or damage is found, replace the brush with a new one. Always replace the brushes with the original ones, identical to the ones installed in the sweeper at the factory. Only the use of original spare parts can maintain product safety. The sweeper brushes should be replaced every two years or after every 50 hours of operation. Disassembly of the brushes must be carried out in reverse to the assembly described in the section of the instructions *"Assembling the machine"*.

Checking the oil level
Unscrew the oil cap and remove the oil level indicator (XXVII).
Clean and dry the indicator with a clean cloth.
Insert the indicator back into the hole, but do not turn it. Then remove and check the oil level indicated.
If the indicated level is too low, the oil must be topped up to the upper level of the indicator (dashed box).
Screw the indicator into the oil filling hole.

Changing the engine oil
The engine oil should be changed after the first 2 to 4 hours of operation. Every subsequent oil change should be carried out every 25 hours of operation.
Note! It is best to change the engine oil as soon as the engine has come to a standstill. Then the oil is the thinnest and will flow out of the engine gearbox the fastest.
Care must be taken when changing the oil. As soon as the engine stops, the oil is hot and can cause burns. Each oil tank has a drain opening. Place a container with a capacity greater than that of the oil tank underneath the drain opening. Unscrew the drain valve (XXVIII) completely using a wrench. Allow the oil to flow into the tank and then screw in the drain valve using a wrench. Wipe any oil residue dry.
Top up the oil according to the procedure described under "Preparing for operation".
Note! Dispose of used engine oil in accordance with the local regulations. It is forbidden to spill engine oil into the sewer system.

Air filter maintenance (XXIX) – every 25 hours of operation
Note! Do not operate the tool without a correctly installed air filter or with a defective air filter. Otherwise the combustion engine may aspirate impurities that would normally settle on the air filter. Impurities can lead to malfunctions or, ultimately, cause its failure.
Unlock the fixing lugs and open the filter housing. Remove the filter and then replace it with a new one. It is possible to use a type T320 filter with part number YT-855491. Install the filter in place and fix the filter cover. Ensure that the filter housing is tightly closed and that all housing lugs are in place.

Spark plug maintenance (XXX) – every 100 hours of operation
Disconnect the cable from the spark plug. Unscrew the spark plug with the spark plug wrench. Use a wire brush to clean carbon deposits off the electrodes (so-called combustion deposits). Check the distance between the electrodes, it should range between 0.7 mm and 0.8 mm.
If burned electrodes or the ceramic casing is broken, replace the spark plug with a new one. It is possible to use spark plug type E7RTC with part number YT-855488.
Screw in the spark plug. Connect the cable to the spark plug.

STORAGE AND TRANSPORT

Note! Always empty the fuel tank before storing or transporting the tool.
Place a container with a capacity greater than that of the oil tank underneath the drain opening.
Use a spanner to unscrew the fuel drain valve (XXXI). After emptying the machine of fuel, turn the fuel drain valve off.
Clean according to the instructions.

Store in the dark, dry, frost-free, and well-ventilated areas. The place of storage should protect the tool from access by children. The product should be stored at a temperature between 10°C and 30°C. It is recommended that the product is stored in its original packaging or another packaging that protects it from dust. Store the tool in a vertical position.

Transport the product by carrying it by the handles. Protect the product from impacts and strong vibrations during transport. Secure the product against slipping or tipping over during transport.

PRODUKTBESCHREIBUNG

Die Benzin-Kehrmaschine wird zum maschinellen Kehren und zur Pflege von befestigten Außenflächen wie Plätzen, Zufahrtswegen, Parkplätzen, Gehwegen und Wohnbereichen eingesetzt. Dank des Verbrennungsmotors und der Möglichkeit, zusätzliches Zubehör zu montieren, ist es möglich, verschiedene Arten von Schmutz schnell und effizient zu entfernen. Der korrekte, zuverlässige und sichere Betrieb der Maschine hängt von der richtigen Bedienung ab:

Lesen Sie vor Beginn der Arbeiten die gesamte Bedienungsanleitung durch und bewahren Sie sie für die weitere Nutzung auf.

Der Lieferant haftet nicht für jegliche Schäden und Verletzungen, die durch unsachgemäße Verwendung der Maschine, Nichtbeachtung der Sicherheitsvorschriften und Empfehlungen dieser Bedienungsanleitung entstehen. Die unsachgemäße Verwendung der Maschine führt ebenfalls zum Erlöschen der Garantie- und Gewährleistungsansprüche des Benutzers.

ZUBEHÖR

Die Kehrmaschine wird komplett geliefert, vor dem ersten Einsatz ist jedoch der Zusammenbau erforderlich.

TECHNISCHE DATEN:

Parameter	Maßeinheit	Wert
Artikel-Nr.		YT-85600
Gewicht	[kg]	81
Kraftstofftankkapazität	[l]	1,0
Öltankvolumen	[l]	0,6
Motoröltyp		SAE 15W-40
Arbeitsbreite	[mm]	1000
Zylinderanzahl		1
Taktzahl		4
Kühlung		Luft
Zündkerzentyp		E7RTC
Typ des Luftfilters		T320
Hubraum	[cm^3]	196
Motorleistung	[kW]	3,5
Maximale Motordrehzahl	[min^{-1}]	2800
Lärmpegel		
Schalldruck	[dB (A)]	80,9 ±3,0
Schallleistungspegel L_{WA}	[dB (A)]	94,41 ±3,0
Schwingungsemission	[m/s^2]	4,646 ± 1,5

SICHERHEITSHINWEISE

WICHTIG!
BITTE LESEN SIE DIESE ANWEISUNGEN VOR DER VERWENDUNG SORGFÄLTIG DURCH
ZUR ZUKÜNFTIGEN VERWENDUNG AUFBEWAHREN

Unterweisung
Lesen Sie die Bedienungsanleitung sorgfältig durch. Machen Sie sich mit den Steuerungssystemen und der ordnungsgemäßen Verwendung der Maschine vertraut. Wird die Maschine an eine andere Person weitergegeben, muss die Bedienungsanleitung mitgegeben werden. Die Maschine sollte immer in Übereinstimmung mit den Anweisungen in der Bedienungsanleitung verwendet werden.
Die Kehrmaschine ist für die Reinigung von befestigten Außenflächen wie Beton, Asphalt, Kopfsteinpflaster, auf Parkplätzen, Gehwegen, Zufahrtswegen und anderen gehärteten Oberflächen im Wohnbereich konzipiert. Die Kehrmaschine wird eingesetzt, um Staub, Sand, feinen Schmutz und frischen Schnee von befestigten Flächen zu entfernen. Die Maschine kann nicht zum Entfernen von grobem Schutt wie Schotter, Kies und Steinen verwendet werden. Es ist verboten, die Kehrmaschine für andere als die vorgesehenen Zwecke zu verwenden. Es muss daran erinnert werden, dass der Betreiber oder Benutzer für Unfälle oder Gefahren für andere Personen oder die Umwelt verantwortlich ist.
Lassen Sie die Maschine nicht von Kindern oder Personen bedienen, die nicht mit der Bedienungsanleitung der Maschine vertraut sind. Betreiben Sie das Gerät nicht, wenn andere Personen, insbesondere Kinder oder Haustiere, in der Nähe sind. Vor Beginn der Arbeiten ist eine Sicherheitszone festzulegen, in der sich Unbeteiligte und Haustiere nicht aufhalten dürfen. Es muss ein Abstand von mindestens fünf Metern zur arbeitenden Maschine eingehalten werden.

Vorbereitung
Tragen Sie bei der Arbeit immer festes Schuhwerk und lange Hosen und arbeiten Sie nicht mit bloßen Füßen oder in Sandalen.
Bei der Arbeit sollte persönliche Schutzausrüstung wie Schutzbrille und Gehörschutz getragen werden. Die Verwendung von persönlicher Schutzausrüstung wie Staubmasken, Sicherheitsschuhen, Helmen und Gehörschützern verringert das Risiko schwerer Verletzungen.
Halten Sie Haare, Kleidung und Arbeitshandschuhe von beweglichen Maschinenteilen fern. Lose Kleidung, Schmuck oder lange Haare können sich in beweglichen Teilen der Maschine verfangen und eingeklemmt werden, was zu schweren Verletzungen führen kann.
Vermeiden Sie beschädigte, zu weite Kleidung oder solche mit baumelnden Trägern oder Bändern. Lose Kleidungsstücke können sich in beweglichen Maschinenteilen verfangen, was zu Verletzungen führen kann.
Überprüfen Sie den Bereich, in dem das Gerät arbeiten soll, sorgfältig und entfernen Sie Steine, Äste, Drähte, Knochen, Spielzeug und andere Fremdkörper. Verfangene Gegenstände können die Maschine beschädigen oder mit hoher Geschwindigkeit herausgeschleudert werden und eine Gefahr für den Bediener und die Umwelt darstellen.
Entfernen Sie vor dem Einschalten der Maschine alle Schraubenschlüssel oder andere Werkzeuge, die zum Einstellen verwendet wurden. Ein Schraubenschlüssel, der auf rotierenden Maschinenteilen liegt, kann zu schweren Verletzungen führen.
Prüfen Sie die Bürsten, Befestigungsbolzen und Schutzvorrichtungen vor dem Gebrauch stets auf Verschleiß oder Beschädigung. Ersetzen Sie verschlissene Bürsten, Schrauben und Schutzvorrichtungen, bevor Sie mit der Arbeit beginnen. Überprüfen Sie auch, ob die Schraubverbindungen nicht locker sind. Lose Schrauben anziehen.

Einsatz der Kehrmaschine
Arbeiten Sie nicht, wenn Sie müde sind oder unter dem Einfluss von Drogen oder Alkohol stehen. Selbst eine kurze Unaufmerksamkeit bei der Arbeit kann zu schweren Verletzungen führen.
WARNUNG! Betreiben Sie das Gerät nicht in geschlossenen Räumen, in denen sich Dämpfe von gefährlichem Kohlenmonoxid ansammeln können. Kraftstoffdämpfe und -abgase sind giftig. Eine Vergiftung mit diesen Stoffen kann zu Unfällen führen und schwere Verletzungen oder sogar den Tod verursachen.
Betreiben Sie die Maschine niemals in einer explosiven Atmosphäre, in der sich brennbare Flüssigkeiten, Gase oder Stäube befinden.
Arbeiten Sie nur bei Tageslicht oder guter künstlicher Beleuchtung.
Betreiben Sie die Maschine nicht, wenn die Gefahr eines Blitzeinschlags besteht.
Nicht im Regen arbeiten.
Verwenden Sie die Maschine nicht auf nassen, rutschigen oder vereisten Oberflächen.
Arbeiten Sie nicht auf holprigen, unebenen oder hohlen Oberflächen.
Achten Sie darauf, dass Ihre Füße immer fest auf der Schräge stehen.
Halten Sie bei der Arbeit das Gleichgewicht. Achten Sie stets auf eine korrekte Körperhaltung. Dies erleichtert die Kontrolle der Maschine bei unerwarteten Situationen während des Betriebs.
Seien Sie besonders vorsichtig beim Richtungswechsel am Hang. Arbeiten Sie nicht an zu stark geneigten Hängen. Wenn Sie an Hängen arbeiten, bewegen Sie sich quer zum Hang, niemals bergauf oder bergab.
Richten Sie die Bürste nicht auf Umstehende oder Tiere.
Verwenden Sie die Kehrmaschine niemals in der Nähe von Autos, Zäunen oder Fensterscheiben, ohne die Bürstenrichtung richtig einzustellen.
Seien Sie besonders vorsichtig, wenn Sie die Maschine rückwärts fahren oder zurückziehen. Halten Sie Füße und Hände von den rotierenden Teilen fern.
Betreiben Sie die Kehrmaschine nicht mit beschädigten oder nicht installierten Schutzvorrichtungen und Gehäusen. Wenn Schutzvorrichtungen oder Gehäuse beschädigt sind, müssen sie vor dem Betrieb durch neue, fehlerfreie ersetzt werden.
Die Kehrmaschine darf nicht zur Personenbeförderung genutzt werden.
Die Maschine ist nicht für Arbeiten auf Dächern geeignet.
Starten Sie den Motor wie vorgeschrieben und stellen Sie sicher, dass die Füße von der Maschinenbürste entfernt sind.
Hände und Füße von rotierenden Teilen fernhalten.
Heben oder tragen Sie das Gerät nicht bei laufendem Motor.
Stellen Sie den Motor der Kehrmaschine ab und vergewissern Sie sich, dass alle beweglichen Teile zum Stillstand gekommen sind:
- jedes Mal, wenn Sie sich von dem Gerät entfernen müssen
- vor dem Reinigen, Überprüfen, Ersetzen von Zubehör oder Reparieren des Geräts
- nachdem das Gerät von einem Fremdkörper getroffen worden ist. Prüfen Sie die Kehrmaschine auf Schäden und reparieren Sie sie gegebenenfalls, bevor Sie sie wieder in Betrieb nehmen
- vor dem Transport zum und vom Arbeitsplatz
- wenn die Maschine übermäßig zu vibrieren beginnt (sofort prüfen)

ACHTUNG! Nach dem Abschalten des Motors dreht sich die Bürste noch eine Zeit lang weiter. Warten Sie, bis die beweglichen Teile der Maschine zum Stillstand gekommen sind.
Wenn das Gerät übermäßig zu vibrieren beginnt (sofort prüfen)
- auf Schäden überprüfen,

- ein defektes Teil ersetzen oder reparieren,
- lose Teile prüfen und festziehen.

Wartung und Lagerung
Warnung! Ziehen Sie die Zündkerze ab, bevor Sie die Maschine einstellen, Zubehörteile wechseln oder die Maschine einlagern. Dadurch wird verhindert, dass das Gerät versehentlich eingeschaltet wird.
Halten Sie alle Muttern und Schrauben in gutem Zustand, um sicherzustellen, dass das Gerät sicher funktioniert.
Lagern Sie die Kehrmaschine nicht mit Kraftstoff im Tank.
Kontrollieren Sie den Abfallbehälter regelmäßig auf Verschleiß oder Beschädigung.
Ersetzen Sie verschlissene oder beschädigte Teile, um Sicherheit zu gewährleisten.
Achten Sie beim Einstellen der Maschine darauf, dass Ihre Finger nicht zwischen bewegliche und feste Teile der Maschine geraten.
Die Schutzvorrichtungen und Sicherheitselemente der Maschine dürfen nicht abmontiert oder verändert werden. Die unsachgemäße Bedienung der Schutzvorrichtungen und Sicherheitselemente der Maschine kann zu Unfällen führen.
Verwenden Sie nur Original-Ersatzteile und -Ausrüstung. Die Verwendung ungeeigneter Ausrüstung kann zu Schäden an der Maschine und/oder schweren Verletzungen führen.
Vergewissern Sie sich, dass die richtige Art von Zubehör verwendet wird.

ZUSÄTZLICHE SICHERHEITSHINWEISE FÜR KEHRMASCHINEN

Empfohlener Kraftstoff, bleifreies Benzin E10 mit einer Oktanzahl von mindestens 95.
Nur schmutzfreie und für Viertaktmotoren vorgesehene Kraftstoffe und Öle, am besten Markenprodukte, verwenden. Es wird empfohlen, die Produkte hoher Qualität zu verwenden. Dies verlängert die Lebensdauer des Motors.
Kontrollieren Sie regelmäßig den Ölstand im Motor. Der Betrieb der Kehrmaschine mit zu wenig oder ohne Öl kann zu Schäden oder sogar zu einem Brand führen.
Vergewissern Sie sich vor Arbeitsbeginn, dass die Kehrmaschine ordnungsgemäß zusammengebaut ist.
Das Gerät darf nicht der Feuchtigkeit ausgesetzt werden. Benutzen Sie die Kehrmaschine nicht bei Niederschlägen oder in Gebieten mit Blitzschlaggefahr. Verwenden Sie das Gerät nicht in feuchten oder nassen Umgebungen.
Es ist ratsam, sich vor dem Einsatz der Maschine von einem Händler oder Fachmann zeigen zu lassen, wie man die Maschine sicher und effektiv einsetzt.
Die Maschine darf in keiner Weise verändert werden. Es dürfen keine Nicht-Original-Ersatzteile verwendet werden.
Beginnen Sie die Arbeit immer mit Arbeitskleidung, Handschuhen, festem Schuhwerk und Schutzbrille, um sich vor mechanischen Gefahren zu schützen.
Wenn das Verhalten der Maschine während des Betriebs verdächtig erscheint (erhöhte Vibrationen, Geräusche, Geruch usw.), schalten Sie die Maschine sofort aus und geben Sie sie an eine Reparaturwerkstatt.
Pflegen Sie die Maschine regelmäßig und halten Sie sie sauber.
Verwenden Sie für Reparaturen und Wartung nur Original-Ersatzteile.
Die Motorentlüftung muss immer frei und sauber sein.
Betreiben Sie die Kehrmaschine nicht in geschlossenen Räumen oder Räumen ohne Belüftung. **Die Abgase enthalten gesundheitsschädliche Stoffe und dürfen nicht eingeatmet werden.**
Die Kraftstoffversorgung ist regelmäßig zu prüfen. Wenn Sie Undichtigkeiten feststellen, lassen Sie das Gerät in einer autorisierten Servicestelle des Herstellers reparieren.
Warten Sie, bis der Motor seine Nenndrehzahl erreicht hat, bevor Sie mit der Arbeit beginnen.
Es ist nicht zulässig, den Kraftstoff bei laufendem Gerätemotor vollständig ausgehen zu lassen!
Die Luftein- und -auslässe dürfen nicht abgedeckt werden, auch wenn die Maschine nicht läuft.
Bevor Sie die Maschine für längere Zeit transportieren oder lagern, müssen Sie den Kraftstofftank leeren.
Berühren Sie keine Motoroberflächen, die während des Betriebs heiß werden, da dies zu Verbrennungen führen kann.
ACHTUNG! Der Kraftstoff ist leicht entzündlich! Füllen Sie den Kraftstofftank nicht bei laufender Maschine auf. Tanken Sie nicht in der Nähe einer offenen Flamme. Verschütten Sie keinen Kraftstoff. Falls Kraftstoff verschüttet wurde, trocknen Sie den verschütteten Kraftstoff gründlich auf, bevor Sie die Maschine starten. Ziehen Sie den Tankdeckel fest und sicher an.
Wenn Sie die Maschine unbeaufsichtigt lassen, schalten Sie den Motor aus und warten Sie, bis sich die Bürsten nicht mehr drehen
Nehmen Sie keine Veränderungen am Motor oder anderen Mechanismen der Kehrmaschine vor.
Betreiben Sie die Maschine nicht ohne korrekt eingesetzten Luftfilter.
Betreiben Sie die Maschine nicht, wenn die Schutzvorrichtungen nicht angebracht sind.
Berühren Sie nicht die rotierende Bürste!

SICHERHEITSHINWEISE FÜR DEN PFLUG

Der Pflug wird zum Wegschaufeln von Neuschnee auf befestigten Flächen wie Beton, Asphalt und Kopfsteinpflaster verwendet.
Arbeiten Sie nicht auf vereisten Flächen, insbesondere nicht auf vereisten Hügeln.

Arbeiten Sie nicht auf holprigen, unebenen oder hohlen Oberflächen.
Seien Sie bei Arbeiten auf schneebedeckten Flächen besonders vorsichtig, um Ausrutschen und Stürze zu vermeiden.
Bevor Sie Zubehörteile ein- oder ausbauen, stellen Sie den Motor ab, warten Sie, bis alle beweglichen Teile zum Stillstand gekommen sind, warten Sie, bis alle Maschinenteile vollständig abgekühlt sind, und ziehen Sie dann das Zündkerzenkabel ab.
Vergewissern Sie sich vor Beginn der Arbeiten, dass sich die Schraubverbindungen nicht gelöst haben. Lose Schrauben anziehen.

SICHERHEITSHINWEISE FÜR DEN LAUBSAMMLER

Der Laubsammler dient als Korb zum Auffangen von feinem Schmutz, Staub und Sand auf befestigten Flächen wie Beton, Asphalt und Kopfsteinpflaster.
Der Laubsammler sollte nicht zum Sammeln von grobem Schutt wie Schotter, Kies und Steinen verwendet werden.
Arbeiten Sie nicht auf holprigen, unebenen oder hohlen Oberflächen.
Er sollte regelmäßig geleert werden. Achten Sie darauf, dass der Laubsammler nicht überläuft. Eine Überfüllung des Laubsammlers kann zur Verstopfung der Bürsten und zu Schäden an der Maschine führen.
Transportieren Sie den Laubsammler auf Transportrollen zur Entleerungsstelle.
Bevor Sie den Laubsammler ein- oder ausbauen, stellen Sie den Motor ab, warten Sie, bis alle beweglichen Teile zum Stillstand gekommen sind, warten Sie, bis alle Maschinenteile vollständig abgekühlt sind, und ziehen Sie dann das Zündkerzenkabel ab.
Vergewissern Sie sich vor Beginn der Arbeiten, dass sich die Schraubverbindungen nicht gelöst haben. Lose Schrauben anziehen.

MONTAGE DER KEHRMASCHINE

Vorbereitung zur Montage
Packen Sie das Produkt aus und entfernen Sie alle Verpackungen. Es wird empfohlen, die Verpackungen aufzubewahren, weil sie während des Transports oder der Lagerung des Produkts nützlich sein kann.
Prüfen Sie, dass kein Teil des Produkts während des Transports beschädigt wurde. Beobachtete Schäden, wie Risse oder Verformungen, schließen das Produkt von der weiteren Verwendung aus, bis es repariert wird bzw. beschädigte Teile ersetzt werden.
Es wird empfohlen, alle Teile auf eine flache, harte und saubere Oberfläche zu legen.
Verwenden Sie bei der Montage persönliche Schutzausrüstung wie Schutzhandschuhe, Augenschutz und Schutzkleidung.
Bevor Sie die Maschine und das Zubehör zusammenbauen, schalten Sie die Maschine aus und lassen Sie den Motor und seine Komponenten vollständig abkühlen. Ziehen Sie dann das Zündkerzenkabel ab.

Montage der Maschine
Bringen Sie zuerst den Griff an. Die Griffbefestigung befindet sich in der Mitte der Maschine. Schrauben Sie die Befestigungsmuttern ab, setzen Sie den Griff in die Befestigung und befestigen Sie ihn dann mit den Muttern (II) an der Maschine. Vergewissern Sie sich, dass die Muttern zur Befestigung des Griffs fest und sicher angezogen sind.
Befestigen Sie den Bürstenrichtungshebel an der Bürsten-Schutzabdeckung. Dazu schrauben Sie die Mutter von der Befestigung ab. Führen Sie den Hebel durch die Klemme, die ihn arretiert, setzen Sie ihn so in die Befestigung ein, dass die Feder unter dem Hebel liegt, und befestigen Sie ihn dann mit der Mutter (III). Montieren Sie den Schalthebel mit den Befestigungsschrauben und -muttern (IV) an der Befestigung am Heck der Maschine. Die Bürste der Kehrmaschine besteht aus zwei Komponenten. Die Bürste sollte auf die Achse auf jeder Seite der Kehrmaschine aufgesetzt und dann mit Unterlegscheiben und Muttern an der Achse befestigt werden, wie in der Abbildung (V) gezeigt. Achten Sie darauf, dass die Bürstenantriebsnasen auf die Kerben an der Innenseite der beiden Bürstenteile treffen. Stellen Sie sicher, dass die Muttern, mit denen die Bürste auf jeder Seite an der Achse befestigt ist, fest und sicher angezogen sind. Befestigen Sie die sekundären Schutzvorrichtungen mit den Befestigungsschrauben und -muttern (VI) an der Bürsten-Schutzabdeckung. An der Innenseite der Bürstenelemente befindet sich eine Zubehörhalterung, in die die Hülse eingesetzt und anschließend mit einer Schraube und einer Befestigungsmutter (VII) in der Halterung befestigt werden muss. Eine korrekt montierte Maschine sollte wie in der Abbildung (I) gezeigt aussehen.

Montageanleitung für weiteres Zubehör (separat erhältlich)

Laubsammler YATO YT-85605
Montieren Sie eine Transporthalterung am Laubsammler. Stecken Sie die unteren Haken der Transporthalterung in die Befestigungen und dann in die Haken (VIII). Befestigen Sie den ersten Teil der Halterung, mit der der Laubsammler an der Kehrmaschine befestigt ist, mit Schrauben und Muttern (IX) an den Löchern im oberen Teil des Laubsammlergehäuses. Ein korrekt montierter Laubsammler sollte wie in der Abbildung (X) gezeigt aussehen. Schieben Sie den zweiten Teil der Halterung, mit der der Laubsammler an der Kehrmaschine befestigt ist, auf die Zubehörhalterung an der Vorderseite der Kehrmaschine und verbinden Sie dann den Laubsammler mit der Kehrmaschine, indem Sie die beiden Teile der Befestigungshalterung (XI) verbinden.

Pflug YATO YT-85606
Befestigen Sie die Halterungen, mit denen der Pflug an der Kehrmaschine befestigt ist, und die Transporträder mit Schrauben und Muttern am Pflug. Stellen Sie sicher, dass alle Schrauben fest und sicher angezogen sind. Ein korrekt montierter Pflug sollte wie

in der Abbildung (XII) gezeigt aussehen. Verbinden Sie den Pflug mit der Kehrmaschine, indem Sie die Pflughalterungen in die Zubehörhalterungen der Kehrmaschine (XIII) einsetzen.

BEDIENUNG DER KEHRMASCHINE

Vorbereitung zum Betrieb
Vergewissern Sie sich vor Beginn der Arbeiten, dass die Maschine nicht beschädigt ist, dass sie richtig zusammengebaut ist und dass alle Sicherheitselemente korrekt angebracht sind. Wenn die Maschine unvollständig oder beschädigt ist, sind weitere Arbeiten verboten!
Befreien Sie den Arbeitsbereich von allen sichtbaren Steinen, Wurzeln, Drähten, Spielzeug und anderen Hindernissen, die von den Bürsten der Maschine erfasst und in eine andere Richtung geschleudert werden können. Besonderes Augenmerk muss auf elektrische Leitungen gelegt werden, um sicherzustellen, dass diese nicht in den Arbeitsbereich gelangen. Das Liegenlassen von Stromkabeln im Arbeitsbereich kann zu Schäden an den Kabeln führen, die einen Stromschlag und sogar den Tod zur Folge haben können.

ACHTUNG! In den Motor wurde nur so viel Öl eingefüllt, wie für die Wartung des Motors erforderlich war. Vor der ersten Inbetriebnahme muss das Öl auf den erforderlichen Stand aufgefüllt werden.
Werkseitig befindet sich nur eine geringe Menge Öl im Motor, um den Motor während Transport und Lagerung zu schützen. Öl für Viertaktmotoren in der Viskositätsklasse SAE 15W40 ist vorzubereiten.
Stellen Sie das Gerät vor dem Nachfüllen des Öls auf eine ebene Fläche und schrauben Sie dann den Deckel des Ölbehälters ab und wischen Sie den daran befestigten Ölbajonettverschluss ab. Befüllen Sie den Tank mit Öl. Beim Befüllen wird empfohlen, einen Trichter oder Ausgießer zu verwenden, um das Verschütten von Öl zu vermeiden. Wischen Sie im Falle eines Ölaustritts das restliche Öl gründlich auf, bevor Sie den Motor starten. Überprüfen Sie, ob der Ölstand korrekt ist. Setzen Sie dazu den Bajonettverschluss in die Einfüllöffnung ein und schrauben Sie den Tankdeckel fest. Schrauben Sie ihn anschließend ab und kontrollieren Sie den Ölstand am Bajonett. Der Ölstand sollte zwischen dem maximalen und dem minimalen Niveau des Bajonetts liegen (XXVII). Nachdem Sie sich vergewissert haben, dass der Ölstand korrekt ist, verschließen Sie die Einfüllöffnung mit einem Stopfen.
Achtung! Der Ölstand sollte vor jedem Arbeitsbeginn überprüft werden.
Nach dem Nachfüllen des Öls Kraftstoff nachfüllen. Der Kraftstoff muss bleifreies Benzin mit einer Oktanzahl von mindestens 95 sein. Zum Tanken schrauben Sie den Tankdeckel (XXV) ab und füllen den Kraftstoff in den Tank. Beim Einfüllen von Kraftstoff wird empfohlen, einen Ausgießer oder Trichter zu verwenden, um die Gefahr des Verschüttens von Kraftstoff zu verringern. Wenn der Kraftstoff spritzt, wischen Sie die Rückstände gründlich ab. Warten Sie, bis die Dämpfe vollständig verdunsten haben, und führen Sie die Inbetriebnahme an einem anderen Ort als dem Kraftstoffeinfüllbereich durch. Verschließen Sie nach dem Einfüllen von Kraftstoff die Einfüllöffnung des Kraftstofftanks mit dem Deckel.
Die Hinterräder der Kehrmaschine sind luftbereift. Der empfohlene Reifendruck beträgt 20 PSI / 1,38 BAR. Pumpen Sie die Reifen vor Arbeitsbeginn auf. Überschreiten Sie nicht den empfohlenen Reifendruck. Prüfen Sie vor Beginn der Arbeiten den Reifendruck. Die Reifen sollten immer auf einen gleichmäßigen Druck aufgepumpt werden. Ein falscher oder ungleichmäßiger Reifendruck kann zu gefährlichen Situationen führen, z. B. zum Umkippen der Maschine auf die Seite.

Höhenverstellung des Griffs (XIV)
ACHTUNG! Schalten Sie den Motor der Kehrmaschine aus, bevor Sie die Bürstenhöhe einstellen.
Um die Griffhöhe einzustellen, ziehen Sie den Hebel zur Höhenverstellung des Griffs zurück, stellen Sie die gewünschte Griffhöhe ein und verriegeln Sie die Griffposition, indem Sie ihn nach vorne schieben. Vergewissern Sie sich, dass der Griff richtig verriegelt ist und seine Position während des Betriebs nicht verändert.

Höhenverstellung der Bürste
ACHTUNG! Schalten Sie den Motor der Kehrmaschine aus, bevor Sie die Bürstenhöhe einstellen.
Vergewissern Sie sich vor dem Einsatz der Kehrmaschine, dass die Bürste den richtigen Abstand zur Arbeitsfläche hat. Die Bürste kann durch Abnutzung ihren Durchmesser verändern. In diesem Fall kann es erforderlich sein, die Höhe der Bürste anzupassen, um den richtigen Abstand zur Arbeitsfläche einzustellen. Dazu schrauben Sie den Feststellknopf für die Bürstenhöhe ab und stellen dann mit dem Hebel zur Höhenverstellung der Bürste (XV) die richtige Bürstenhöhe ein. Wenn die Einstellung abgeschlossen ist, ziehen Sie den Feststellknopf für die Bürstenhöhe fest und sicher an. Vergewissern Sie sich, dass der Hebel für die Höhenverstellung der Bürste richtig eingerastet ist und seine Position während des Betriebs nicht verändert.

Einstellung der Bürstenrichtung
ACHTUNG! Stellen Sie den Motor ab, bevor Sie die Bürstenrichtung einstellen.
Es ist möglich, die Richtung der Bürste um maximal 25 Grad in jede Richtung zu ändern. Heben Sie dazu den Bürstenrichtungshebel an, drehen Sie die Bürste und lassen Sie dann den Hebel los, sodass er in einer der fünf möglichen Positionen einrastet (XVI).

Starten und Stoppen der Maschine
Stellen Sie die Kehrmaschine am Startpunkt auf. Stellen Sie sicher, dass sich der Bürstenantriebshebel und der Radantriebshebel

in der oberen Position befinden. Nur in dieser Position ist sichergestellt, dass sich die Bürste und die Räder nicht drehen, sobald der Motor angelassen wird.
Wenn der Motor kalt ist, drücken Sie die Kraftstoffpumpe 3 Mal (XVII).
Schieben Sie den Drosselhebel ganz nach vorne in die mit dem Ansaugsymbol (XVIII) gekennzeichnete Position.
Ziehen Sie sanft am Starterseil, bis Sie den durch die Motorkompression verursachten Widerstand spüren, und ziehen Sie dann mit einer kräftigen und entschlossenen Bewegung (XIX). Nach einigen Zügen sollte der Motor starten.
Nach dem Anlassen des Motors sollte der Griff des Starterseils nicht aus der Hand gegeben, sondern in die untere Position gebracht werden.
Wenn der Motor warmgelaufen ist, bringen Sie den Drosselhebel in die Betriebsstellung, die zwischen den Symbolen Hase – schnellere Drehzahl und Schildkröte – langsamere Drehzahl liegt. Nach jeder Änderung des Drosselhebels müssen Sie warten, bis der Motor ruhig läuft. Die Rückstellgeschwindigkeit des Drosselhebels hängt von den Witterungsbedingungen beim Motorstart ab. Je niedriger die Umgebungstemperatur, desto langsamer die Rückstellung.

Legen Sie die Fahrtrichtung mit dem Schalthebel fest. Es ist möglich, drei Vorwärtsgänge oder einen Rückwärtsgang einzustellen.
ACHTUNG! Das Schalten während des Betriebs der Kehrmaschine darf nur erfolgen, wenn die Räder und die Bürste vollständig zum Stillstand gekommen sind. Lassen Sie dazu den Druck auf den Rad- und Bürstenantriebshebel los. Vergewissern Sie sich, dass beide Hebel in die obere Position zurückgekehrt sind. Warten Sie, bis die Räder und Bürsten zum Stillstand gekommen sind, schalten Sie den Gang ein und fahren Sie weiter.

Drücken Sie dazu die Schalthebel leicht nach vorne, bewegen Sie den Hebel nach rechts oder links in die mit 1, 2, 3 – Vorwärtsgang oder R1 – Rückwärtsgang gekennzeichnete Position und lassen Sie dann den Druck auf den Hebel los, damit er in der gewählten Position (XX) einrastet.
ACHTUNG! Vergewissern Sie sich, dass der Bereich um die Maschine frei von Hindernissen ist, bevor Sie den Rückwärtsgang einlegen und mit dem Wenden beginnen. Wenden Sie die Kehrmaschine nicht in der Nähe von Gebäudemauern, Bäumen oder anderen festen Hindernissen, um gefährliche Situationen zu vermeiden. Halten Sie Hände, Füße und Kleidung von den rotierenden Maschinenteilen fern.
Stellen Sie die Bürstendrehzahl mit dem Hebel zur Einstellung der Bürstengeschwindigkeit ein. Um den Hebel zur Einstellung der Bürstengeschwindigkeit zu entriegeln, halten Sie den Hebelverriegelungsknopf gedrückt. Wenn Sie den Hebel in Richtung des Hasensymbols bewegen, wird eine höhere Bürstengeschwindigkeit eingestellt, während Sie den Hebel in Richtung des Schildkrötensymbols bewegen, um eine niedrigere Bürstengeschwindigkeit einzustellen (XXI). Lassen Sie den Druck auf den Verriegelungsknopf los, sobald Sie die Einstellung vorgenommen haben.
Um den Bürstenantrieb zu starten, ziehen Sie den Bürstenantriebshebel gegen den Griff (XXII). In der unteren Stellung kann der Hebel nicht verriegelt werden. Er sollte während des Betriebs immer gedrückt gehalten werden.
Um den Radantrieb zu starten, ziehen Sie den Radantriebshebel gegen den Griff (XXIII). In der unteren Stellung kann der Hebel nicht verriegelt werden. Er sollte während des Betriebs immer gedrückt gehalten werden.
Warnung! Es ist verboten, den Radantriebshebel oder den Bürstenantriebshebel in der unteren Stellung zu arretieren. In diesem Fall wird der Radantrieb und/oder der Bürstenantrieb beim Anlassen des Motors aktiviert, was zu unkontrollierten Situationen führen und schwere Verletzungen verursachen kann.

Das Anhalten der Maschine sollte wie folgt durchgeführt werden. Lassen Sie den Druck auf den Bürstenantriebshebel und den Radantriebshebel los und lassen Sie beide Hebel in die obere Position zurückkehren. Prüfen Sie, ob die Bürsten und Räder angehalten haben. Bringen Sie den Drosselhebel in die mit O gekennzeichnete Stellung, wodurch der Motor abgestellt wird (XXIV).
Warnung! Motor und Abgasanlage heizen sich während des Betriebs auf. Achten Sie darauf, sich nicht zu verbrennen oder zu verbrühen.

Kraftstoff nachfüllen
Der Kraftstoff ist leicht entzündlich! Alle Sicherheitsvorkehrungen für den Umgang mit Kraftstoff müssen beachtet werden. Füllen Sie den Kraftstofftank nicht bei laufender Maschine auf. Tanken Sie nicht in der Nähe einer offenen Flamme. Das Rauchen ist im Betankungsbereich nicht gestattet. Verschütten Sie keinen Kraftstoff. Falls Kraftstoff verschüttet wurde, trocknen Sie den verschütteten Kraftstoff gründlich auf, bevor Sie die Maschine starten. Ziehen Sie den Tankdeckel fest und sicher an. Lagern Sie den Kraftstoff in fest verschlossenen, zugelassenen Behältern, fern von Wärmequellen und außerhalb der Reichweite von Kindern.

Stellen Sie den Motor gemäß dem oben beschriebenen Verfahren ab.
Lassen Sie den Motor abkühlen.
Der Kraftstoff muss bleifreies Benzin mit einer Oktanzahl von mindestens 95 sein. Zum Tanken schrauben Sie den Tankdeckel (XXV) ab und füllen den Kraftstoff in den Tank. Beim Einfüllen von Kraftstoff wird empfohlen, einen Ausgießer oder Trichter zu verwenden, um die Gefahr des Verschüttens von Kraftstoff zu verringern. Wenn der Kraftstoff spritzt, wischen Sie die Rückstände gründlich ab. Warten Sie, bis die Dämpfe vollständig verdunsten haben, und führen Sie die Inbetriebnahme an einem anderen Ort als dem Kraftstoffeinfüllbereich durch. Verschließen Sie nach dem Einfüllen von Kraftstoff die Einfüllöffnung des Kraftstofftanks mit dem Deckel.

Starten Sie den Motor gemäß dem Verfahren unter *„Starten und Stoppen der Maschine“* neu.

Arbeiten mit einer Kehrmaschine
Bereiten Sie vor Beginn der Arbeiten den zu reinigenden Bereich vor. Vergewissern Sie sich, dass sich im Arbeitsbereich keine Hindernisse befinden, die, wenn sie von der Bürste erfasst werden, die Maschine beschädigen oder weggeschleudert werden und den Bediener oder Umstehende gefährden könnten.
Vergewissern Sie sich, dass sich im Arbeitsbereich keine elektrischen Leitungen befinden, die von beweglichen Maschinenteilen erfasst werden könnten. Die Beschädigung eines elektrischen Kabels birgt die Gefahr eines Stromschlags, der zu schweren Verletzungen oder zum Tod führen kann.
Stellen Sie sicher, dass sich am Arbeitsplatz keine Personen oder Haustiere aufhalten. Wenn solche Personen während des Betriebs erscheinen, stoppen Sie die Maschine sofort und warnen Sie dann die Personen vor der Gefahr.
Überprüfen Sie vor Beginn der Arbeiten alle Komponenten der Kehrmaschine. Wenn Schäden festgestellt werden, sollten Sie nicht mit der Arbeit beginnen, bevor Sie die Schäden beseitigen oder die beschädigten Teile durch neue ersetzen. Überprüfen Sie die Durchgängigkeit der Lüftungsöffnungen. Falls erforderlich, reinigen Sie sie mit einer weichen Bürste oder Pinsel. Verwenden Sie keine scharfen oder metallischen Gegenstände, um die Lüftungsöffnungen des Geräts zu reinigen.
Überprüfen Sie, ob die Schraubverbindungen lose sind. Ziehen Sie diese bei Bedarf an.
Prüfen Sie, ob die Griffe sauber und frei von Schmiermitteln und anderen Verunreinigungen sind. Falls erforderlich, mit einem weichen Tuch reinigen.
Legen Sie während der Arbeit regelmäßig Pausen ein, um Müdigkeit und Überlastung zu vermeiden. Dies wird eine bessere Produktkontrolle ermöglichen und das Unfallrisiko verringern.
Bewegen Sie sich bei der Bedienung der Maschine in Reihen (XXVI). Die Reihen sollten gleich breit gehalten werden und sich leicht überlappen, um keinen Platz unbearbeitet zu lassen. Bei Richtungswechseln ist besondere Vorsicht geboten.
Vergewissern Sie sich vor dem Wenden, dass der Bereich um die Maschine frei von Hindernissen ist. Wenden Sie die Kehrmaschine nicht in der Nähe von Gebäudemauern, Bäumen oder anderen festen Hindernissen, um gefährliche Situationen zu vermeiden. Halten Sie Hände, Füße und Kleidung von den rotierenden Maschinenteilen fern.
Schalten Sie die Kehrmaschine nach Abschluss der Arbeiten aus, vergewissern Sie sich, dass die Räder und Bürsten zum Stillstand gekommen sind, lassen Sie alle Maschinenteile abkühlen, ziehen Sie den Zündkerzenstecker ab und fahren Sie dann mit der Wartung fort.

Achtung! Wenn ein Fremdkörper während des Betriebs auf die Kehrmaschine trifft, schalten Sie die Maschine sofort aus, vergewissern Sie sich, dass die Räder und Bürsten zum Stillstand gekommen sind, lassen Sie alle Maschinenteile abkühlen und ziehen Sie das Zündkerzenkabel ab. Stellen Sie dann sicher, dass das Gerät nicht beschädigt wurde. Wenn ein Schaden festgestellt wird, ist es verboten, die Arbeit vor der Beseitigung des Schadens fortzusetzen. Übermäßige Vibrationen während des Betriebs können durch Schäden an der Kehrmaschine verursacht werden. Stellen Sie den Betrieb ein, ziehen Sie die Zündkerze ab und führen Sie eine Produktkontrolle durch.

WARTUNG DER KEHRMASCHINE

Während der Garantiezeit darf der Benutzer die Maschine nicht demontieren oder andere als die unten aufgeführten Komponenten oder Baugruppen austauschen, da dies zum Erlöschen der Garantierechte führt. Sämtliche Unregelmäßigkeiten, die während des Betriebes oder bei einer Inspektion festgestellt, werden, sind ein Anzeichen dafür, eine Reparatur in der Vertragswerkstatt durchführen zu lassen.

Nach dem Gebrauch sollten das Gehäuse, die Lüftungsschlitze, die Schalter, der Zusatzhandgriff, die Schutzvorrichtungen und das Zubehör gereinigt werden, z. B. mit einem Luftstrahl (nicht mehr als 0,3 MPa), einer Bürste oder einem trockenen Tuch ohne Chemikalien oder Reinigungsflüssigkeiten. Reinigen Sie die Werkzeuge und Werkzeughalter mit einem trockenen, sauberen Tuch.

Regelmäßige Inspektionen
Die nachstehend aufgeführten Bauteile der Maschine müssen regelmäßig überprüft und gewartet werden.

ACHTUNG! Alle Wartungsarbeiten müssen bei ausgeschalteter und nicht laufender Maschine durchgeführt werden. Lassen Sie nach dem Abstellen des Motors den Motor und die Maschinenteile vollständig abkühlen und ziehen Sie dann den Zündkerzenstecker ab.
ACHTUNG! Wenn der Ablauf einer Wartungsmaßnahme nachstehend nicht beschrieben ist, bedeutet dies, dass die Maschine für diese Maßnahme zu einer spezialisierten Servicestelle gebracht werden muss.
ACHTUNG! Wird ein Lösungsmittel für die Reinigung verwendet, ist Augen- und Hautkontakt unbedingt zu verhindern. Persönliche Schutzausrüstungen verwenden.

Allgemeine Wartungsmaßnahmen
Das Produkt kann nicht mit einem Wasserstrahl oder durch Eintauchen in Wasser gereinigt werden.
Überprüfen Sie, ob die Bürste abgenutzt oder beschädigt ist. Falls eine übermäßige Abnutzung oder Beschädigung festgestellt

wird, ersetzen Sie die Bürsten durch neue. Ersetzen Sie die Bürsten immer durch Originalbürsten, die mit den werkseitig an der Kehrmaschine angebrachten identisch sind. Nur die Verwendung von Original-Ersatzteilen kann die Produktsicherheit gewährleisten. Die Bürsten der Kehrmaschine sollten alle zwei Jahre oder alle 50 Betriebsstunden ausgetauscht werden. Die Demontage der Bürsten muss in umgekehrter Reihenfolge erfolgen wie die Montage, die im Abschnitt *„Montage der Maschine*“ beschrieben wird.

Ölstand prüfen
Schrauben Sie den Einfüllstutzen ab und entfernen Sie die Ölstandsanzeige (XXVII).
Reinigen und trocknen Sie die Ölstandsanzeige mit einem sauberen Tuch.
Setzen Sie die Ölstandsanzeige in den Einfüllstutzen ein, aber drehen Sie sie nicht. Danach entfernen Sie die Ölstandsanzeige und beobachten den angezeigten Ölstand.
Wenn der angezeigte Stand zu niedrig ist, muss das Öl bis zum oberen Stand der Anzeige (gestricheltes Kästchen) nachgefüllt werden.
Schrauben Sie die Anzeige in den Öleinfüllstutzen.

Motoröl wechseln
Das Motoröl sollte nach den ersten 2 bis 4 Betriebsstunden gewechselt werden. Jeder weitere Ölwechsel sollte alle 25 Betriebsstunden durchgeführt werden.
Achtung! Motoröl am besten gleich nach dem Anhalten des Motors wechseln. Zu diesem Zeitpunkt ist das Öl am fließfähigsten und läuft am schnellsten aus dem Getrieberaum des Motors ab.
Ölwechsel vorsichtig vornehmen. Das Öl ist nach der Stillsetzung des Kraftmotors sehr heiß und kann Verbrühungen herbeiführen. Der Öltank ist mit einer Ablassschraube ausgerüstet. Einen Behälter, dessen Volumen das Öltankvolumen überschreitet, unter die Ablassbohrung stellen. Ablassschraube mit einem Schlüssel ganz lösen (XXVIII). Lassen Sie das Öl in den Vorratsbehälter ablaufen und drehen Sie dann das Ablassventil zu. Wischen Sie den Ölrückstand trocken ab.
Füllen Sie das Öl gemäß dem unter *„Vorbereitung zum Betrieb“* beschriebenen Verfahren ein.
Achtung! Altöl nach den örtlichen Vorschriften entsorgen. Altöl nicht in die Kanalisation eindringen lassen.

Wartung des Luftfilters (XXIX) – alle 25 Betriebsstunden
Achtung! Betreiben Sie das Gerät nicht ohne einen ordnungsgemäß installierten Luftfilter oder mit einem beschädigten Luftfilter. Andernfalls kann es passieren, dass der Verbrennungsmotor Verunreinigungen ansaugt, die normalerweise vom Filter zurückgehalten werden würden. Verunreinigungen können zu Motorfehlfunktionen und sogar zu Motorschäden führen.
Entriegeln Sie die Befestigungslaschen und öffnen Sie das Filtergehäuse. Nehmen Sie den Filter heraus und ersetzen Sie ihn durch einen neuen. Es ist möglich, einen Filter vom Typ T320 mit der Teilenummer YT-855491 zu verwenden. Setzen Sie den Filter ein und schließen Sie den Filterdeckel. Stellen Sie sicher, dass das Filtergehäuse fest verschlossen ist und dass alle Gehäuselaschen an ihrem Platz sind.

Wartung der Zündkerze (XXX) – alle 100 Betriebsstunden
Kabel von der Zündkerze abziehen. Zündkerze mit einem Zündkerzenschlüssel lösen. Verbrennungsrückstände mit einer Drahtbürste von den Zündkerzenelektroden entfernen. Elektrodenabstand prüfen: Der Sollwert beträgt von 0,7 bis 0,8 mm.
Wenn die Elektroden abgebrannt oder das Keramikgehäuse beschädigt sind, ersetzen Sie die Kerze durch eine neue. Es ist möglich, Zündkerzen vom Typ E7RTC mit der Teilenummer YT-855488 zu verwenden.
Zündkerze einbauen. Zündkabel anschließen.

LAGERUNG UND TRANSPORT DES PRODUKTS

Achtung! Leeren Sie den Kraftstofftank immer, bevor Sie ihn lagern oder transportieren.
Stellen Sie ein Gefäß mit einem größeren Fassungsvermögen als der Kraftstofftank unter die Ablassöffnung.
Schrauben Sie das Kraftstoffablassventil (XXXI) mit einem Schraubenschlüssel ab. Drehen Sie das Kraftstoffablassventil zu, nachdem Sie den Kraftstoff aus der Maschine abgelassen haben.
Reinigen Sie ihn gemäß den Anweisungen.

In dunklen, trockenen, frostfreien und gut belüfteten Räumen lagern. Außerhalb der Reichweite von Kindern aufbewahren. Das Produkt sollte bei einer Temperatur zwischen 10 und 30 Grad Celsius gelagert werden. Es wird empfohlen, das Produkt in seiner Originalverpackung oder einer anderen Verpackung, die es vor Staub schützt, zu lagern. Lagern Sie das Produkt in aufrechter Position.

Transportieren Sie das Produkt, indem Sie es an den Griffen tragen. Schützen Sie das Produkt während des Transports vor Stößen und starken Vibrationen. Sichern Sie das Produkt während des Transports gegen Verrutschen oder Umkippen.

ХАРАКТЕРИСТИКА ИЗДЕЛИЯ

Бензиновая подметальная машина используется для механического подметания и ухода за твердыми поверхностями на открытом воздухе, такими как площадки, подъездные пути, парковки, тротуары и придомовые территории. Благодаря двигателю внутреннего сгорания и возможности установки дополнительных аксессуаров можно быстро и эффективно удалять различные виды загрязнений. Надлежащее, надежное и безопасное функционирование устройства зависит от его соответствующей эксплуатации, поэтому:

Прежде чем приступить к работе с устройством, необходимо прочитать все руководство и сохранить его.

За любой ущерб и повреждения, возникшие в результате использования устройства не по назначению, несоблюдения правил безопасности и рекомендаций, находящихся в настоящем руководстве, поставщик не несет ответственности. Использование устройства не по назначению приводит также к утере пользователем права на гарантийное обслуживание и защиту в виде ответственности продавца перед покупателем в случае, если проданный продукт имеет физический или правовой дефект.

АКСЕССУАРЫ

Подметальная машина поставляется в комплектном состоянии, однако перед первым использованием ее необходимо собрать.

ТЕХНИЧЕСКИЕ ХАРАКТЕРИСТИКИ

Параметр	Единица измерения	Значение
Номер по каталогу		YT-85600
Вес	[кг]	81
Объем топливного бака	[л]	1,0
Объем масляного бака	[л]	0,6
Тип моторного масла		SAE 15W-40
Рабочая ширина	[мм]	1000
Количество цилиндров		1
Количество тактов		4
Охлаждение		С помощью воздуха
Тип свечи зажигания		E7RTC
Тип воздушного фильтра		T320
Рабочий объем двигателя	[$см^3$]	196
Мощность двигателя	[кВт]	3,5
Максимальная скорость вращения двигателя	[$мин^{-1}$]	2800
Шум		
звуковое давление	[дБ (A)]	80,9 ± 3,0
мощность L_{WA}	[дБ (A)]	94,41 ± 3,0
Уровень вибрации	[$м/с^2$]	4,646 ± 1,5

ИНСТРУКЦИЯ ПО ТЕХНИКЕ БЕЗОПАСНОСТИ

ВАЖНО!
ПЕРЕД ИСПОЛЬЗОВАНИЕМ ВНИМАТЕЛЬНО ПРОЧИТАЙТЕ ИНСТРУКЦИИ ПО ЭКСПЛУАТАЦИИ
СОХРАНИТЬ ДЛЯ БУДУЩЕГО ИСПОЛЬЗОВАНИЯ

Инструктаж
Внимательно прочитайте инструкцию. Ознакомьтесь с системами управления и правилами надлежащей эксплуатация машины. Если устройство передается другому лицу, необходимо приложить к нему инструкцию по эксплуатации. Устройство всегда следует использовать в соответствии с указаниями, изложенными в инструкции по эксплуатации.
Подметальная машина предназначена для очистки твердых наружных поверхностей, таких как бетон, асфальт, булыжные мостовые, на парковках, тротуарах, подъездных дорожках и других твердых придомовых поверхностях. Подметальная машина используется для удаления пыли, песка, мелкой грязи и свежевыпавшего снега с твердых поверхностей. Машина не может использоваться для удаления крупного мусора, такого как щебень, гравий и камни. Запрещается использовать подметальную машину не по назначению. Помните, что оператор или пользователь несет ответственность за несчастные случаи или возникающие угрозы в отношении других лиц и окружения.
Не допускайте к работе с устройством детей или лиц, не знакомых с инструкцией по эксплуатации.

Не работайте с устройством, когда другие люди, особенно дети или домашние животные, находятся поблизости. Перед началом работы определите зону безопасности, в которую не допускаются посторонние лица и домашние животные. Вокруг работающей машины должно оставаться пространство радиусом не менее пяти метров.

Подготовка

Во время работы всегда надевайте прочную обувь и длинные брюки, не работайте с голыми ногами или в сандалиях.
Во время работы следует использовать средства индивидуальной защиты, такие как защитные очки и наушники. Использование средств индивидуальной защиты, таких как: пылезащитные маски, защитная обувь, каски и средства защиты органов слуха, снижает риск получения серьезных травм тела.
Не допускайте попадания волос, одежды и рабочих перчаток на движущиеся части устройства. Свободная одежда, украшения или длинные волосы могут зацепиться за движущиеся части устройства, что может привести к серьезным травмам.
Не носите поврежденную одежду, слишком свободную или имеющую свисающие элементы (напр. ремни, пояски и т.п.). Свободные элементы одежды могут быть захвачены движущимися частями устройства, что может привести к травмам.
Внимательно осмотрите место, где будет работать устройство, и уберите все камни, ветки, провода, кости, игрушки и другие посторонние предметы. Захваченные предметы могут привести к повреждению устройства, а также могут быть выброшены на высокой скорости, что представляет опасность для оператора и окружения.
Перед включением устройства удалите все ключи и другие инструменты, которые использовались для регулировки. Ключ, оставленный на вращающихся частях устройства, может привести к серьезным травмам.
Перед использованием всегда проверяйте щетки, крепежные болты и защитные кожухи на предмет износа или повреждений. Перед началом работы замените изношенные щетки, болты и защитные кожухи. Кроме того, убедитесь, что винтовые соединения не ослаблены. Затяните ослабленные винты.

Использование подметальной машины

Не работайте, будучи усталым или под воздействием наркотиков или алкоголя. Даже миг невнимательности во время работы может привести к серьезным травмам.
ПРЕДУПРЕЖДЕНИЕ! Не эксплуатируйте устройство в помещении или в замкнутом пространстве, где могут скапливаться пары опасного угарного газа (чада). Выхлопные газы и пары топлива токсичны. Отравление ими может привести к несчастным случаям и стать причиной серьезных травм или даже смерти.
Никогда не используйте машину во взрывоопасной атмосфере, в присутствии легковоспламеняющихся жидкостей, газов или пыли.
Работайте только при дневном свете или хорошем искусственном освещении.
Не эксплуатируйте устройство, если существует опасность удара молнии.
Не работайте под дождем.
Не используйте машину на мокрой, скользкой или обледенелой поверхности.
Не работайте на ухабистых, неровных или полых поверхностях.
Убедитесь, что ваши ноги всегда твердо стоят на наклонных поверхностях.
Сохраняйте равновесие. Постоянно сохраняйте правильную осанку. Это упростит управление устройством в случае возникновения непредвиденных ситуаций во время работы.
Соблюдайте крайнюю осторожность при изменении направления движения на склоне. Не работайте на слишком крутых склонах. При работе на склонах двигайтесь поперек склона, а не вверх или вниз.
Не направляйте щетку в сторону посторонних людей или животных.
Никогда не используйте подметальную машину вблизи автомобилей, заборов, оконных стекол без надлежащей регулировки направления движения щетки.
Будьте особенно внимательны при движении задним ходом или при движении машины назад. Держите ноги и руки подальше от вращающихся деталей.
Не эксплуатируйте машину с поврежденными или неустановленными защитными кожухами и ограждениями. Если защитные кожухи или ограждения повреждены, перед эксплуатацией их необходимо заменить новыми, не имеющими дефектов.
Подметальная машина не должна использоваться для перевозки пассажиров.
Машина не подходит для работы на крышах.
Запустите двигатель в соответствии с инструкцией, следите за тем, чтобы ноги находились подальше от щетки машины. Держите руки и ноги подальше от вращающихся элементов.
Не поднимайте и не переносите устройство с работающим двигателем.
Остановите двигатель подметальной машины и убедитесь, что все движущиеся части остановились:
- каждый раз, когда есть необходимость отойти от устройства,
- перед очисткой, проверкой, заменой принадлежностей или ремонтом устройства
- после удара посторонним предметом. Проверьте подметальную машину на наличие повреждений и при необходимости отремонтируйте ее перед повторным запуском
- перед транспортировкой на место работы и обратно
- если машина начинает чрезмерно вибрировать (немедленно проверьте)

ВНИМАНИЕ! После выключения двигателя щетка продолжает вращаться еще некоторое время. Дождитесь остановки движущихся частей машины.

Если устройство начинает чрезмерно вибрировать (немедленно проверьте)
- проверьте, нет ли повреждений,
- замените или отремонтируйте каждую неисправную деталь,
- проверьте и подтяните ослабленные детали.

Техобслуживание и хранение
Предупреждение! Перед регулировкой, заменой принадлежностей или хранением устройства отсоедините свечу зажигания. Это позволит избежать случайного включения устройства.
Поддерживайте все гайки, болты и винты в хорошем состоянии, чтобы обеспечить безопасную работу устройства.
Не храните подметальную машину с топливом в баке.
Часто проверяйте контейнер для отходов на предмет износа или повреждения.
Заменяйте, в целях безопасности, изношенные или поврежденные части.
Будьте осторожны при регулировке машины, чтобы избежать попадания пальцев между подвижными и неподвижными частями машины.
Не отсоединяйте и не изменяйте защитные кожухи и предохранительные компоненты устройства. Неправильная работа защитных кожухов и предохранительных компонентов устройства может привести к несчастным случаям.
Используйте только оригинальные запчасти и дополнительное оборудование. Использование неподходящего оборудования может привести к повреждению устройства и/или серьезным травмам.
Убедитесь, что используются аксессуары правильного типа.

ДОПОЛНИТЕЛЬНЫЕ ИНСТРУКЦИИ ПО ТЕХНИКЕ БЕЗОПАСНОСТИ ДЛЯ ПОДМЕТАЛЬНЫХ МАШИН

Рекомендуемое топливо - неэтилированный бензин Е10 с октановым числом не менее 95.
Используйте топливо и масло без всех загрязнений и предназначенные для четырехтактных двигателей. Рекомендуется использовать высококачественные продукты. Это продлит срок службы двигателя.
Регулярно проверяйте уровень масла в двигателе. Эксплуатация подметальной машины со слишком низким содержанием масла или его отсутствием может привести к повреждению и даже пожару.
Перед началом работы убедитесь, что подметальная машина правильно собрана.
Устройство не должно подвергаться воздействию влаги. Не используйте подметальную машину во время осадков или при опасности попадания молнии. Не используйте устройство во влажной и мокрой среде.
Перед использованием устройства рекомендуется попросить вашего дилера или специалиста продемонстрировать, как использовать устройство безопасно и эффективно.
Не модифицируйте устройство каким-либо образом. Запрещается использовать неоригинальные запасные части.
Всегда приступайте к работе в спецодежде, перчатках, закрытой обуви и защитных очках для защиты от механических повреждений.
Если во время работы поведение подметальной машины кажется подозрительным (повышенная вибрация, шум, запах и т. д.), немедленно выключите машину и передайте ее в ремонтную мастерскую.
Машину следует регулярно обслуживать и содержать в чистоте.
Для ремонта и обслуживания используйте только оригинальные запасные части.
Вентиляционные отверстия двигателя всегда должны быть проходимыми и чистыми.
Не запускайте подметальную машину в закрытых или непроветриваемых помещениях. **Выхлопные газы содержать вредные для здоровья вещества и нельзя их вдыхать.**
Нужно периодически проверять систему подачи топлива. В случае обнаружения утечек, необходимо передать устройство в ремонт в авторизованный сервисный центр производителя.
Перед началом работы подождите, пока двигатель не наберет номинальную скорость.
Нельзя допустить состояние, при котором во время работы двигателя закончится топливо!
Нельзя закрывать вентиляционные входные и выходные отверстия. Даже когда устройство не работает.
Перед транспортировкой и длительным хранением машины необходимо опорожнить топливный бак.
Нельзя прикасаться к поверхностям двигателя, которые нагреваются во время работы, это может привести к ожогу.
ВНИМАНИЕ! Топливо очень легко воспламеняется! Не заполняйте топливный бак во время работы устройства. Не заправляйте топливо вблизи открытого огня. Не разливать топлива. В случае пролива топлива тщательно высушите пролитое топливо перед запуском устройства. Плотно и надежно закрутите крышку топливного бака.
Если вы оставляете машину без присмотра, выключите двигатель и подождите, пока щетки не перестанут вращаться
Не вносите никаких изменений в двигатель или другие механизмы подметальной машины.
Не эксплуатируйте подметальную машину без правильно установленного воздушного фильтра.
Не эксплуатируйте машину при отсутствии защитных ограждений.
Не прикасайтесь к вращающейся щетке!

ИНСТРУКЦИЯ ПО ТЕХНИКЕ БЕЗОПАСНОСТИ ПРИ РАБОТЕ С ПЛУГОМ

Плуг используется для сгребания свежевыпавшего снега на твердых поверхностях, таких как бетон, асфальт и булыжная мостовая.

Не работайте на обледенелых поверхностях, особенно на обледенелых склонах.
Не работайте на ухабистых, неровных или полых поверхностях.
Будьте особенно осторожны при работе на заснеженных поверхностях, чтобы не поскользнуться и не упасть.
Перед установкой или снятием аксессуаров выключите двигатель, дождитесь остановки движущихся частей, дождитесь полного остывания всех компонентов машины, а затем отсоедините провод свечи зажигания.
Перед началом работы убедитесь, что болтовые соединения не ослабли. Затяните ослабленные винты.

ИНСТРУКЦИИ ПО ТЕХНИКЕ БЕЗОПАСНОСТИ ДЛЯ ПОДБОРЩИКА

Подборщик служит в качестве корзины для сбора мелкой грязи, пыли и песка на твердых поверхностях, таких как бетон, асфальт и булыжная мостовая.
Подборщик не следует использовать для сбора крупного мусора, такого как щебень, гравий и камни.
Не работайте на ухабистых, неровных или полых поверхностях.
Его следует регулярно опорожнять. Не допускайте переполнения подборщика. Переполнение подборщика может привести к блокировке щеток и повреждению машины.
Перевозите подборщик к месту опорожнения на транспортных колесах.
Перед установкой или снятием подборщика выключите двигатель, дождитесь остановки движущихся частей, дождитесь полного остывания всех компонентов машины, а затем отсоедините провод свечи зажигания.
Перед началом работы убедитесь, что болтовые соединения не ослабли. Затяните ослабленные винты.

МОНТАЖ ПОДМЕТАЛЬНОЙ МАШИНЫ

Подготовка к монтажу
Извлеките изделие из упаковки и удалите все элементы упаковки. Рекомендуется сохранить упаковку, которая может пригодиться при транспортировке или хранении устройства.
Убедитесь, что ни одна часть устройства не была повреждена во время транспортировки, любые обнаруженные повреждения, такие как трещины или деформации, делают устройство непригодным для дальнейшей эксплуатации, до тех пор, пока оно не будет отремонтировано или не будут заменены поврежденные детали.
Рекомендуется вынуть все части на ровную, твердую и чистую поверхность.
При монтаже следует использовать средства индивидуальной защиты, такие как защитные перчатки, защита глаз (защитные очки) и спецодежду.
Перед сборкой машины и аксессуаров выключите машину и дайте двигателю и его компонентам полностью остыть, затем отсоедините провод свечи зажигания.

Сборка устройства
Сначала установите держатель. Крепление держателя расположено в центральной части машины. Открутите крепежные гайки, установите держатель в крепление, а затем закрепите его на машине с помощью гаек (II). Убедитесь, что гайки, крепящие держатель, затянуты прочно и надежно.
Прикрепите рычаг изменения направления движения щетки к защитному кожуху. Для этого открутите гайку с крепления. Пропустите рычаг через зажим, фиксирующий его положение, установите его в крепление так, чтобы пружина находилась под рычагом, а затем закрепите его гайкой (III). Установите рычаг переключения передач на крепление в задней части машины с помощью крепежных болтов и гаек (IV). Щетка подметальной машины состоит из двух компонентов. Щетка должна быть установлена на ось с каждой стороны подметальной машины, а затем закреплена на оси с помощью шайб и гаек, как показано на рисунке (V). Убедитесь, что выступы привода щетки попали в пазы на внутренней стороне обоих компонентов щетки. Убедитесь, что гайки, крепящие щетку к оси с каждой стороны, затянуты прочно и надежно. Закрепите дополнительные защитные элементы на кожухе щетки с помощью крепежных болтов и гаек (VI). На внутренней стороне компонентов щетки находится держатель для аксессуаров, в который необходимо вставить втулку, а затем закрепить ее в держателе с помощью болта и фиксирующей гайки (VII). Правильно собранное устройство должно выглядеть так, как показано на рисунке (I).

Инструкции по монтажу дополнительных аксессуаров (приобретаются отдельно)

Подборщик YATO YT-85605
Установите на подборщик транспортный держатель. Вставьте нижние крюки транспортного держателя в крепления, а затем в зацепления (VIII). Прикрепите первую часть кронштейна крепления подборщика к подметальной машине с помощью болтов и гаек (IX) в отверстия в верхней части корпуса подборщика. Правильно собранный подборщик должен выглядеть так, как показано на рисунке (X). Наденьте вторую часть держателя крепления коллектора на держатель для аксессуаров в передней части подметальной машины, а затем подсоедините подборщик к подметальной машине, соединив две части держателя крепления (XI) друг с другом.

Плуг YATO YT-85606
Закрепите держатели крепления плуга к подметальной машине и транспортные колеса к плугу с помощью гаек и болтов. Убедитесь, что все болты надежно и крепко затянуты. Правильно собранный плуг должен выглядеть так, как показано на рисунке (XII). Подсоедините плуг к подметальной машине, установив держатели крепления плуга в держатели для аксессуаров подметальной машины (XIII).

ЭКСПЛУАТАЦИЯ ПОДМЕТАЛЬНОЙ МАШИНЫ

Подготовка к работе
Перед началом работы убедитесь, что устройство не повреждено, правильно собрано и что все защитные элементы правильно закреплены. При обнаружении неполной комплектации или повреждений дальнейшая работа запрещена!
Очистите рабочую зону от всех видимых камней, корней, проводов, игрушек и других препятствий, которые могут быть захвачены щетками машины и отброшены в другом направлении. Особое внимание следует уделить электрическим кабелям, чтобы они не попали в рабочую зону. Если оставить электрические кабели в рабочей зоне, это может привести к повреждению проводов, поражению электрическим током и даже смерти.

ВНИМАНИЕ! В двигатель залито только то количество масла, которое необходимо для обслуживания двигателя. Перед первым запуском необходимо долить масло до необходимого уровня.
На заводе-изготовителе в двигатель залито только небольшое количество масла для защиты двигателя во время транспортировки и хранения. Следует подготовить масло для четырехтактных двигателей класса вязкости SAE 15W40.
Перед пополнением масла, поместите устройство на плоскую поверхность, а затем отвинтите крышку масляного бака и протрите прикрепленный к нему масляный щуп насухо. Заполните бак маслом. Во избежание разлива масла рекомендуется использовать воронку или лейку. Если масло прольется, тщательно протрите все остатки перед запуском двигателя. Убедитесь, что уровень масла правильный. Для этого вставьте щуп в заливное отверстие и закрутите крышку бака. Затем открутите его и проверьте уровень масла на щупе. Уровень масла должен находиться между максимальным и минимальным уровнями на щупе (XXVII). Убедившись в том, что уровень масла соответствующий, закройте заливное отверстие пробкой.
Внимание! Перед каждым началом работы следует проверять уровень масла.
После пополнения масла заправьте топливо. Топливо - неэтилированный бензин с октановым числом выше 95. Для заправки открутите крышку топливного бака (XXV) и влейте топливо в бак. При заправке топливом рекомендуется использовать наполнитель или воронку для снижения риска разбрызгивания топлива. Если топливо будет разбрызгана, тщательно вытрите его остатки. Дайте парам полностью испариться и начните работу в другом месте, чем заполнение топлива. После заполнения топливного бака закройте заливное отверстие крышкой.
Задние колеса подметальной машины - пневматические. Рекомендуемое давление в шинах - 20 PSI / 1,38 бар. Накачайте шины перед началом работы. Не превышайте рекомендованное давление в шинах. Перед началом работы проверьте давление в шинах. Шины всегда должны быть накачаны до равномерного давления. Неправильное или неравномерное давление в шинах может привести к опасным ситуациям, например, к опрокидыванию устройства на бок.

Регулировка высоты держателя (XIV)
ВНИМАНИЕ! Перед регулировкой высоты щетки выключите двигатель подметальной машины.
Чтобы отрегулировать высоту держателя, оттяните назад рычаг регулировки высоты держателя, установите нужную высоту, а затем зафиксируйте положение держателя, переведя его в переднее положение. Убедитесь, что держатель правильно зафиксирован и не изменит своего положения во время работы.

Регулировка высоты щетки
ВНИМАНИЕ! Перед регулировкой высоты щетки выключите двигатель подметальной машины.
Перед использованием подметальной машины убедитесь, что щетка находится на правильном расстоянии от рабочей поверхности. В результате износа щетка может изменить свой диаметр. В этом случае может потребоваться отрегулировать высоту щетки, чтобы установить правильное расстояние от рабочей поверхности. Для этого открутите ручку фиксации высоты щетки, а затем установите нужную высоту щетки с помощью рычага регулировки высоты (XV). По окончании регулировки плотно и надежно затяните ручку фиксации высоты щетки. Убедитесь, что рычаг регулировки высоты щетки правильно зафиксирован и не изменит своего положения во время работы.

Регулировка направления движения щетки
ВНИМАНИЕ! Перед регулировкой направления движения щетки выключите двигатель.
Направление движения щетки можно изменить максимум на 25 градусов в каждую сторону. Для этого поднимите рычаг изменения направления движения щетки, поверните щетку, а затем отпустите рычаг, чтобы он зафиксировался в одном из пяти возможных положений (XVI).

Запуск и остановка устройства
Установите подметальную машину на месте начала работы. Убедитесь, что рычаг привода щетки и рычаг привода колес находятся в верхнем положении. Только в этом положении щетка и колеса не будут вращаться сразу после запуска двигателя.

Если двигатель холодный, нажмите на топливный насос 3 раза (XVII).
Переведите рычаг дроссельной заслонки полностью вперед в положение, обозначенное символом всасывания (XVIII).
Плавно потяните за пусковой тросик, до ощутимого сопротивления, вызванного компрессией двигателя, затем потяните энергичным, решительным движением (XIX). После нескольких рывков двигатель должен запуститься.
После запуска двигателя рукоятку пускового тросика не следует выпускать из рук, ее следует перевести в нижнее положение.
По мере прогревания двигателя переведите рычаг дроссельной заслонки в рабочее положение, между символами зайца - более быстрое вращение и черепахи - более медленное вращение. После каждого изменения положения рычага дроссельной заслонки следует подождать, пока двигатель не станет работать плавно. Скорость возвращения рычага дроссельной заслонки зависит от атмосферных условий, при которых запускается двигатель. Чем ниже температура окружающей среды, тем возвращение будет более медленным.

С помощью рычага переключения передач задайте направление движения. Можно установить три передачи вперед или передачу заднего хода.
ВНИМАНИЕ! Переключать передачи во время работы подметальной машины можно только после полной остановки колес и щетки. Для этого ослабьте давление на рычаг привода колес и щетки. Убедитесь, что оба рычага вернулись в верхнее положение. Дождитесь остановки колес и щеток, переключите передачу и продолжайте движение.

Для этого слегка надавите на рычаги переключения передач вперед, переместите рычаг вправо или влево в положение, обозначенное 1, 2, 3 - передача переднего хода или R1 - передача заднего хода, затем ослабьте давление на рычаг, чтобы он зафиксировался в выбранном положении (XX).
ВНИМАНИЕ! Прежде чем включить заднюю передачу и начать разворачиваться, убедитесь, что вокруг машины нет препятствий. Во избежание опасных ситуаций не разворачивайте подметальную машину вблизи стен зданий, деревьев или других неподвижных препятствий. Держите руки, ноги и одежду подальше от вращающихся частей машины.
С помощью рычага регулировки скорости вращения щетки установите скорость вращения щетки. Чтобы разблокировать рычаг регулировки скорости вращения, нажмите и удерживайте кнопку блокировки рычага; перемещение рычага в направлении символа зайца установит более высокую скорость движения щетки, а перемещение рычага в направлении символа черепахи - более низкую скорость движения щетки (XXI). После настройки ослабьте давление на кнопку блокировки.
Чтобы запустить привод щетки, потяните рычаг привода щетки к рукоятке (XXII). Рычаг не может быть заблокирован в нижнем положении. Его следует держать в течение всего рабочего времени.
Чтобы запустить привод колес, потяните рычаг привода колес к рукоятке (XXIII). Рычаг не может быть заблокирован в нижнем положении. Его следует держать в течение всего рабочего времени.
Предупреждение! Запрещается блокировать рычаг привода колес или рычаг привода щетки в нижнем положении. В этом случае при запуске двигателя активируется привод колес и/или щетки, что может привести к неконтролируемым ситуациям и серьезным травмам.

Остановка устройства должна выполняться следующим образом: Ослабьте давление на рычаг привода щетки и рычаг привода колес и дайте обоим рычагам вернуться в верхнее положение. Убедитесь, что щетка и колеса остановились. Переместите рычаг дроссельной заслонки в положение с обозначением «О», что остановит работу двигателя (XXIV).
Предупреждение! Двигатель и выхлопная система нагреваются во время работы. Следует соблюдать осторожность, чтобы не получить ожог.

Заправка топливом
Топливо очень легко воспламеняется! Соблюдайте все меры предосторожности при обращении с топливом. Не заполняйте топливный бак во время работы устройства. Не заправляйте топливо вблизи открытого огня. Курение в зоне заправки запрещено. Не разливать топлива. В случае пролива топлива тщательно высушите пролитое топливо перед запуском устройства. Плотно и надежно закрутите крышку топливного бака. Храните топливо в плотно закрытых, разрешенных к применению емкостях вдали от источников тепла и в недоступном для детей месте.

Остановите двигатель в соответствии с описанной выше процедурой.
Дайте двигателю остыть.
Топливо - неэтилированный бензин с октановым числом выше 95. Для заправки открутите крышку топливного бака (XXV) и влейте топливо в бак. При заправке топливом рекомендуется использовать наполнитель или воронку для снижения риска разбрызгивания топлива. Если топливо будет разбрызгана, тщательно вытрите его остатки. Дайте парам полностью испариться и начните работу в другом месте, чем заполнение топлива. После заполнения топливного бака закройте заливное отверстие крышкой.
Запустите двигатель в соответствии с процедурой, описанной в разделе «*Запуск и остановка устройства*».

Работа с подметальной машиной
Перед началом работы подготовьте площадь, предназначенную для уборки. Проверьте, чтобы в месте работы не было

препятствий, которые в случае захвата щеткой могли бы повредить машину или быть отброшены, и могли бы представлять опасность для оператора или посторонних лиц.
Убедитесь, что в рабочей зоне нет электрических кабелей, которые могут быть задеты движущимися частями машины. Повреждение электрического кабеля представляет опасность поражения электрическим током, что может привести к серьезным травмам или смерти.
Убедитесь, что на месте выполнения работы не будут находиться посторонние лица или домашние животные. При появлении таких людей во время работы немедленно остановите изделие, и лишь затем предупредите людей об опасности.
Перед началом работы проверьте все элементы подметальной машины. При обнаружении повреждений не приступайте к работе до их устранения или замены поврежденных деталей на новые. Проверьте не забиты ли вентиляционные отверстия? При необходимости очистите их с помощью мягкой щетки или кисти. Не используйте острые или металлические предметы для очистки вентиляционных отверстий скарификатора.
Проверьте, не ослаблены ли резьбовые соединения? При необходимости затяните.
Убедитесь, что рукоятки чистые, без смазки и других загрязнений. При необходимости очистите с помощью мягкой ткани.
Во время работы делайте регулярные перерывы, чтобы избежать усталости и переутомления. Это позволит лучше контролировать устройство и снизить риск несчастного случая.
Во время работы с устройством необходимо двигаться рядами (XXVI). Ряды должны быть одинаковыми по ширине, слегка перекрывающимися, чтобы не пропустить ни одного места. Соблюдайте особую осторожность при изменении направления.
Прежде чем начать разворачиваться, убедитесь, что вокруг машины нет препятствий. Во избежание опасных ситуаций не разворачивайте подметальную машину вблизи стен зданий, деревьев или других неподвижных препятствий. Держите руки, ноги и одежду подальше от вращающихся частей машины.
По окончании работы выключите подметальную машину, убедитесь, что колеса и щетка остановились, дайте всем компонентам машины остыть, отсоедините провод свечи зажигания, а затем приступайте к техническому обслуживанию.

Внимание! Если во время работы в подметальную машину попадает посторонний предмет. Немедленно выключите машину, убедитесь, что колеса и щетки остановились, дайте всем компонентам машины остыть и отсоедините провод свечи зажигания. Затем убедитесь, что устройство не было повреждено. В случае обнаружения каких-либо повреждений дальнейшая работа запрещена до момента устранения повреждений. Чрезмерная вибрация во время работы может быть вызвана повреждением подметальной машины. Остановите работу, отсоедините свечу зажигания и осмотрите устройство.

ОБСЛУЖИВАНИЕ ПОДМЕТАЛЬНОЙ МАШИНЫ

В период гарантии пользователь не может демонтировать устройство, ни заменять других компонентов или составных деталей, чем те ниже перечисленные, так как это приводит к потере гарантии. Все неправильности, наблюдаемые при техосмотре или во время работы это сигнал для проведения ремонта в сервисном центре.

После завершения работы, корпус, вентиляционные отверстия, переключатели, дополнительную рукоятку, кожухи и дополнительные аксессуары очистите, например, с помощью струи сжатого воздуха (с давлением, не превышающим 0,3 МПа), с помощью кисти или сухой мягкой ткани без использования химических веществ и чистящих жидкостей. Инструмент и патроны очистите сухой, чистой тканью.

Периодические техосмотры
Необходимо выполнять периодические ремонты и техническое обслуживание перечисленных ниже компонентов устройства.

ВНИМАНИЕ! Все операции по техническому обслуживанию необходимо выполнять при выключенном и неработающем устройстве. После выключения двигателя дайте двигателю и компонентам устройства полностью остыть, а затем отсоедините провод свечи зажигания.
ВНИМАНИЕ! Если ход какой-то сервисной операции не описан ниже. Это обозначает, что для выполнения данной операции необходимо передать устройство в специализированный сервисный центр.
ВНИМАНИЕ! В случае, когда для очистки используется растворитель, необходимо избегать контакта растворителя с кожей и глазами. Применять индивидуальные средства защиты.

Общие операции по техническому обслуживанию
Устройство нельзя очищать струей воды или погружать в воду.
Проверьте степень износа и наличие повреждений щетки. В случае чрезмерного износа или повреждения щетку следует заменить на новую. Всегда заменяйте щетки на оригинальные, идентичные тем, которые установлены в подметальной машине на заводе-изготовителе. Только использование оригинальных запчастей может обеспечить безопасность изделия. Щетки подметальной машины следует заменять каждые два года или каждые 50 часов работы. Разборка щеток должна производиться в порядке, обратном сборке, описанной в разделе инструкции *«Монтаж машины»*.

Проверка уровня масла
Открутите заливную горловину и снимите индикатор уровня масла (XXVII).
Очистите и высушите индикатор чистой тканью.
Вставьте индикатор в горловину, но не поворачивайте его. Затем извлеките его и проследите за уровнем масла.
Если указанный уровень слишком низкий, необходимо долить масло до верхнего уровня индикатора (пунктирная рамка).
Вкрутите индикатор в маслозаливную горловину.

Замена моторного масла
Моторное масло следует менять после первых 2-4 часов работы. Последующая замена масла должна производиться через каждые 25 часов работы.
Внимание! Лучше всего менять моторное масло сразу после остановки двигателя. Тогда масло является наиболее жидким и быстрее всего выльется из камеры редуктора двигателя.
Будьте осторожны при замене масла. Масло сразу после остановки двигателя горячее и может вызвать ожоги. Масляный бак оснащен сливным отверстием. Поместите под сливным отверстием посуду с емкостью, превышающей емкость масляного бака. Используйте ключ, чтобы полностью отвинтить сливной клапан (XXVIII). Дайте маслу слиться в бак, а затем ввинтите сливной клапан с помощью ключа. Вытрите до суха остатки масла.
Долейте масло в соответствии с процедурой, описанной в разделе: *«Подготовка к работе»*.
Внимание! Использованное моторное масло следует утилизировать в соответствии с местными правилами. Запрещается выливать моторное масло в канализацию.

Техническое обслуживание воздушного фильтра (XXIX) - каждые 25 часов работы
Внимание! Не используйте устройство без правильно установленного воздушного фильтра или с поврежденным воздушным фильтром. В противном случае двигатель внутреннего сгорания может засасывать загрязнения, которые в нормальных условиях осядут на фильтре. Загрязнения могут привести к помехам в работе двигателя, и даже к его повреждению.
Разблокируйте крепежные фиксаторы и откройте корпус фильтра. Извлеките фильтр и замените его новым. Можно использовать фильтр типа T320 с каталожным номером YT-855491. Установите фильтр на место и закройте крышку фильтра. Убедитесь, что корпус фильтра плотно закрыт и все фиксаторы корпуса находятся на своих местах.

Техническое обслуживание свечи зажигания (XXX) - каждые 100 часов работы
Отсоедините провод от свечи. Выкрутите свечу зажигания с помощью ключа для свечей зажигания. С помощью проволочной щетки очистите электроды от угольного налета (т.н. нагара). Проверьте расстояние между электродами, оно должно составлять от 0,7 мм до 0,8 мм.
В случае обнаружения прогоревших электродов или треснувшей керамической защиты, замените свечу новой. Можно использовать свечу зажигания E7RTC с каталожным номером YT-855488.
Ввинтите свечу. Подсоедините провод к свече.

ХРАНЕНИЕ И ТРАНСПОРТИРОВКА ПРОДУКТА

Внимание! Перед хранением или транспортировкой всегда опорожняйте топливный бак.
Поместите под сливным отверстием посуду с емкостью, превышающей емкость топливного бака.
С помощью гаечного ключа открутите клапан слива топлива (XXXI). После слива топлива из устройства закрутите клапан слива топлива.
Очищайте в соответствии с указаниями в руководстве.

Хранить в темных, сухих, свободных от инея и хорошо вентилируемых помещениях. Место хранения должно быть защищено от доступа детей. Хранить изделие при температуре от 10 до 30 град. Цельсия. Рекомендуется хранить изделие в оригинальной упаковке или другой упаковке, защищающей его от пыли. Устройство необходимо хранить в вертикальном положении.

Транспортировать изделие, держа за ручки. Во время транспортировки необходимо защищать изделие от ударов и сильных вибраций. Во время транспортировки защитить изделие от соскальзывания или опрокидывания.

ХАРАКТЕРИСТИКА ВИРОБУ

Бензинова підмітальна машина використовується для механічного підмітання та догляду за твердими зовнішніми поверхнями, такими як майданчики, під'їзні шляхи, автостоянки, тротуари та прибудинкові території. Завдяки двигуну внутрішнього згоряння та можливості встановлення додаткових аксесуарів можна швидко та ефективно видаляти різні види бруду. Правильна, надійна і безпечна робота пристрою залежить від правильної експлуатації, тому:

Перш ніж приступити до роботи з пристроєм, необхідно ознайомитися з інструкцію з його експлуатації та зберегти її.

Постачальник не несе відповідальності за будь-які пошкодження і травми, спричинені неправильним використанням пристрою, недотриманням правил техніки безпеки та рекомендацій, що містяться в цій інструкції. Використання пристрою не за призначенням також призводить до втрати права на гарантійне обслуговування та гарантійні послуги.

ОСНАЩЕННЯ

Підмітальна машина постачається в комплектному стані, але перед першим використанням її потрібно скласти.

ТЕХНІЧНІ ХАРАКТЕРИСТИКИ

Параметр	Одиниця вимірювання	Значення
Каталожний номер		YT-85600
Маса	[кг]	81
Потужність паливного бака	[л]	1,0
Ємність паливного бака	[л]	0,6
Тип моторної оливи		SAE 15W-40
Робоча ширина	[мм]	1000
Кількість циліндрів		1
Кількість тактів		4
Охолодження		Повітрям
Тип свічки запалення		E7RTC
Тип повітряного фільтра		T320
Робочий об'єм двигуна	[см^3]	196
Потужність двигуна	[кВт]	3,5
Максимальна частота обертів двигуна	[хв$^{-1}$]	2800
Шум		
звуковий тиск	[дБ(А)]	80,9 ± 3,0
потужність L_{WA}	[дБ(А)]	94,41 ± 3,0
Рівень вібрацій	[м/с^2]	4,646 ± 1,5

ІНСТРУКЦІЯ З ТЕХНІКИ БЕЗПЕКИ

ВАЖЛИВО!
УВАЖНО ПРОЧИТАЙТЕ ЦЮ ІНСТРУКЦІЮ З ЕКСПЛУАТАЦІЇ ПЕРЕД ВИКОРИСТАННЯМ
ЗАЛИШІТЬ ДЛЯ МАЙБУТНЬОГО ВИКОРИСТАННЯ

Інструктаж
Уважно прочитайте інструкцію. Ознайомтеся з системами управління та правильною експлуатацією машини. Якщо пристрій передається іншій особі, інструкція з експлуатації повинна бути в комплекті. Пристрій завжди слід використовувати відповідно до інструкції з експлуатації.
Підмітальна машина призначена для прибирання твердих зовнішніх поверхонь, таких як бетон, асфальт, бруківка, на автостоянках, тротуарах, під'їзних шляхах та інших твердих прибудинкових поверхнях. Підмітальна машина використовується для прибирання пилу, піску, дрібного бруду та свіжого снігу з твердих поверхонь. Машину не можна використовувати для прибирання грубого сміття, такого як щебінь, гравій і каміння. Забороняється використовувати підмітальну машину не за призначенням. Пам'ятайте, що оператор несе відповідальність за нещасні випадки або загрозу для інших осіб або оточення.
Не дозволяйте дітям або особам, які не ознайомлені з інструкцією з експлуатації, працювати з пристроєм.
Не працюйте з пристроєм, коли поруч знаходяться інші особи, особливо діти чи домашні тварини. Перед початком роботи визначте зону безпеки, до якої не допускатимуться сторонні особи та домашні тварини. Навколо працюючої машини необхідно забезпечити простір радіусом не менше п'яти метрів.

Підготовка

Завжди носіть міцне взуття та довгі штани під час роботи, не працюйте з босими ногами або в сандалях.

Під час роботи слід використовувати засоби індивідуального захисту, такі як захисні окуляри та навушники. Використання засобів індивідуального захисту, таких як протипилові маски, захисне взуття, шоломи та засоби захисту слуху зменшує ризик отримання серйозних травм тіла.

Тримайте волосся, одяг і робочі рукавички подалі від рухомих частин пристрою. Вільний одяг, прикраси або довге волосся можуть зачепитися за рухомі частини пристрою і бути затиснутими, що може призвести до серйозних травм.

Уникайте пошкодженого одягу, який є занадто вільним або має вільні ремінці або стрічки. Вільні частини одягу можуть бути захоплені рухомими частинами пристрою, що може привести до травм.

Уважно перевірте ділянку, на якій буде працювати пристрій, і приберіть з неї каміння, гілки, дроти, кістки, іграшки та інші сторонні предмети. Захоплені предмети можуть спричинити пошкодження пристрою, вони також можуть викидатися з високою швидкістю, що становить загрозу для оператора та навколишнього середовища.

Перед увімкненням пристрою приберіть будь-які ключі та інші інструменти, які використовувалися для регулювання. Гайковий ключ, залишений на компонентах пристрою, що обертаються, може призвести до серйозних травм тіла.

Перед використанням завжди перевіряйте щітки, кріпильні болти та захисні кожухи на наявність зносу або пошкоджень. Перед початком роботи замініть зношені щітки, болти та захисні кожухи. Також переконайтеся, що гвинтові з 'єднання не послаблені. Затягніть послаблені болти.

Використання підмітальної машини

Не працюйте у стані втоми або під впливом ліків чи алкоголю. Навіть мить неуваги під час праці може призвести до травм тіла.

УВАГА! Не використовуйте пристрій в приміщенні або в обмеженому просторі, де можуть накопичуватися пари небезпечного чадного газу (чад). Дим і пари пального є токсичними. Отруєння ними може призвести до нещасних випадків і спричинити серйозні травми або навіть смерть.

Ніколи не використовуйте машину у вибухонебезпечній атмосфері в присутності легкозаймистих рідин, газів або пилу.

Дозволяється робота тільки при денному світлі або при хорошому штучному освітленні.

Не використовуйте пристрій, коли існує ризик удару блискавки.

Не працюйте під дощем.

Не використовуйте машину на мокрих, слизьких або зледенілих поверхнях.

Не працюйте на вибоїстих, нерівних або дірявих поверхнях.

Переконайтеся, що ваші ноги завжди міцно стоять на нахилі.

Підтримуйте рівновагу. Постійно зберігайте правильну позу. Це дозволить легше управляти пристроєм у разі виникнення несподіваних ситуацій під час роботи.

Будьте вкрай обережні при зміні напрямку на схилі. Не працюйте на схилах зі значним нахилом. Під час роботи на схилах рухайтеся поперек схилу, а не вгору або вниз.

Не спрямовуйте щітку в бік перехожих або тварин.

Ніколи не використовуйте підмітальну машину поблизу автомобілів, парканів, шибок без належного регулювання напрямку роботи щітки.

Будьте особливо уважні під час руху заднім ходом або тягнення машини назад. Тримайте ноги та руки подалі від частин, що обертаються.

Не використовуйте підмітальну машину з пошкодженими або не встановленими захисними кожухами та огородженнями.

Якщо кожухи або огородження пошкоджені, перед початком експлуатації їх необхідно замінити на нові, без дефектів.

Підмітальну машину не можна використовувати для перевезення пасажирів.

Машина не призначена для роботи на дахах.

Запустіть двигун відповідно до інструкції, переконайтеся, що ноги знаходяться подалі від щітки машини.

Тримайте руки та ноги подалі від обертових елементів.

Не піднімайте і не переносьте пристрій з працюючим двигуном.

Зупиніть двигун підмітальної машини та переконайтеся, що всі рухомі частини зупинилися:

- кожен раз, коли необхідно відійти від пристрою,
- перед чищенням, перевіркою, заміною приладдя або ремонтом пристрою
- після попадання стороннього предмета. Перевірте підмітальну машину на наявність пошкоджень і за потреби відремонтуйте її перед повторним запуском
- перед транспортуванням на робоче місце та з нього
- якщо машина починає сильно вібрувати (негайно перевірте)

УВАГА! Після вимкнення двигуна щітка ще деякий час продовжує обертатися. Зачекайте, поки рухомі частини машини зупиняться.

Якщо пристрій починає сильно вібрувати (негайно перевірте)

- перевірте, чи немає пошкоджень,
- замініть або відремонтуйте будь-яку несправну деталь,
- перевірте та затягніть ослаблені деталі.

Обслуговування та зберігання
Увага! Перед регулюванням, заміною приладдя або зберіганням пристрою від'єднайте свічку запалювання. Це дозволить уникнути випадкового увімкнення пристрою.
Тримайте всі гайки, болти та гвинти в належному стані, щоб мати впевненість в безпечній роботі пристрою.
Не зберігайте підмітальну машину з паливом в баці.
Часто перевіряйте контейнер для сміття, щоб він не був зношеним або пошкодженим.
Замініть зношені або пошкоджені захисні деталі для утримання безпеки.
Будьте обережні під час регулювання машини, щоб уникнути потрапляння пальців між рухомими та нерухомими частинами машини.
Не від'єднуйте та не модифікуйте захисні та запобіжні елементи пристрою. Неправильна праця огороджень і захисних компонентів пристрою може призвести до нещасних випадків.
Використовуйте лише оригінальні деталі та запчастини. Використання невідповідного обладнання може призвести до пошкодження пристрою та/або серйозних травм.
Переконайтеся, що використовується правильний тип аксесуарів.

ДОДАТКОВІ ІНСТРУКЦІЇ З ТЕХНІКИ БЕЗПЕКИ ДЛЯ ПІДМІТАЛЬНИХ МАШИН

Рекомендоване паливо - неетилований бензин E10 з октановим числом не менше 95.
Використовуйте паливо і масло без будь-яких забруднень і призначені для чотиритактних двигунів. Рекомендується використовувати високоякісні продукти. Це продовжить термін служби двигуна.
Регулярно перевіряйте рівень масла в двигуні. Експлуатація підмітальної машини із занадто низьким рівнем масла або без нього може призвести до пошкодження і навіть пожежі.
Перед початком роботи переконайтеся, що підмітальна машина правильно зібрана.
Пристрій не повинен піддаватися впливу вологи. Не використовуйте підмітальну машину під час опадів або в разі небезпеки ураження блискавкою. Не використовуйте пристрій у вологому або мокрому середовищі.
Перед використанням пристрою попросіть продавця або фахівця продемонструвати, як безпечно та ефективно використовувати пристрій.
Заборонено модифікувати пристрій будь-яким чином. Не можна використовувати неоригінальні запасні частини.
Завжди починайте роботу в робочому одязі, рукавичках, закритому взутті та захисних окулярах для захисту від механічних небезпек.
Якщо під час роботи поведінка підмітальної машини здається підозрілою (підвищена вібрація, шум, запах і т.д.), машину необхідно негайно вимкнути та передати її в ремонтну майстерню.
Регулярно обслуговуйте машину та тримайте її в чистоті.
Для ремонту та технічного обслуговування використовуйте лише оригінальні запасні частини.
Вентиляційні отвори двигуна завжди повинні бути прохідними та чистими.
Не використовуйте підмітальну машину в закритих або непровітрюваних приміщеннях. **Вихлопні гази містять речовини, шкідливі для здоров'я та не повинні вдихатись.**
Необхідно періодично перевіряти систему подачі палива. Якщо ви помітили будь-які витоки, віддайте пристрій до ремонту в авторизований сервісний центр виробника.
Перед початком роботи зачекайте, поки двигун досягне номінальних обертів.
Не допускати стан роботи, коли двигун працює без палива!
Не закривайте вентиляційні входи і виходи. Навіть коли пристрі йне працює.
Перед транспортуванням і зберіганням машини протягом тривалого періоду часу необхідно спорожнити паливний бак.
Не торкайтесь поверхонь двигуна, які нагріваються під час роботи, це може спричинити опіки.
УВАГА! Паливо легкозаймисте! Не заправляйте паливний бак під час роботи пристрою. Не заправляйте поруч із джерелом відкритого вогню. Не розливати паливо. У разі розливу палива ретельно висушіть розлите паливо, перш ніж запускати пристрій. Міцно та надійно закрутіть кришку паливного баку.
Якщо ви залишаєте машину без нагляду, вимкніть двигун і зачекайте, поки щітки перестануть обертатися
Забороняється вносити будь-які зміни в двигун або інші механізми підмітальної машини.
Не використовуйте підмітальну машину без правильно встановленого повітряного фільтра.
Не використовуйте машину, якщо захисні кожухи не встановлені.
Не торкайтеся щітки, що обертається!

ІНСТРУКЦІЇ З ТЕХНІКИ БЕЗПЕКИ ДЛЯ ПЛУГА

Плуг використовується для згрібання свіжого снігу на твердих поверхнях, таких як бетон, асфальт і бруківка.
Не працюйте на зледенілих поверхнях, особливо на зледенілих пагорбах.
Не працюйте на вибоїстих, нерівних або дірявих поверхнях.
Будьте особливо обережні під час роботи на засніжених поверхнях, щоб уникнути ковзання та падіння.
Перш ніж встановлювати або знімати аксесуари, вимкніть двигун, зачекайте, поки рухомі частини зупиняться, дочекайтеся повного охолодження всіх компонентів машини, а потім від'єднайте кабель свічки запалювання.

Перед початком роботи переконайтеся, що гвинтові з'єднання не ослаблені. Затягніть послаблені болти.

ІНСТРУКЦІЇ З ТЕХНІКИ БЕЗПЕКИ ДЛЯ ПІДБИРАЧА

Підбирач використовується в якості кошика для збору дрібного бруду, пилу та піску на твердих поверхнях, таких як бетон, асфальт і бруківка.
Підбирач не слід використовувати для збору грубого сміття, такого як щебінь, гравій і каміння.
Не працюйте на вибоїстих, нерівних або дірявих поверхнях.
Підбирач слід регулярно спорожняти . Не допускайте переповнення підбирача. Переповнення підбирача може призвести до блокування щітки і пошкодження машини.
Транспортуйте підбирач до місця спорожнення на транспортних коліщатках.
Перш ніж встановлювати або знімати підбирач, вимкніть двигун, зачекайте, поки рухомі частини зупиняться, дочекайтеся повного охолодження всіх компонентів машини, а потім від'єднайте кабель свічки запалювання.
Перед початком роботи переконайтеся, що гвинтові з'єднання не ослаблені. Затягніть послаблені болти.

МОНТАЖ ПІДМІТАЛЬНОЇ МАШИНИ

Підготовка до монтажу
Розпакуйте виріб і видаліть всі елементи упаковки. Рекомендується зберегти упаковку, яка може використовуватися для транспортування або зберігання виробу.
Перевірте, чи будь-який елемент виробу не пошкодився під час транспортування, усі виявленні пошкодження, наприклад: тріщини або деформування вилучають виріб з подальшої експлуатації до моменту їх ремонту або заміни пошкоджених елементів.
Рекомендується розкласти усі елементи на пласкій, твердій та чистій поверхні.
Під час монтажу слід використовувати засоби індивідуального захисту, такі як: захисні рукавиці, захист очей та захисний одяг.
Перед тим, як збирати машину та аксесуари, вимкніть машину і дайте двигуну та його компонентам повністю охолонути, потім від'єднайте кабель свічки запалювання.

Монтаж машини
В першу чергу встановіть тримач. Кріплення для тримача розташоване в центральній частині машини. Відкрутіть кріпильні гайки, помістіть тримач в кріплення, а потім закріпіть його на машині за допомогою гайок (II). Переконайтеся, що гайки, які кріплять тримач, міцно і надійно затягнуті.
Прикріпіть важіль зміни напрямку щітки до кожуха. Для цього відкрутіть гайку з кріплення. Пропустіть важіль через затискач, який фіксує його положення, помістіть його в кріплення так, щоб пружина була під важелем, а потім закріпіть його за допомогою гайки (III). Закріпіть важіль перемикання передач на кріпленні в задній частині машини за допомогою кріпильних болтів і гайок (IV). Щітка підмітальної машини складається з двох компонентів. Щітка повинна бути встановлена на осі з кожного боку підмітальної машини, а потім закріплена на осі за допомогою шайб і гайок, як показано на малюнку (V). Переконайтеся, що зачеплення приводу щіток потрапили в пази на внутрішній стороні обох компонентів щітки. Переконайтеся, що гайки, які кріплять щітку до осі з обох боків, міцно і надійно затягнуті. Закріпіть додаткові кожухи на кожусі щітки за допомогою кріпильних болтів і гайок (VI). На внутрішній стороні компонентів щітки знаходиться тримач для аксесуарів, в який необхідно вставити втулку, а потім закріпити її в тримачі за допомогою болта і кріпильної гайки (VII). Правильно зібрана машина повинна виглядати, як показано на малюнку (I).

Інструкція з монтажу додаткових аксесуарів (можна придбати окремо)

Підбирач YATO YT-85605
Встановіть транспортний тримач на підбирач. Вставте нижні гачки транспортного тримача у кріплення, а потім у зачеплення (VIII). Встановіть першу частину тримача, який кріпить підбирач до підмітальної машини, за допомогою гвинтів і гайок (IX) до отворів у верхній частині корпусу підбирача. Правильно зібраний підбирач має виглядати, як показано на малюнку (X). Надягніть другу частину монтажного тримача підбирача на тримач аксесуарів у передній частині підмітальної машини, а потім приєднайте підбирач до підмітальної машини, з'єднавши обидві частини монтажного тримача (XI) між собою.

Плуг YATO YT-85606
Закріпіть монтажні тримачі плуга на підмітальній машині, а транспортні колеса прикріпіть до плуга за допомогою гайок і болтів. Переконайтеся, що всі болти міцно і надійно затягнуті. Правильно зібраний плуг має виглядати так, як показано на ілюстрації (XII). Приєднайте плуг до підмітальної машини, вставивши монтажні тримачі плуга в тримачі аксесуарів підмітальної машини (XIII).

ЕКСПЛУАТАЦІЯ ПІДМІТАЛЬНОЇ МАШИНИ

Підготовка до роботи
Перед початком роботи переконайтеся, що пристрій не пошкоджений, правильно зібраний і що всі компоненти безпеки правильно прикріплені. Якщо пристрій виявиться некомплектним або пошкодженим, подальша робота заборонена!
Звільніть робочу зону від усіх видимих каменів, коріння, дротів, іграшок та інших перешкод, які можуть бути захоплені щітками машини і відкинуті в іншому напрямку. Особливу увагу слід звернути на електричні кабелі, щоб переконатися, що вони не потрапляють в робочу зону. Залишення електричних кабелів у робочій зоні може призвести до пошкодження кабелів, що може спричинити ураження електричним струмом і навіть смерть.

УВАГА! У двигун залито лише ту кількість масла, яка є необхідною для обслуговування двигуна. Перед першим запуском необхідно долити масло до необхідного рівня.
На заводі-виробнику в двигун залито тільки невелика кількість масла для захисту двигуна під час транспортування і зберігання. Приготуйте масло для чотиритактних двигунів класу в'язкості SAE 15W40.
Перед поповненням мастила, розмістіть пристрій на рівній поверхні, а потім відкрутіть кришку масляного бака і протріть прикріплений до нього щуп. Заповніть бак маслом. Під час наповнення рекомендується використовувати воронку або наповнювач, щоб уникнути розливу масла. Якщо масло проллється, ретельно протріть всі залишки перед запуском двигуна. Переконайтеся, що рівень масла правильний. Для цього вставте щуп в заливний отвір і закрутіть кришку бака. Потім відкрутіть його і перевірте рівень масла на щуп. Рівень масла повинен бути між максимальним і мінімальним рівнями на щупі (XXVII). Переконавшись, що рівень масла правильний, закрийте заливний отвір пробкою.
Увага! Перед кожним початком роботи слід перевіряти рівень масла.
Після поповнення масла слід долити паливо. Паливо – неетильований бензин з октановим числом вище 95. Для заправки відкрутіть кришку паливного бака (XXV) і влийте паливо в бак. Під час заправки паливом рекомендується використовувати наповнювач або воронку, щоб зменшити ризик розбризкування палива. Якщо паливо буде розбризкане, ретельно витріть його залишки. Дайте парам повністю випаруватися і почніть роботу в іншому місці, ніж наливання палива. Після заповнення паливного бака закрийте заливний отвір за допомогою кришки.
Задні колеса підмітальної машини пневматичні. Рекомендований тиск в шинах - 20 PSI / 1,38 бар. Перед початком роботи накачайте шини. Не перевищуйте рекомендований тиск в шинах. Перед початком роботи перевірте тиск в шинах. Шини завжди повинні бути накачані до рівномірного тиску. Неправильний або нерівномірний тиск в шинах може призвести до небезпечних ситуацій, таких як перекидання пристрою на бік.

Регулювання висоти тримача (XIV)
УВАГА! Перед регулюванням висоти щітки вимкніть двигун підмітальної машини.
Щоб відрегулювати висоту тримача, потягніть назад важіль регулювання висоти тримача, встановіть потрібну висоту тримача, а потім зафіксуйте положення тримача, перемістивши його в переднє положення. Переконайтеся, що тримач належним чином зафіксований і не змінює свого положення під час роботи.

Регулювання висоти щітки
УВАГА! Перед регулюванням висоти щітки вимкніть двигун підмітальної машини.
Перед використанням підмітальної машини переконайтеся, що щітка знаходиться на правильній відстані від робочої поверхні. Щітка може змінювати свій діаметр в результаті зносу. У цьому випадку може знадобитися відрегулювати висоту щітки, щоб встановити правильну відстань від робочої поверхні. Для цього відкрутіть ручку фіксатора висоти щітки, а потім встановіть потрібну висоту щітки за допомогою важеля регулювання висоти (XV). Після завершення регулювання міцно і надійно затягніть ручку фіксатора висоти щітки. Переконайтеся, що важіль регулювання висоти щітки правильно зафіксований і не змінює свого положення під час роботи.

Регулювання напрямку щітки
УВАГА! Перед регулюванням напрямку щітки вимкніть двигун.
Можна змінювати напрямок щітки максимум на 25 градусів у кожному напрямку. Для цього підніміть важіль зміни напрямку щітки, поверніть щітку, а потім відпустіть важіль, щоб він зафіксувався в одному з п'яти можливих положень (XVI).

Запуск і зупинка пристрою
Розташуйте підмітальну машину там, де ви починаєте роботу. Переконайтеся, що важіль приводу щітки та важіль приводу коліс знаходяться у верхньому положенні. Тільки в цьому положенні щітка і колеса не будуть обертатися відразу після запуску двигуна.
Якщо двигун холодний, натисніть на паливний насос 3 рази (XVII).
Перемістіть важіль дросельної заслінки повністю вперед у положення, позначене символом всмоктування (XVIII).
Плавно потягніть тросик запуску, поки не відчуєте опір через стиснення двигуна, а потім потягніть його енергійним, рішучим рухом (XIX). Після декількох ходів ривків повинен запуститися.
Після запуску двигуна ручку тримач тросика запуску не слід випускати з руки, його потрібно перевести в нижнє положення.
По мірі прогрівання двигуна переведіть важіль дросельної заслінки в робоче положення, між символами зайця – швидше

обертання і черепахи – повільніше обертання. Після кожної зміни положення важеля дросельної заслінки, зачекайте, доки двигун не стане працювати рівно. Швидкість повернення важеля дросельної заслінки залежить від атмосферних умов, в яких двигун запускається. Чим нижче температура навколишнього середовища, тим повернення має бути повільніше.

За допомогою важеля перемикання передач встановіть напрямок руху. Можна встановити три передачі вперед або передачу заднього ходу.
УВАГА! Перемикання передач під час роботи підмітальної машини дозволяється тільки після повної зупинки коліс і щітки. Для цього потрібно послабити тиск на важіль приводу коліс і щіток. Переконайтеся, що обидва важелі повернулися у верхнє положення. Зачекайте, поки колеса і щітки зупиняться, перемкніть передачу і приступайте до праці.

Для цього злегка натисніть на важелі перемикання передач вперед, перемістіть важіль вправо або вліво в положення, позначене 1, 2, 3 - передня передача або R1 - задня передача, потім зменшіть тиск на важіль, щоб він зафіксувався в обраному положенні (XX).
УВАГА! Перш ніж увімкнути задню передачу та почати розвертатися, переконайтеся, що навколо машини немає перешкод. Не розвертайте підмітальну машину біля стін будівель, дерев або інших нерухомих перешкод, щоб уникнути небезпечних ситуацій. Тримайте руки, ноги та одяг подалі від частин машини, що обертаються.
За допомогою важеля регулювання швидкості обертів щітки встановіть швидкість щітки. Щоб розблокувати важіль регулювання швидкості, натисніть і утримуйте кнопку блокування важеля, переміщення важеля в бік символу зайця дозволить встановити більшу швидкість щітки, а переміщення важеля в бік символу черепахи - меншу швидкість щітки (XXI). Після того, як налаштування буде виконано, відпустіть кнопку блокування.
Щоб запустити привід щітки, потягніть важіль приводу щітки до рукоятки (XXII). Важіль не може бути заблокований в нижньому положенні. Його слід тримати увесь час під час роботи.
Щоб запустити привід коліс, потягніть важіль приводу коліс до рукоятки (XXIII). Важіль не може бути заблокований в нижньому положенні. Його слід тримати увесь час під час роботи.
Увага! Забороняється блокувати важіль приводу коліс або важіль приводу щітки в нижньому положенні. Якщо це станеться, при запуску двигуна активується привід коліс та/або щіток, що може призвести до неконтрольованих ситуацій і спричинити серйозні травми.

Зупинка пристрою повинна виконуватися в такий спосіб: Зменшіть тиск на важіль приводу щітки та важіль приводу коліс і дайте обом важелям повернутися у верхнє положення. Переконайтеся, що щітки та колеса зупинилися. Перемістіть важіль дросельної заслінки в положення з позначкою «O», що зупинить роботу двигуна (XXIV). **Увага!** Двигун і вихлопна система нагріваються під час роботи. Дотримуйтесь обережності, щоб не облектися.

Заправлення паливом
Паливо легкозаймисте! Необхідно дотримуватися всіх заходів безпеки при поводженні з паливом. Не заправляйте паливний бак під час роботи пристрою. Не заправляйте поруч із джерелом відкритого вогню. Куріння в зоні заправки заборонено. Не розливати паливо. У разі розливу палива ретельно висушіть розлите паливо, перш ніж запускати пристрій. Міцно та надійно закрутіть кришку паливного баку. Зберігайте паливо в щільно закритих, сертифікованих контейнерах, подалі від джерел тепла та в недоступному для дітей місці.

Зупиніть двигун відповідно до процедури, описаної вище.
Дайте двигуну охолонути.
Паливо – неетильований бензин з октановим числом вище 95. Для заправки відкрутіть кришку паливного бака (XXV) і влийте паливо в бак. Під час заправки паливом рекомендується використовувати наповнювач або воронку, щоб зменшити ризик розбризкування палива. Якщо паливо буде розбризкане, ретельно витріть його залишки. Дайте парам повністю випаруватися і почніть роботу в іншому місці, ніж наливання палива. Після заповнення паливного бака закрийте заливний отвір за допомогою кришки.
Перезапустіть двигун відповідно до процедури, описаної в розділі «*Запуск і зупинка пристрою*».

Робота з підмітальною машиною
Перед початком роботи підготуйте ділянку, яку потрібно прибрати. Слід перевірити, чи місце роботи не містить жодних перешкод, які при захопленні їх щіткою б пошкодити машину або бути викинутими і становити загрозу оператору та стороннім особам.
Переконайтеся, що в робочій зоні немає електричних кабелів, які можуть бути захоплені рухомими частинами машини. Ушкодження електричного кабелю становить загрозу ураження електричним струмом, що може викликати серйозні травми або призвести до смерті.
Слід переконатися, що у місці виконання робіт не перебуватимуть жодні сторонні особи або домашні тварини. У випадку появи таких осіб в процесі виконання робіт, перш за все негайно потрібно зупинити роботу пристрою і лише після цього попередити їх про небезпеку.
Перед початком роботи перевірте усі елементи підмітальної машини. Якщо помітите пошкодження, на слід розпочинати роботу до моменту їх усунення або заміни пошкоджених елементів на нові. Перевірте прохідність вентиляційних отворів.

При необхідності очистіть їх за допомогою щітки або пензлика. Не використовуйте для чищення вентиляційних отворів пристрою гострі або металеві предмети.
Перевірте скручені з'єднання, чи вони не послаблені. При необхідності затягніть.
Перевірте, чи ручка чиста, без масла та інших забруднень. При необхідності очистіть її за допомогою м'якої ганчірки.
Під час роботи слід робити регулярні перерви, щоб уникнути втоми. Це дозволить краще контролювати виріб та зменшить ризик виникнення нещасного випадку.
Під час роботи з пристроєм слід рухатися рядами (XXVI). Рядки слід утримувати рівної ширини, вони повинні накладатися один на один таким чином, щоб не пропустити жодного місця. Слід дотримуватися особливої обережності під час зміни напрямку.
Перш тим, як розвертатися, переконайтеся, що навколо машини немає перешкод. Не розвертайте підмітальну машину біля стін будівель, дерев або інших нерухомих перешкод, щоб уникнути небезпечних ситуацій. Тримайте руки, ноги та одяг подалі від частин машини, що обертаються.
Після завершення роботи вимкніть підмітальну машину, переконайтеся, що колеса і щітки зупинилися, дайте всім компонентам машини охолонути, від'єднайте кабель свічки запалювання, а потім приступайте до технічного обслуговування.

Увага! Якщо під час роботи у підмітальну машину вдарить сторонній предмет, Негайно вимкніть машину, переконайтеся, що колеса і щітки зупинилися, дайте всім компонентам машини охолонути і від'єднайте кабель свічки запалювання. Потім слід перевірити, чи пристрій не пошкоджений. У випадку виявлення пошкоджень заборонено продовжувати роботу до їх усунення. Надмірна вібрація в процесі виконання роботи також може бути спричинена пошкодженням підмітальної машини. Слід зупинити роботу, від'єднати свічку запалювання та перевірити стан виробу.

ТЕХНІЧНЕ ОБСЛУГОВУВАННЯ ПІДМІТАЛЬНОЇ МАШИНИ

Протягом гарантійного терміну, ви не можете розібрати пристрій або замінювати деталі або інші компоненти, ніж ті, які перераховані нижче, так як це призведе до втрати гарантії. Будь-які невідповідності, що спостерігаються під час огляду або під час роботи, є сигналом для проведення ремонтів у сервісному центрі.

Після завершення роботи корпус, вентиляційні щілини, перемикачі, додаткова рукоятка, кожухи та аксесуари повинні бути очищені, наприклад, потоком повітря (з тиском не більше 0,3 МПа), щіткою або сухою тканиною, без використання хімічних речовин і очищувальних рідин. Очистіть інструменти та ручки сухою чистою ганчіркою.

Періодичні перевірки
Необхідно проводити періодичні огляди та технічне обслуговування зазначених нижче вузлів пристрою.

УВАГА! Всі операції з технічного обслуговування повинні проводитися, коли пристрій вимкнений і не працює. Після вимкнення двигуна дайте двигуну та вузлам пристрою повністю охолонути, а потім від'єднайте дріт свічки запалювання.
УВАГА! Якщо процес будь-якої роботи не описаний нижче. Це означає, що для виконання цієї операції необхідно віддати пристрій до спеціалізованого сервісного центру.
УВАГА! У тому випадку, коли для очищення використовується розчинник, уникайте контакту розчинника зі шкірою та очима. Використовуйте індивідуальні заходи захисту

Загальні заходи по технічному обслуговуванню
Виріб не можна чистити струменем води або занурювати його у воду.
Перевірте ступінь зношеності та наявність пошкоджень щітки. Якщо буде виявлено надмірну зношеність або пошкодження щітки, її слід замінити на нову. Щітки слід заміняти оригінальними, ідентичними до тих, які були встановлені на заводі в підмітальній машині. Лише використання оригінальних замінних елементів дозволяє зберегти безпеку виробу. Заміну щіток підмітальної машини слід здійснювати кожних два роки, або кожних 50 годин роботи. Демонтаж щіток необхідно проводити в порядку, зворотному монтажу, описаному в розділі інструкції «*Монтаж машини*».

Перевірка рівня масла
Відкрутіть заливну горловину і зніміть покажчик рівня масла (XXVII).
Очистіть і висушіть покажчик чистою ганчіркою.
Вставте покажчик у горловину, але не повертайте його. Потім зніміть і перевірте вказаний рівень масла.
Якщо вказаний рівень занадто низький, необхідно долити масло до верхнього рівня покажчика (пунктирна рамка).
Вкрутіть покажчик в маслозаливну горловину.

Заміна моторного масла
Моторне масло слід замінити після перших 2-4 годин роботи. Кожну наступну заміну масла слід проводити через кожні 25 годин роботи.
Увага! Найкраще міняти моторне масло відразу після зупинки двигуна. Тоді масло є найбільш рідким і швидше виллється з камери редуктора двигуна.

Будьте обережні при заміні масла. Масло відразу після зупинки двигуна гаряче і може викликати опіки. Масляний бак оснащений зливним отвором. Помістіть під зливним отвором посуд з місткістю, що перевищує ємність масляного бака. Використовуйте ключ, щоб повністю відкрутити зливний клапан (XXVIII). Дайте маслу злитися в бак, а потім вкрутіть зливний клапан за допомогою ключа. Витріть до суха залишки масла.
Долийте масло відповідно до процедури, описаної в розділі: *«Підготовка до роботи»*.
Увага! Використане моторне масло слід утилізувати відповідно до місцевих нормативних документів. Забороняється виливати моторне масло в каналізацію.

Обслуговування повітряного фільтра (XXIX) – кожні 25 годин роботи
Увага! Не використовуйте пристрій без належним чином встановленого повітряного фільтра або з пошкодженим повітряним фільтром. В іншому випадку двигун внутрішнього згоряння може засмоктувати домішки, які у нормальних умовах будуть затримані фільтром. Забруднення можуть призвести до порушення роботи двигуна та навіть до пошкоджень.
Розблокуйте кріпильні фіксатори і відкрийте корпус фільтра. Зніміть фільтр і замініть його новим. Можна використовувати фільтр типу T320 з каталожним номером YT-855491. Встановіть фільтр на місце і закрийте кришку фільтра. Переконайтеся, що корпус фільтра щільно закритий і що всі вушка на фіксатори потрапили на свої місця.

Технічне обслуговування свічки запалювання (XXX) – кожні 100 годин роботи
Від'єднайте дріт від свічки. Викрутіть свічку запалювання ключем для свічок. Використовуйте дротяну щітку, щоб очистити електроди від вуглецевого нальоту (так званий нагар). Перевірте відстань між електродами, вона повинна бути від 0,7 мм до 0,8 мм.
Якщо ви знайшли випалені електроди або зламану керамічну кришку, замініть свічку на нову. Можна використовувати свічки запалювання типу E7RTC з каталожним номером YT-855488.
Вкрутіть свічку. Під'єднайте дріт від свічки.

ЗБЕРІГАННЯ ТА ТРАНСПОРТУВАННЯ ВИРОБУ

Увага! Перед транспортуванням або зберіганням завжди слід спорожнити топливний бак.
Помістіть під зливним отвором посуд з місткістю, що перевищує ємність паливного бака.
За допомогою гайкового ключа відкрутіть клапан зливу палива (XXXI). Після спорожнення пристрою від палива закрийте клапан зливу палива.
Очистити відповідно до рекомендацій в інструкції.

Зберігати в сухому, темному місці, добре провітрюваному місці, де не осідає іній. Місце зберігання повинно бути захищене від дітей. Виріб слід зберігати при температурі від +10 до +30 градусів С. Виріб рекомендовано зберігати у фабричній упаковці або іншій упаковці, що захищає від пилу. Зберігати прилад у вертикальному положенні.

Транспортувати виріб, переносячи його за ручки. Під час транспортування виріб слід берегти від ударів та сильних вібрацій. На період транспортування захистити виріб від зіслизання або перевертання.

GAMINIO CHARAKTERISTIKA

Benzininė šlavimo mašina naudojama mechaniškai šluoti ir prižiūrėti grįstus lauko paviršius, pvz., aikštes, privažiavimus, automobilių stovėjimo aikšteles, šaligatvius ir buitines teritorijas. Dėl vidaus degimo variklio ir galimybės sumontuoti papildomus priedus galima greitai ir efektyviai pašalinti įvairius nešvarumus. Tinkamas, patikimas ir saugus gaminio veikimas priklauso nuo tinkamo naudojimo, todėl:

Prieš naudodami gaminį perskaitykite visą darbo instrukciją ir ją išsaugokite ateičiai.

Tiekėjas neatsako už nuostolius, sužalojimus atsiradusius dėl saugos taisyklių ir šios instrukcijos rekomendacijų nesilaikymo. Gaminys naudojimas ne pagal paskirtį sukelia taip pat pardavėjo teikiamos garantijos netekimą.

KOMPLEKTACIJA

Šlavimo mašina pristatoma kompleksiška, bet prieš naudojimą reikalauja surinkimo.

TECHNINIAI DUOMENYS

Parametras	Matavimo vienetas	Vertė
Katalogo numeris		YT-85600
Masė	[kg]	81
Degalų bako talpa	[l]	1,0
Alyvos bako talpa	[l]	0,6
Variklio alyvos tipas		SAE 15W-40
Darbinis plotis	[mm]	1000
Cilindrų kiekis		1
Taktų kiekis		4
Aušinimas		Oru
Uždegimo žvakės tipas		E7RTC
Oro filtro tipas		T320
Variklio darbinis tūris	[cm^3]	196
Variklio galia	[kW]	3,5
Didžiausias variklio sukimosi dažnis	[min^{-1}]	2800
Triukšmas		
slėgis	[dB (A)]	80,9 ± 3,0
galia L_{WA}	[dB (A)]	94,41 ± 3,0
Virpėsiu lygis	[m/s^2]	4,646 ± 1,5

SAUGUMO INSTRUKCIJOS

SVARBU!
PRIEŠ NAUDODAMI ATIDŽIAI PERSKAITYKITE ŠIAS NAUDOJIMO INSTRUKCIJAS
PALIKITE ATEIČIAI

Instrukcijos
Įdėmiai perskaitykite instrukciją. Susipažinkite su valdymo elementais ir tinkamu gaminio naudojimu. Jei gaminys perduodamas kitam asmeniui, prie jo turi būti pridėta naudojimo instrukcija. Gaminys visada turi būti naudojamas pagal naudojimo instrukcijoje pateiktas gaires.
Šlavimo mašina skirta valyti grįstus lauko paviršius, tokius kaip betonas, asfaltas, grindinys, automobilių stovėjimo aikštelės, šaligatviai, privažiavimai ir kiti sukietėję buitiniai paviršiai. Šlavimo mašina naudojama dulkėms, smėliui, smulkiam purvui ir šviežiam sniegui nuo asfaltuotų paviršių šalinti. Gaminys negali būti naudojamas stambioms šiukšlėms, tokioms kaip skalda, žvyras ir akmenys, šalinti. Draudžiama šlavimo mašiną naudoti ne pagal paskirtį. Atsiminkite, kad operatorius yra atsakingas už nelaimingus atsitikimus ar pavojų kitiems asmenims ar aplinkai.
Neleiskite gaminio valdyti vaikams arba asmenims, nesusipažinusiems su gaminio instrukcijomis.
Niekada nenaudokite gaminio, kol netoliese yra kiti asmenys, ypač vaikai ar naminiai gyvūnėliai. Prieš pradėdami darbą, nustatykite saugos zoną, į kurią nebus įleidžiami pašaliniai asmenys ir naminiai gyvūnėliai. Nuo dirbančio gaminio turi būti išlaikytas ne mažesnis kaip penkių metrų spindulys.

Paruošimas
Dirbdami visada avėkite tvirtą avalynę ir mūvėkite ilgas kelnes, nedirbkite basomis kojomis arba avėdami sandalus.
Dirbant reikia naudoti asmenines apsaugos priemones, pvz., apsauginius akinius ir ausų apsaugas. Asmeninės apsaugos priemo-

nių, tokių kaip dulkių kaukės, apsauginė avalynė, šalmai ir klausos apsauga mažina rimtų kūno sužeidimų riziką.
Plaukus, drabužius ir darbo pirštines laikykite toliau nuo judančių gaminio dalių. Laisvi drabužiai, papuošalai ar ilgi plaukai gali užkliūti už judančių gaminio dalių ir būti sugriebti, o tai gali sukelti sunkius sužalojimus.
Venkite pažeistų drabužių, kurie yra per laisvi arba turi kabančius diržus ar juosteles. Atsilaisvinusias drabužių dalis gali sugauti judančios gaminio dalys, o tai gali sukelti sužalojimų.
Atidžiai apžiūrėkite vietą, kurioje gaminys dirbs, ir pašalinkite visus akmenis, šakas, laidus, kaulus, žaislus ir kitus pašalinius daiktus. Sugauti daiktai gali sugadinti gaminį, juos taip pat galima išmesti dideliu greičiu, o tai kelia grėsmę operatoriui ir aplinkai.
Prieš įjungdami gaminį, išimkite visus raktus ir kitus įrankius, kurie buvo naudojami jam reguliuoti. Ant besisukančių gaminio dalių paliktas gaminys gali sukelti rimtus susižalojimus.
Prieš naudodami visada patikrinkite, ar šepečiai, tvirtinimo varžtai ir apsaugai nėra susidėvėję arba pažeisti. Prieš pradėdami darbą pakeiskite susidėvėjusius šepečius, varžtus ir apsaugas. Taip pat patikrinkite, ar varžtų jungtys neatsilaisvinusios. Priveržkite atsilaisvinusius varžtus.

Šlavimo mašinos naudojimas
Nedirbkite pavargę arba apsvaigę nuo narkotikų ar alkoholio. Net akimirka neatidumo dirbant gali sukelti rimtus kūno sužalojimus.
ĮSPĖJIMAS! Nedirbkite su gaminiu patalpose arba uždarose erdvėse, kuriose gali kauptis pavojingo anglies monoksido garai. Degalų garai ir išgarai yra toksiški. Apsinuodijimas jais gali sukelti nelaimingus atsitikimus ir rimtai sužaloti ar net nužudyti.
Niekada nenaudokite gaminio sprogioje aplinkoje, kai yra degių skysčių, dujų ar dulkių.
Dirbkite tik dienos šviesoje arba gerame dirbtiniame apšvietime.
Nedirbkite su gaminiu, kai yra žaibo trenkimo pavojus.
Nedirbkite lyjant.
Nenaudokite gaminio ant šlapio, slidaus ar apledėjusio paviršiaus.
Nedirbkite ant nelygumų, nelygaus ar duobėto paviršiaus.
Įsitikinkite, kad pėdos visada tvirtai stovi ant nuolydžio.
Išlaikykite pusiausvyrą. Visada laikykitės tinkamos laikysenos. Tai leis lengviau valdyti gaminį netikėtų situacijų darbo metu atveju..
Būkite ypač atsargūs keisdami šlaite kryptį. Nedirbkite ant pernelyg nuožulnių šlaitų. Dirbdami šlaituose, judėkite skersai šlaito, o ne aukštyn ar žemyn.
Nenukreipkite šepečio į pašalinius asmenis ar gyvūnus.
Niekada nenaudokite šlavimo mašinos šalia automobilių, tvorų, langų stiklų, tinkamai nesureguliavę šepetėlio krypties.
Ypatingą dėmesį skirkite važiuodami atbuline eiga arba traukdami gaminį atgal. Laikykite kojas ir rankas atokiau nuo besisukančių dalių.
Neeksploatuokite šlavimo mašinos su pažeistais arba nesumontuotomis apsaugomis ir gaubtais. Jei apsaugos ar korpusai yra pažeisti, prieš pradedant eksploatuoti juos būtina pakeisti naujais, neturinčiais defektų.
Šlavimo mašina negalima vežti keleivių.
Gaminys netinka darbui ant stogų.
Užveskite variklį, kaip nurodyta, įsitikinkite, kad kojos yra atokiau nuo gaminio šepečio.
Laikykite rankas ir kojas atokiau nuo besisukančių dalių.
Nekelkite ir neneškite gaminio su įjungtu varikliu.
Sustabdykite šlavimo mašinos variklį ir įsitikinkite, kad visos judančios dalys sustojo:
- kiekvieną kartą, kai reikia pasitraukti nuo gaminio
- prieš valydami, tikrindami, keisdami priedus ar remontuodami gaminį
- atsitrenkus į bet kokį daiktą. Prieš paleisdami iš naujo, patikrinkite, ar šlavimo mašina nepažeista ir, jei reikia, suremontuokite,
- prieš transportuojant į darbo vietą ir iš jos
- jei gaminys pradeda pernelyg vibruoti (patikrinkite nedelsdami)

DĖMESIO! Išjungus variklį, šepetys dar kurį laiką sukasi. Palaukite, kol judančios gaminio dalys sustos.
Jei gaminys pradeda pernelyg vibruoti (patikrinkite nedelsdami)
- patikrinkite, ar nėra pažeidimų,
- pakeiskite arba suremontuokite bet kokią sugedusią dalį,
- patikrinkite ir priveržkite atsilaisvinusias dalis.

Priežiūra ir laikymas
Įspėjimas! Prieš reguliuodami, keisdami priedus ar laikydami gaminį, atjunkite uždegimo žvakę. Tai leis išvengti netyčinio gaminio įjungimo.
Visos veržlės ir varžtai turi būti geros būklės, kad gaminys veiktų saugiai.
Nelaikykite šlavimo mašinos su degalų bake.
Dažnai tikrinkite, ar atliekų krepšys nėra susidėvėjęs arba pažeistas.
Saugumo sumetimais pakeiskite susidėvėjusias ar pažeistas dalis.
Reguliuodami gaminį būkite atsargūs, kad nepatektumėte pirštais tarp judančių ir nejudančių gaminio dalių.
Neatjunginėkite ir nekeiskite gaminio gaubtų ir saugos komponentų. Netinkamas gaminio gaubtų ir saugos komponentų naudojimas gali sukelti nelaimingus atsitikimus.
Naudokite tik originalias atsargines dalis ir įrangą. Naudojant netinkamą gaminį galima sugadinti gaminį ir (arba) sunkiai susižeisti.
Užtikrinkite, kad būtų naudojami tinkamo tipo priedai.

PAPILDOMI ŠLAVIMO MAŠINOMS TAIKOMI SAUGOS NURODYMAI

Rekomenduojami degalai – bešvinis benzinas E10, kurio oktaninis skaičius ne mažesnis kaip 95.
Naudokite degalus ir alyvą be jokių teršalų, skirtus keturtakčiams varikliams. Rekomenduojama naudoti aukštos kokybės gaminius. Tai prailgins variklio tarnavimo laiką.
Reguliariai tikrinkite alyvos lygį variklyje. Naudojant šlavimo mašiną su per mažu alyvos kiekiu arba be alyvos, ji gali būti sugadinta ir net užsidegti.
Prieš pradėdami darbą įsitikinkite, kad šlavimo mašina yra tinkamai surinkta.
Gaminys negali būti veikiamas drėgmės. Nenaudokite šlavimo mašinos, kai lyja arba kai yra žaibo pavojus. Nenaudokite gaminio drėgnoje ir šlapioje aplinkoje.
Prieš naudojant gaminį, rekomenduojama paprašyti savo platintojo ar specialisto parodyti, kaip saugiai ir efektyviai jį naudoti.
Negali jokiu būdu keisti gaminio. Negalima naudoti neoriginalių atsarginių dalių.
Siekiant apsisaugoti nuo mechaninių pavojų, darbą visada reikia pradėti dėvint darbo drabužius, pirštines, avalynę uždengtu priekiu ir apsauginius akinius.
Jei darbo metu gaminio veikimas atrodo įtartinas (padidėjusi vibracija, triukšmas, kvapas ir pan.), nedelsdami išjunkite gaminį ir atiduokite jį į remontų centrą.
Gaminį reikia reguliariai prižiūrėti ir laikyti švarų.
Remontui ir priežiūrai naudokite tik originalias atsargines dalis.
Variklio ventiliacijos angas visada laikykite neuždengtas ir švarias.
Nevairuokite šlavimo mašinos uždarose arba nevėdinamose patalpose. **Išmetamosiose dujose yra sveikatai kenksmingų medžiagų ir negalima jų įkvėpti.**
Reikia periodiškai tikrinti degalų tiekimo sistemą. Pastebėjus nuotėkį, gaminį suremontuoti įgaliotame gamintojo techninės priežiūros centre.
Prieš dirbdami palaukite, kol variklis pasieks vardinį sūkių dažnį.
Neleiskite, kad variklio darbo metu pasibaigtų degalai!
Neuždenkite ventiliacijos įleidimo ir išleidimo angų. Net kai gaminys neveikia.
Prieš transportuojant ir laikant gaminį ilgesnį laiką, būtina ištuštinti degalų baką.
Negalima liesti variklio paviršiaus, kuris įšyla darbo metu, tai gali sukelti nudegimus.
DĖMESIO! Degalai yra labai degūs! Nepildykite degalų bako, kai gaminys veikia. Nepilkite degalų šalia atviros liepsnos. Neišlaistykite degalų. Išsiliejus degalams, prieš paleisdami gaminį, kruopščiai išdžiovinkite išsiliejusius degalus. Tvirtai ir patikimai užsukite degalų bako dangtį.
Palikdami gaminį be priežiūros, išjunkite variklį ir palaukite, kol šepečiai nustos suktis
Jokiu būdu nemodifikuokite variklio ar kitų šlavimo mašinos mechanizmų.
Neeksploatuokite gaminio, jei oro filtras nėra tinkamai uždėtas.
Nedirbkite su gaminiu, kai nėra apsaugų.
Nelieskite besisukančio šepečio!

PLŪGO SAUGOS INSTRUKCIJOS
Plūgu nuvalomas šviežias sniegas nuo grįstų paviršių, tokių kaip betonas, asfaltas ir grindinys.
Nedirbkite ant apledėjusių paviršių, ypač ant apledėjusių šlaitų.
Nedirbkite ant nelygumų, nelygaus ar duobėto paviršiaus.
Dirbdami ant apsnigtų paviršių būkite ypač atsargūs, kad nepaslystumėte ir nenukristumėte.
Prieš montuodami arba nuimdami priedus, išjunkite variklį, palaukite, kol judančios dalys sustos, palaukite, kol visi mašinos komponentai visiškai atvės, ir atjunkite uždegimo žvakės laidą.
Prieš pradėdami darbą įsitikinkite, kad varžtinės jungtys nėra atsilaisvinusios. Priveržkite atsilaisvinusius varžtus.

RINKTUVO SAUGOS INSTRUKCIJOS
Rinktuvu surenkamas smulkusis purvas, dulkės ir smėlis ant grįstų paviršių, pvz., betono, asfalto ir grindinio akmenų.
Rinktuvas neturėtų būti naudojamas stambioms šiukšlėms, tokioms kaip skalda, žvyras ir akmenys, rinkti.
Nedirbkite ant nelygumų, nelygaus ar duobėto paviršiaus.
Jį reikia reguliariai ištuštinti. Neleiskite, kad rinktuvas persipildytų. Persipildžius rinktuvui, gali užsikimšti šepetys ir sugadinti mašiną.
Rinktuvą į ištuštinimo vietą vežkite ant transportavimo ratukų.
Prieš montuodami arba nuimdami rinktuvą, išjunkite variklį, palaukite, kol judančios dalys sustos, palaukite, kol visi mašinos komponentai visiškai atvės, ir atjunkite uždegimo žvakės laidą.
Prieš pradėdami darbą įsitikinkite, kad varžtinės jungtys nėra atsilaisvinusios. Priveržkite atsilaisvinusius varžtus.

ŠLAVIMO MAŠINOS SURINKIMAS

Pasiruošimas surinkimui
Gaminys turi būti išimtas iš pakuotės, tada turi būti pašalinti visi pakavimo elementai. Rekomenduojama laikyti pakuotę, kuri gali būti naudinga transportuojant ar laikant gaminį.

Patikrinkite, ar transportavimo metu nebuvo pažeista nė viena gaminio dalis, ar nėra kokių nors pažeidimų, pvz., įtrūkimų ar deformacijų, dėl gaminio nebegalima toliau naudoti, kol jis nebus suremontuotas ar pažeistos dalys nebus pakeistos.
Visas dalis rekomenduojama dėti ant lygaus, kieto ir švaraus paviršiaus.
Surinkimo metu turi būti naudojamos asmeninės apsaugos priemonės, tokios kaip pirštinės, akių apsauga ir apsauginiai drabužiai.
Prieš surinkdami mašiną ir priedus, išjunkite mašiną, leiskite varikliui ir jo sudedamosioms dalims visiškai atvėsti ir atjunkite uždegimo žvakės laidą.

Mašinos surinkimas
Pirmiausia sumontuokite rankeną. Rankenos tvirtinimo įtaisas yra mašinos centre. Atsukite tvirtinimo veržles, įstatykite rankeną į laikiklį ir pritvirtinkite ją prie mašinos veržlėmis (II). Įsitikinkite, kad rankeną tvirtinančios veržlės yra tvirtai ir patikimai priveržtos.
Pritvirtinkite šepečio krypties keitimo svirtį prie šepečio apsaugos. Norėdami tai padaryti, atsukite veržlę nuo tvirtinimo elemento. Perkiškite svirtį per jos padėtį fiksuojantį spaustuką, įstatykite ją į laikiklį taip, kad spyruoklė būtų po svirtimi, ir tada pritvirtinkite ją naudodami veržlę (III). Pritvirtinkite pavarų perjungimo svirtį prie mašinos gale esančio tvirtinimo įtaiso naudodami tvirtinimo varžtus ir veržles (IV). Šlavimo mašinos šepetį sudaro du komponentai. Šepetį reikia uždėti ant ašies abiejose šlavimo mašinos pusėse ir pritvirtinti prie ašies poveržlėmis ir veržlėmis, kaip parodyta paveikslėlyje (V). Įsitikinkite, kad šepečių pavaros antgaliai patiko į abiejų šepečių komponentų viduje esančias įpjovas. Įsitikinkite, kad šepečio veržlės, tvirtinančios šepečius prie ašies iš abiejų pusių, yra tvirtai ir patikimai priveržtos. Pritvirtinkite papildomas apsaugas prie šepečių apsaugos naudodami tvirtinimo varžtus ir veržles (VI). Šepečio elementų viduje yra priedų laikiklis, į kurį reikia įstatyti įvorę ir pritvirtinti ją laikiklyje varžtu ir fiksavimo veržle (VII). Tinkamai sumontuotas gaminys turėtų atrodyti kaip piešinyje (I).

Papildomų priedų (galima įsigyti atskirai) montavimo instrukcijos

Rinktuvas YATO YT-85605
Prie rinktuvo pritvirtinkite transportavimo rankeną. Įkiškite apatinius transportavimo rankenos kabliukus į tvirtinimo įtaisus ir tada į kabliukus (VIII). Pirmąją rinktuvo tvirtinimo rankenos dalį pritvirtinkite prie šlavimo mašinos varžtais ir veržlėmis (IX) prie kolektoriaus korpuso viršuje esančių skylių. Tinkamai sumontuotas rinktuvas turėtų atrodyti taip, kaip parodyta paveikslėlyje (X). Antrąją rinktuvo tvirtinimo rankenos dalį užmaukite ant priedų laikiklio, esančio šlavimo mašinos priekyje, tada prijunkite kolektorių prie šlavimo mašinos sujungdami abi tvirtinimo laikiklio dalis (XI).

Plūgas YATO YT-85606
Pritvirtinkite plūgo tvirtinimo laikiklius prie šlavimo mašinos, o transportavimo ratus – prie plūgo veržlėmis ir varžtais. Įsitikinkite, kad visi varžai tvirtai ir patikimai priveržtos. Tinkamai sumontuotas plūgas turėtų atrodyti taip, kaip parodyta paveikslėlyje (XII). Prijunkite plūgą prie šlavimo mašinos, įdėdami plūgo tvirtinimo laikiklius į šlavimo mašinos priedų laikiklius (XIII).

ŠLAVIMO MAŠINOS VALDYMAS

Paruošimas darbui
Prieš pradėdami darbą, patikrinkite, ar gaminys nepažeistas, ar teisingai surinktas ir ar tinkamai pritvirtinti visi saugos komponentai. Jei nustatoma, kad gaminys yra nekomplektiškas arba sugadinta, toliau dirbti draudžiama!
Išvalykite darbo zoną nuo visų matomų akmenų, šaknų, laidų, žaislų ir kitų kliūčių, kurias mašinos šepečiai gali paimti ir išmesti kita kryptimi. Ypatingą dėmesį reikia skirti elektros kabeliams, kad jie nepatektų į darbo zoną. Palikus elektros laidus darbo vietoje, jie gali būti pažeisti, o tai gali sukelti elektros smūgį ir net mirtį.

DĖMESIO! Į variklį buvo pilama tik tiek alyvos, kiek reikia variklio techninei priežiūrai. Prieš pirmą kartą įjungiant variklį alyva turi būti papildyta iki reikiamo lygio.
Gamykliškai variklyje yra tik nedidelis alyvos kiekis, kad būtų variklis apsaugotas transportavimo ir sandėliavimo metu. Paruoškite SAE 15W40 klampos klasės alyvą keturtakčiams varikliams.
Prieš papildydami alyvą, pastatykite gaminį ant lygaus paviršiaus, tada atsukite alyvos bako dangtį ir sausai nuvalykite prie jo pritvirtintą alyvos lygio matuoklį. Užpildykite baką alyva. Pildant rekomenduojama naudoti piltuvą arba pilstytuvą, kad neišsilietų alyva. Alyvos išsiliejimo atveju, prieš paleidžiant variklį, išvalykite visus likučius. Patikrinkite, ar alyvos lygis yra tinkamas. Norėdami tai padaryti, įkiškite alyvos lygio matuoklį į pildymo angą ir užsukite bako dangtį. Tada atsukite jį ir patikrinkite alyvos lygį ant alyvos lygio matuoklio. Alyvos lygis turi būti tarp didžiausio ir mažiausio lygio alyvos lygio matuoklyje (XXVII). Patikrinę, ar alyvos lygis yra teisingas, kamščiu uždarykite pildymo angą.
Dėmesio! Prieš kiekvieną darbą reikia patikrinti alyvos lygį.
Papildę alyvą, papildykite degalus. Rekomenduojami degalai: bešvinis benzinas su oktano skaičiumi didesniu kaip 95. Norėdami papildyti degalus, atsukite degalų bako (XXV) dangtį ir pripildykite baką degalais. Pilant degalus rekomenduojama naudoti pilstytuvą arba piltuvą, kad būtų sumažintas degalų taškymo pavojus. Jei degalai išsipila, kruopščiai išvalyti likučius. Leiskite garams visiškai išgaruoti ir pradėkite pildyti kitoje vietoje nei buvo pilamas degalų. Pripildę degalų baką, uždarykite pildymo angą su dangčiu.
Galiniai šlavimo mašinos ratai yra pneumatiniai. Rekomenduojamas padangų slėgis yra 20 PSI / 1,38 BAR. Prieš pradėdami darbą pripūskite padangas. Neviršykite rekomenduojamo padangų slėgio. Prieš pradėdami darbą patikrinkite padangų slėgį.

Padangos visada turi būti pripūstos iki vienodo slėgio lygio. Dėl netinkamo arba nevienodo slėgio padangose gali kilti pavojingų situacijų, pvz., gaminys gali apvirsti ant šono.

Rankenos aukščio reguliavimas (XIV)
DĖMESIO! Prieš reguliuodami šepečių aukštį, išjunkite šlavimo mašinos variklį.
Norėdami sureguliuoti rankenos aukštį, patraukite atgal rankenos aukščio reguliavimo svirtį, nustatykite norimą rankenos aukštį ir užfiksuokite rankenos padėtį, perkeldami ją į priekį. Įsitikinkite, kad rankena yra tinkamai užfiksuota ir darbo metu nepakeis savo padėties.

Šepečio aukščio reguliavimas
DĖMESIO! Prieš reguliuodami šepečių aukštį, išjunkite šlavimo mašinos variklį.
Prieš naudodami šlavimo mašiną patikrinkite, ar šepetys yra tinkamu atstumu nuo darbinio paviršiaus. Dėl nusidėvėjimo gali pasikeisti šepetėlio skersmuo. Tokiu atveju gali prireikti sureguliuoti šepečio aukštį, kad būtų nustatytas tinkamas atstumas nuo darbo paviršiaus. Šiuo tikslu atsukite šepečio aukščio fiksavimo rankenėlę, tada aukščio reguliavimo svirtimi nustatykite tinkamą šepečio aukštį (XV). Baigę reguliavimą, tvirtai ir patikimai priveržkite šepečio aukščio fiksavimo rankenėlę. Įsitikinkite, kad šepečio aukščio reguliavimo svirtis yra tinkamai užfiksuota ir darbo metu nepakeis savo padėties.

Šepečio krypties reguliavimas
DĖMESIO! Prieš reguliuodami šepečių aukštį, išjunkite variklį.
Šepečio judėjimo kryptį galima keisti ne daugiau kaip 25 laipsniais kiekviena kryptimi. Norėdami tai padaryti, pakelkite šepečio krypties keitimo svirtį, pasukite šepetį ir atleiskite svirtį, kad ji užsifiksuotų vienoje iš penkių galimų padėčių (XVI).

Gaminio paleidimas ir sustabdymas
Pastatykite šlavimo mašiną ten, kur prasideda darbas. Įsitikinkite, kad šepečių pavaros svirtis ir ratų pavaros svirtis yra viršutinėje padėtyje. Tik ši padėtis neleis šepečiams ir ratams suktis iš karto užvedus variklį.
Jei variklis šaltas, 3 kartus paspauskite degalų siurblį (XVII).
Droselio svirtį iki galo pastumkite į priekį į padėtį, pažymėtą siurbimo simboliu (XVIII).
Sklandžiai patraukite užvedimo virvę, kol pastebimas pasipriešinimas, kurį sukelia variklio suspaudimas, tada patraukite energingu, stipriu judesiu (XIX). Po kelių patraukimų variklis turėtų užsivesti.
Užvedus variklį, paleidimo virvės rankenos negalima paleisti iš rankos, ji turi būti nuleista į apatinę padėtį.
Įšylant varikliui, droselio svirtį nustatykite į darbinę padėtį, tarp kiškio simbolių – greitesnis sukimasis ir vėžlio – lėtesnis sukimasis. Po kiekvieno droselio svirties padėties pakeitimo palaukite, kol variklis veiks sklandžiai. Droselio svirties grąžinimo greitis priklauso nuo atmosferos sąlygų, kuriomis variklis užvedamas. Kuo žemesnė yra aplinkos temperatūra, tuo grįžimas turi būti lėtesnis.

Pavarų perjungimo svirtimi nustatykite važiavimo kryptį. Galima nustatyti tris priekinės arba atbulinės eigos pavaras.
DĖMESIO! Veikiant šlavimo mašinai, pavaras galima perjungti tik tada, kai ratai ir šepetys visiškai sustoja. Norėdami tai padaryti, atleiskite ratų ir šepečių pavaros svirties spaudimą. Įsitikinkite, kad abi svirtys grįžo į viršutinę padėtį. Palaukite, kol ratai ir šepečiai sustos, perjunkite pavarą ir važiuokite toliau.

Norėdami tai padaryti, šiek tiek pastumkite pavarų perjungimo svirtis į priekį, pastumkite svirtį į dešinę arba į kairę į padėtį, pažymėtą 1, 2, 3 – priekinė pavara arba R1 – atbulinė pavara, tada atleiskite svirties spaudimą, kad ji užsifiksuotų pasirinktoje padėtyje (XX).
DĖMESIO! Prieš įjungdami atbulinės eigos pavarą ir pradėdami sukti, įsitikinkite, kad aplink mašiną nėra kliūčių. Kad išvengtumėte pavojingų situacijų, nesukite šlavimo mašinos prie pastatų sienų, medžių ar kitų stacionarių kliūčių. Saugokite rankas, kojas ir drabužius nuo besisukančių gaminio dalių.
Šepečio greičio reguliavimo svirtimi nustatykite šepečio greitį. Norėdami atrakinti greičio reguliavimo svirtį, paspauskite ir palaikykite svirties užrakto mygtuką, svirtį pastūmus link kiškio simbolio, nustatomas didesnis šepečio greitis, o svirtį pastūmus link vėžlio simbolio, nustatomas mažesnis šepečio greitis (XXI). Atlikę nustatymą, atleiskite užrakto mygtuko spaudimą.
Norėdami įjungti šepečių pavarą, patraukite šepečių pavaros svirtį prie rankenos (XXII). Svirties negalima užfiksuoti apatinėje padėtyje. Turi būti laikomas visą darbo laiką.
Norėdami įjungti ratų pavarą, patraukite šepečių pavaros svirtį prie rankenos (XXIII). Svirties negalima užfiksuoti apatinėje padėtyje. Turi būti laikomas visą darbo laiką.
Įspėjimas! Draudžiama užfiksuoti ratų pavaros svirtį arba šepečių pavaros svirtį apatinėje padėtyje. Jei taip atsitiktų, užvedus variklį įsijungia ratų pavara ir (arba) šepečių pavara, o tai gali sukelti nevaldomą situaciją ir rimtai sužaloti.

Gaminio sustabdymą reikia atlikti tokiu būdu. Atleiskite šepečio pavaros svirties ir ratų pavaros svirties spaudimą ir leiskite abiem svirtims grįžti į viršutinę padėtį. Patikrinkite, ar šepečiai ir ratai sustojo. Pastumkite droselio svirtį į padėtį pažymėtą „O“, tai sustabdys variklį (XXIV). **Įspėjimas!** Darbo metu variklis ir išmetimo sistema įkaista. Būkite atsargūs, kad nenudegtumėte.

Degalų užpildymas
Degalai yra labai degūs! Būtina laikytis visų saugos priemonių, susijusių su degalų tvarkymu. Nepildykite degalų bako,

kai gaminys veikia. Nepilkite degalų šalia atviros liepsnos. Degalų papildymo zonoje rūkyti draudžiama. Neišlaistykite degalų. Išsiliejus degalams, prieš paleisdami gaminį, kruopščiai išdžiovinkite išsiliejusius degalus. Tvirtai ir patikimai užsukite degalų bako dangtį. Degalus laikykite sandariai uždarytose, patvirtintose talpyklose, atokiau nuo šilumos šaltinių ir vaikams nepasiekiamoje vietoje.

Išjunkite variklį pagal pirmiau aprašytą procedūrą.
Laukti kol atvės variklis.
Rekomenduojami degalai: bešvinis benzinas su oktano skaičiumi didesniu kaip 95. Norėdami papildyti degalus, atsukite degalų bako (XXV) dangtį ir pripildykite baką degalais. Pilant degalus rekomenduojama naudoti pilstytuvą arba piltuvą, kad būtų sumažintas degalų taškymo pavojus. Jei degalai išsipila, kruopščiai išvalyti likučius. Leiskite garams visiškai išgaruoti ir pradėkite pildyti kitoje vietoje nei buvo pilamas degalų. Pripildę degalų baką, uždarykite pildymo angą su dangčiu.
Vėl įjunkite variklį pagal skyriuje *„Gaminio paleidimas ir sustabdymas“* pateiktą procedūrą.

Darbas su šlavimo mašina
Prieš pradėdami darbą, paruoškite valomą plotą. Patikrinkite, ar darbo plote nėra kliūčių, kurios, sugriebusios veleną, galėtų sugadinti šepetį ar būti išmestos ir galėtų kelti grėsmę operatoriui ar pašaliniams žmonėms.
Patikrinkite, ar darbo zonoje nėra elektros laidų, kuriuos galėtų užkabinti judančios mašinos dalys. Pažeidus elektros kabelį kyla elektros smūgio rizika, galinti sukelti sunkius sužeidimus ar mirtį.
Įsitikinkite, kad darbo vietoje nėra pašalinių žmonių ar naminių gyvūnų. Jei tokių žmonių atsiranda darbo metu, gaminį reikia nedelsiant sustabdyti ir įspėti asmenis apie pavojų.
Prieš pradėdami darbą, patikrinkite visus šlavimo mašinos elementus. Jei pastebite pažeidimų, prieš pašalindami arba pakeisdami pažeistus elementus naujais, negalima pradėti darbo. Patikrinkite ar ventiliacijos angos nėra užkimštos. Jei reikia, nuvalykite juos minkštu šepečiu ar šepetėliu. Ventiliacijos angoms valyti nenaudokite aštrių arba metalinių daiktų.
Patikrinkite susukamų jungčių laisvumą. Jei reikia - prisukite.
Patikrinkite, ar rankenos yra švarios, be riebalų ir kitų teršalų. Jei reikia, išvalykite minkštu skudurėliu.
Darbo metu reguliariai darykite pertraukas, kad išvengtumėte nuovargio ir per didelio darbo krūvio. Tai leis geriau kontroliuoti gaminį ir sumažinti nelaimingo atsitikimo riziką.
Dirbdami su gaminiu judėkite juostomis (XXVI). Juostos turėtų būti lygios, šiek tiek persidengiančios, kad neapleistumėte jokios vietos. Keičiant kryptį reikia būti ypatingai atsargiems.
Prieš pradėdami sukti, įsitikinkite, kad aplink mašiną nėra kliūčių. Kad išvengtumėte pavojingų situacijų, nesukite šlavimo mašinos prie pastatų sienų, medžių ar kitų stacionarių kliūčių. Saugokite rankas, kojas ir drabužius nuo besisukančių gaminio dalių.
Baigę darbą, išjunkite šlavimo mašiną, įsitikinkite, kad ratai ir šepečiai sustojo, leiskite visiems mašinos komponentams atvėsti, atjunkite uždegimo žvakės laidą ir tęskite techninę priežiūrą.

Dėmesio! Jei darbo metu į šlavimo mašiną atsitrenkia pašalinis daiktas. Nedelsdami išjunkite mašiną, įsitikinkite, kad ratai ir šepečiai sustojo, leiskite visoms mašinos sudedamosioms dalims atvėsti ir atjunkite uždegimo žvakės laidą. Tada patikrinkite, ar gaminys nebuvo pažeistas. Jei aptinkama pažeidimų, prieš pašalinant draudžiama toliau dirbti. Per didelės vibracijos darbo metu gali atsirasti dėl šlavimo mašinos gedimo. Sustabdykite darbą, atjunkite uždegimo žvakę ir maitinimo kabelį, ir patikrinkite gaminį.

ŠLAVIMO MAŠINOS PRIEŽIŪRA

Garantijos metu vartotojas negali įdiegti gaminio ar pakeisti jo komponentų, nes tai sukelia garantijos netekimą. Visi pažeidimai, pastebimi atliekant patikrinimą ar eksploatacijos metu, yra signalas, kad turi būti atliktas remontas techninės priežiūros centre.

Baigę darbą, korpusą, ventiliacijos angas, jungiklius, papildomą rankeną, dangčius ir papildomus priedus reikia valyti, pvz., su oro srautu (kurio slėgis ne didesnis kaip 0,3 MPa), šepetėliu arba sausu skudurėliu be chemikalų ir valymo skysčių. Įrankius ir rankenas valyti sausiu, švariu skudurėliu.

Periodinė priežiūra
Šie gaminio komponentai turėtų būti reguliariai tikrinami ir prižiūrimi.

DĖMESIO! Visi techninės priežiūros darbai turėtų būti atliekami, kai gaminys išjungtas ir neveikia. Išjungę variklį, leiskite varikliui ir gaminio sudedamosioms dalims visiškai atvėsti ir atjunkite uždegimo žvakės laidą.
DĖMESIO! Jei bet kokio priežiūros veiklos eiga nenurodyta toliau. Tai reiškia, kad norint tai padaryti, gaminį reikia nugabenti į specialų aptarnavimo centrą.
DĖMESIO! Jei tirpiklis naudojamas valymui, venkite tirpiklio kontakto su oda ir akimis. Naudokite individualias apsaugos priemones.

Bendri priežiūros darbai
Gaminio negalima valyti vandens srove ar panardinant į vandenį.
Patikrinkite šepečio nusidėvėjimą ir pažeidimus. Jei pastebimas per didelis nusidėvėjimas ar apgadinimas, šepetį pakeiskite

nauju. Visada pakeiskite šepetį originaliu, tokiu pat, kaip buvo sumontuotas šlavimo mašinoje gamykloje. Tik originalių atsarginių dalių naudojimas gali užtikrinti gaminio saugumą. Šlavimo mašinos šepetį reikia keisti kas dvejus metus arba kas 50 veikimo valandų. Šepečių išmontavimas turi būti atliekamas atvirkščiai nei surinkimas, aprašytas instrukcijų skyriuje *„Mašinos surinkimas“*.

Alyvos lygio patikrinimas
Atsukite pripildymo įtaisą ir nuimkite alyvos lygio indikatorių (XXVII).
Išvalykite ir nusausinkite indikatorių švaria šluoste.
Įdėkite indikatorių į užpildymo įtaisą, bet jo nesukite. Tada ištraukite ir stebėkite nurodytą alyvos lygį.
Jei rodomas per žemas lygis, alyvą reikia papildyti iki viršutinio indikatoriaus lygio (brūkšninis langelis).
Įsukite indikatorių į alyvos piltuvą.

Variklio alyvos keitimas
Variklio alyvą reikia keisti po pirmųjų 2-4 darbo valandų. Kiekvieną kitą alyvos keitimą reikia atlikti kas 25 darbo valandas.
Dėmesio! Variklio alyvos keitimą geriausia atlikti iš kart po variklio sustojimo. Tada aliejus yra mažiau tirštas ir greičiau nutekės iš variklio pavarų kameros.
Būkite atsargūs keičiant alyvą. Alyva iš karto po variklio sustabdymo yra karšta ir gali sukelti nudegimus. Alyvos bake yra nuotekų anga. Po nuotekų anga padėkite indą, kurio talpa didesnė už alyvos bako talpą. Naudodami veržliaraktį visiškai išsukite atbulinio tekėjimo sklendę (XXVIII). Leisti alyvai nutekėti į baką, po to veržliarakčiu prisukti atbulinio tekėjimo sklendę. Išvalykite likusią alyvą.
Papildykite alyvą pagal procedūrą, aprašytą skyriuje: *„Paruošimas darbui“*.
Dėmesio! Naudota variklio alyva turi būti utilizuota pagal vietines taisykles. Draudžiama variklio alyvą pilti į kanalizaciją.

Oro filtro priežiūra (XXIX) – kas 25 veikimo valandas
Dėmesio! Nevartokite gaminio be tinkamai sumontuoto oro filtro ar su sugadintu oro filtru. Priešingu atveju, vidinio degimo variklis gali įsiurbti priemaišas, kurias normaliomis sąlygomis sulaikytų filtras. Priemaišos gali sukelti variklio veikimo trikdžius ir netgi jį sugadinti.
Atlaisvinkite tvirtinimo antgalius ir atidarykite filtro korpusą. Išimkite filtrą ir pakeiskite jį nauju. Galima naudoti T320 tipo filtrą, kurio katalogo numeris YT-855491. Įdėkite filtrą į vietą ir uždarykite filtro dangtį. Įsitikinkite, kad filtro korpusas yra sandariai uždarytas ir visi korpuso antgaliai yra savo vietose.

Uždegimo žvakės techninė priežiūra (XXX) – kas 100 veikimo valandų
Atjunkite laidą nuo žvakės. Atsukite uždegimo žvakę su žvakių veržliarakčiu. Naudokite vielinį šepetį, kad išvalytumėte nuo elektrodų angliavandenilio nuosėdas. Patikrinkite atstumą tarp elektrodų, jis turi būti nuo 0,7 mm iki 0,8 mm.
Jei randate perdegusius elektrodus arba keramikos dangos sutrūkimą, pakeiskite uždegimo žvakę nauja. Galima naudoti E7RTC tipo uždegimo žvakę, kurios katalogo numeris YT-855488.
Įsukti žvakę. Prijunkite laidą prie žvakės.

GAMINIO LAIKYMAS IR TRANSPORTAS

Dėmesio! Prieš laikydami ar gabendami, visada ištuštinkite degalų baką.
Po nuotekų anga padėkite indą, kurio talpa didesnė už alyvos bako talpą.
Naudodami veržliaraktį atsukite degalų išleidimo vožtuvą (XXXI). Pašalinę degalus iš gaminio, užsukite degalų išleidimo vožtuvą.
Išvalykite pagal instrukcijas.

Laikykite tamsiose, sausose, neužšąlančiose ir gerai vėdinamose patalpose. Laikymo vieta turi būti apsaugota nuo vaikų. Gaminys turėtų būti laikomas 10–30 laip. C temperatūroje. Rekomenduojama gaminį laikyti gamyklinėje pakuotėje arba kitoje dulkėms nepralaidžioje pakuotėje. Laikykite produktą vertikalioje padėtyje.

Gaminį gabenkite nešant jį už laikiklių. Transportavimo metu gaminys turi būti apsaugotas nuo smūgių ir stiprios vibracijos. Transportavimui apsaugokite gaminį nuo slydimo ar apvirtimo.

IERĪCES APRAKSTS

Benzīna slaucītājs ir paredzēts mehāniskai slaucīšanai un virsmu ar cietu segumu ārpus telpām tādas kā laukumi, piebraucamie ceļi, autostāvvietas, ietves un piemājas teritorijas uzturēšanai tīrībā. Pateicoties iekšdedzes dzinējam un iespējai uzstādīt papildu piederumus, var ātri un efektīvi noņemt dažāda veida netīrumus. Pareiza, uzticama un droša ierīces darbība ir atkarīga no tās pareizas lietošanas, tāpēc:

pirms sākat lietot ierīci, izlasiet visu instrukciju un saglabājiet to.

Piegādātājs neatbild par kaitējumiem un traumām, kas radušies ierīces lietošanas, kas neatbilst tā paredzētajam pielietojumam, vai drošības noteikumu un šīs instrukcijas norādījumu neievērošanas rezultātā. Ja ierīces lietošana neatbilst paredzētajam mērķim, tiek zaudētas garantijas tiesības.

APRĪKOJUMS

Slaucītājs tiek piegādāts nokomplektētā stāvoklī, bet pirms pirmās lietošanas reizes tas ir jāsaliek.

TEHNISKIE PARAMETRI

Parametrs	Mērvienība	Vērtība
Kataloga numurs		YT-85600
Svars	[kg]	81
Degvielas tvertnes tilpums	[l]	1,0
Eļļas tvertnes tilpums	[l]	0,6
Motoreļļas veids		*SAE* 15W-40
Darba platums	[mm]	1000
Cilindru skaits		1
Taktu skaits		4
Dzesēšana		Ar gaisu
Aizdedzes sveces tips		E7RTC
Gaisa filtra tips		T320
Dzinēja darba tilpums	[cm^3]	196
Dzinēja jauda	[kW]	3,5
Maksimālais dzinēja griešanās ātrums	[min^{-1}]	2800
Troksnis		
akustiskais spiediens	[dB(A)]	80,9 ± 3,0
jauda L_{WA}	[dB(A)]	94,41 ± 3,0
Vibrāciju līmenis	[m/s^2]	4,646 ± 1,5

DROŠĪBAS INSTRUKCIJAS

SVARĪGI!
PIRMS LIETOŠANAS UZMANĪGI IZLASIET LIETOŠANAS INSTRUKCIJU.
SAGLABĀJIET TO TURPMĀKAI LIETOŠANAI.

Instruktāža
Uzmanīgi izlasiet instrukciju. Iepazīstieties ar vadības sistēmām un pareizu ierīces lietošanu. Nododot ierīci citai personai, pievienojiet tai arī lietošanas instrukciju. Vienmēr lietojiet ierīci atbilstoši lietošanas instrukcijā sniegtajiem norādījumiem.
Slaucītājs ir paredzēts cietu ārējo virsmu tādu kā betons, asfalts, bruģis, autostāvvietas, ietves, piebraucamie ceļi un citas piemājas virsmas ar cietu segumu tīrīšanai. Slaucītājs ir paredzēts putekļu, smilšu, sīku netīrumu un svaiga sniega noņemšanai no cietām virsmām. Ierīci nedrīkst izmantot lielu netīrumu tādu kā gruži, šķembas un akmeņi noņemšanai. Aizliegts izmantot slaucītāju neatbilstoši tā paredzētajam pielietojumam. Jāatceras, ka ierīces operators vai lietotājs ir atbildīgs par negadījumiem un apdraudējumiem citām personām vai videi.
Neļaujiet lietot ierīci bērniem un cilvēkiem, kas nav iepazinušās ar tās lietošanas instrukciju.
Nestrādājiet ar ierīci, ja tuvumā atrodas citas personas, jo īpaši bērni, vai mājdzīvnieki. Pirms darba sākšanas iezīmējiet drošības zonu, kurā nedrīkst atrasties nepiederošas personas un mājdzīvnieki. Saglabājiet telpu ar vismaz piecu metru rādiusu no darbojošās ierīces.

Sagatavošana
Darba laikā vienmēr valkājiet stingrus apavus un garas bikses, nestrādājiet ar basām kājām vai sandalēs.
Darba laikā lietojiet individuālās aizsardzības līdzekļus, piemēram, aizsargbrilles un dzirdes aizsardzības līdzekļus. Individuālās aizsardzības līdzekļu tādu kā putekļu maskas, aizsargapavi, ķiveres un dzirdes aizsardzības līdzekļi lietošana samazina nopietnu traumu gūšanas risku.
Turiet matus, apģērbu un darba cimdus tālu no ierīces kustīgām daļām. Vaļīgs apģērbs, rotaslietas vai gari mati var ieķerties ierīces kustīgajās daļās un tikt ievilkti, kas var izraisīt nopietnas traumas.
Strādājot ar iekārtu, izvairieties no bojāta apģērba valkāšanas, ja tas ir pārāk vaļīgs, ar nokarenām siksnām vai auklām. Vaļīgās apģērba daļas var ieķerties ierīces kustīgās daļās, kas var kļūt par traumu iemeslu.
Rūpīgi pārbaudiet teritoriju, kur tiks lietota ierīce, un novāciet visus akmeņus, zarus, stieples, kaulus, rotaļlietas un citus priekšmetus. Saķertie priekšmeti var izraisīt ierīces bojājumus vai tikt izsviesti lielā ātrumā, radot draudus operatoram un videi.
Pirms ierīces ieslēgšanas noņemiet visas atslēgas un citus instrumentus, kas izmantoti tās regulēšanai. Atslēga, kas atstāta uz ierīces rotējošām daļām, var izraisīt nopietnas traumas.
Pirms ierīces lietošanas vienmēr pārliecinieties, ka birstes, stiprināšanas skrūves un pārsegi nav nodiluši vai bojāti. Pirms darba sākšanas nomainiet nodilušas birstes, skrūves un pārsegus pret jauniem. Pārliecinieties arī, ka skrūvsavienojumi nav kļuvuši vaļīgi. Pievelciet vaļīgās skrūves.

Slaucītāja lietošana
Nestrādājiet, ja esat noguris vai zāļu vai alkohola reibumā. Pat viens neuzmanības mirklis darba laikā var izraisīt nopietnas traumas.
BRĪDINĀJUMS! Nestrādājiet ar ierīci slēgtā vai ierobežotā telpā, kur var uzkrāties bīstamā oglekļa monoksīda (tvana gāzes) izgarojumi. Izplūdes gāzi un degvielas izgarojumi ir toksiski. Saindēšanās ar tiem var izraisīt negadījumus un kļūt par nopietnu traumu vai pat nāves iemeslu.
Nekad nelietojiet ierīci sprādzienbīstamā vidē, kur ir viegli uzliesmojoši šķidrumi, gāzes vai putekļi.
Strādājiet tikai dienas gaismā vai labā mākslīgajā apgaismojumā.
Nestrādājiet ar ierīci, ja pastāv zibens spēriena risks.
Nestrādājiet lietus laikā.
Nelietojiet ierīci uz slapjām, slidenām vai apledojušām virsmām.
Nestrādājiet uz grambām, nelīdzenām un bedrainām virsmām.
Pārliecinieties, ka kājas vienmēr stabili stāv uz slīpuma.
Uzturiet līdzsvaru. Visu laiku uzturiet pareizu pozu. Tas ļauj vieglāk kontrolēt ierīci, ja rodas neparedzētas situācijas darba laikā.
Ievērojiet īpašu piesardzību, mainot pārvietošanās virzienu uz slīpuma. Nestrādājiet uz pārāk stāviem slīpumiem. Strādājot uz slīpumiem, pārvietojieties tikai šķērsām slīpumam, nekad augšup vai lejup.
Nevērsiet birsti pret apkārtējiem cilvēkiem vai dzīvniekiem.
Nekad nelietojiet slaucītāju automašīnu, žogu, logu stiklu tuvumā bez pareizi noregulēta birstes darbības virziena.
Pievērsiet īpašu uzmanību, ja ierīce brauc atpakaļgaitā vai tiek vilkta uz aizmuguri. Turiet kājas un rokas tālu no rotējošiem elementiem.
Nelietojiet slaucītāju ar bojātiem pārsegiem un korpusiem vai bez tiem. Pārsegu vai korpusu bojājuma gadījumā nomainiet tos pret jauniem pirms darba sākšanas.
Slaucītāju nedrīkst izmantot pasažieru pārvadāšanai.
Ierīce nav pielāgota darbam uz jumtiem.
Ieslēdziet dzinēju atbilstoši instrukcijai, pievērsiet uzmanību tam, lai pēdas būtu tālu no ierīces birstes.
Turiet rokas un pēdas tālu no rotējošām daļām.
Nepaceliet un nepārnēsājiet ierīci ar ieslēgtu dzinēju.
Apturiet slaucītāja dzinēju un pārliecinieties, ka visas kustīgās daļas ir apstājušās:
— vienmēr atstājot ierīci bez uzraudzības;
— pirms ierīces tīrīšanas, pārbaudes, piederumu nomaiņas vai remonta;
— pēc trieciena ar svešķermeni. Pārliecinieties, ka slaucītājs nav bojāts un, ja nepieciešams, veiciet remontu pirms zāles pļāvēja atkārtotas iedarbināšanas;
— pirms transportēšanas uz darba vietu un no tās;
— ja ierīce sāk pārmērīgi vibrēt (nekavējoties veiciet pārbaudi).
UZMANĪBU! Pēc dzinēja izslēgšanas birste griežas vēl kādu laiku. Pagaidiet, līdz ierīces kustīgas daļas apstājas.
Ja ierīce sāk pārmērīgi vibrēt, nekavējoties veiciet tās pārbaudi:
— pārliecinieties, ka tā nav bojāta;
— nomainiet vai labojiet katru bojātu daļu;
— pārbaudiet un pievelciet vaļīgus elementus.

Apkope un uzglabāšana
Brīdinājums! Pirms regulēšanas, piederumu nomaiņas vai ierīces uzglabāšanas atvienojiet aizdedzes sveci. Tas ļauj novērst nejaušu ierīces ieslēgšanu.
Uzturiet visus uzgriežņus un skrūves labā tehniskajā stāvoklī, lai nodrošinātu drošu ierīces darbību.
Neuzglabājiet slaucītāju ar degvielu tvertnē.

Bieži pārbaudiet, vai atkritumu tvertne nav nodilusi vai bojāta.
Nomainiet nodilušas vai bojātas daļas pret jaunām, lai nodrošinātu drošību.
Ievērojiet īpašu piesardzību ierīces regulēšanas laikā, lai izvairītos no pirkstu iekļūšanas starp kustīgajām un fiksētām ierīces daļām.
Neatvienojiet un nemodificējiet pārsegus un ierīces drošības elementus. Nepareiza pārsegu un ierīces drošības elementu darbība var izraisīt negadījumus.
Lietojiet tikai oriģinālās rezerves daļas un aprīkojumu. Neatbilstoša aprīkojuma izmantošana var izraisīt ierīces bojājumu un/vai nopietnas traumas.
Pārliecinieties, ka tiek izmantoti pareiza tipa piederumi.

PAPILDU DROŠĪBAS INSTRUKCIJAS SLAUCĪTĀJIEM

Ieteicamā degviela — bezsvina benzīns E10 ar oktānskaitli vismaz 95.
Izmantojiet degvielu un eļļu, kas ir brīvas no visiem netīrumiem un paredzētas četrtaktu dzinējiem. Ieteicams izmantot kvalitatīvus produktus. Tas ļauj pagarināt dzinēja kalpošanas laiku.
Regulāri pārbaudiet eļļas līmeni dzinējā. Slaucītāja lietošana ar pārāk zemu eļļas līmeni vai bez tās var izraisīt ierīces bojājumu vai pat ugunsgrēku.
Pirms darba sākšanas pārliecinieties, ka slaucītājs ir pareizi salikts.
Nepakļaujiet ierīci mitruma iedarbībai. Nelietojiet slaucītāju nokrišņu laikā vai tad, kad pastāv zibens risks. Nelietojiet ierīci mitrā un slapjā vidē.
Pirms ierīces lietošanas ieteicams lūgt pārdevējam vai speciālistam parādīt, kā to lietot droši un efektīvi.
Ierīci nedrīkst modificēt nekādā veidā. Nedrīkst izmantot rezerves daļas, kas nav oriģinālas.
Darba laikā vienmēr valkājiet darba apģērbu, cimdus, slēgtus apavus un aizsargbrilles, kas nodrošina aizsardzību pret mehāniskiem apdraudējumiem.
Ja darba laikā ierīces uzvedība šķiet aizdomīga (paaugstinātas vibrācijas, troksnis, smaka u. tml.), nekavējoties izslēdziet ierīci un nododiet to servisa centrā.
Regulāri veiciet tehnisko apkopi un uzturiet ierīci tīrībā.
Remontam un tehniskajai apkopei izmantojiet tikai oriģinālās rezerves daļas.
Dzinēja ventilācijas atverēm ir vienmēr jābūt brīvām un tīrām.
Neiedarbiniet slaucītāju slēgtās telpās vai telpās bez ventilācijas. **Izplūdes gāzes satur veselībai kaitīgas vielas, tās nedrīkst ieelpot.**
Periodiski pārbaudiet degvielas padeves sistēmu. Ja ir pamanītas noplūdes, nododiet ierīci remontam ražotāja autorizētajā servisa centrā.
Pirms darba sākšanas pagaidiet, līdz dzinējs sasniedz nominālo griešanās ātrumu.
Nedrīkst pieļaut situāciju, kur dzinēja darbības laikā beidzas degvielas!
Neaizsedziet ventilācijas ieejas un izejas, pat ja ierīce nedarbojas.
Pirms ierīces transportēšanas un ilgākas uzglabāšanas obligāti iztukšojiet degvielas tvertni.
Nepieskarieties dzinēja virsmām, kas uzkarst darba laikā, jo tas var izraisīt apdegumu.
UZMANĪBU! Degviela ir ļoti viegli uzliesmojoša! Nepiepildiet degvielas tvertni ierīces darbības laikā. Nepiepildiet degvielu atklātas uguns tuvumā. Neizlejiet degvielu. Degvielas izliešanas gadījumā rūpīgi noslaukiet izlieto degvielu pirms ierīces iedarbināšanas. Stingri un droši pievelciet degvielas ielietnes vāku.
Atstājot ierīci bez uzraudzības, izslēdziet dzinēju un pagaidiet, līdz birstes pārtrauc griezties.
Nemodificējiet nekādā veidā slaucītāja dzinēju vai citus mehānismus.
Nelietojiet ierīci bez pareizi uzstādīta gaisa filtra.
Nestrādājiet ar ierīci, ja pārsegi nav uzstādīti savā vietā.
Nepieskarieties rotējošajai birstei!

DROŠĪBAS INSTRUKCIJAS ARKLAM

Arkls ir paredzēts svaiga sniega nostumšanai no cietām virsmām tādām kā betons, asfalts, bruģis.
Nestrādājiet uz apledojušām virsmām, jo īpaši uz apledojušiem slīpumiem.
Nestrādājiet uz grambām, nelīdzenām un bedrainām virsmām.
Ievērojiet īpašu piesardzību, strādājot uz virsmām, kas pārklātas ar sniegu, lai izvairītos no slīdēšanas un kritieniem.
Pirms piederumu uzstādīšanas vai demontāžas izslēdziet dzinēju, pagaidiet, līdz kustīgi elementi apstājas un visi ierīces elementi pilnībā atdziest, un pēc tam atvienojiet aizdedzes sveces kabeli.
Pirms darba sākšanas pārliecinieties, ka skrūvju savienojumi nav vaļīgi. Pievelciet vaļīgās skrūves.

DROŠĪBAS INSTRUKCIJAS SAVĀCĒJAM

Savācējs ir paredzēts sīku netīrumu, putekļu un smilšu savākšanai uz cietām virsmām tādam kā betons, asfalts, bruģis.
Savācēju nedrīkst izmantot lielu netīrumu tādu kā gruži, šķembas un akmeņi savākšanai.
Nestrādājiet uz grambām, nelīdzenām un bedrainām virsmām.
Regulāri iztukšojiet savācēju. Nepieļaujiet savācēja pārpildīšanu. Savācēja pārpildīšana var izraisīt birstes bloķēšanu un ierīces bojājumu.

Transportējiet savācēju uz iztukšošanas vietu uz transportēšanas riteņiem.
Pirms savācēja uzstādīšanas vai demontāžas izslēdziet dzinēju, pagaidiet, līdz kustīgi elementi apstājas un visi ierīces elementi pilnībā atdziest, un pēc tam atvienojiet aizdedzes sveces kabeli.
Pirms darba sākšanas pārliecinieties, ka skrūvju savienojumi nav vaļīgi. Pievelciet vaļīgās skrūves.

SLAUCĪTĀJA UZSTĀDĪŠANA

Sagatavošana salikšanai
Izņemiet ierīci no iepakojuma un noņemiet visus iepakojuma elementus. Iepakojumu ieteicams saglabāt turpmākai ierīces transportēšanai vai uzglabāšanai.
Pārliecinieties, ka transportēšanas laikā nav bojāts neviens no ierīces elementiem. Ja ir pamanīti bojājumi, piemēram, plaisas vai deformācijas, ierīci nedrīkst lietot līdz bojātā elementa nomaiņai vai remontam.
Ieteicams novietot visus elementus uz plakanas, cietas un tīras virsmas.
Salikšanas laikā lietojiet individuālās aizsardzības līdzekļus, piemēram, aizsargcimdus, acu aizsargu un aizsargapģērbu.
Pirms ierīces salikšanas un papildu piederumu uzstādīšanas izslēdziet ierīci un pagaidiet, līdz dzinējs un tā elementi pilnībā atdziest, un pēc tam atvienojiet aizdedzes sveces kabeli.

Ierīces salikšana
Vispirms uzstādiet rokturi. Roktura stiprinājums atrodas mašīnas vidējā daļā. Atskrūvējiet stiprināšanas uzgriežņus, ievietojiet rokturi stiprinājumā un pēc tam piestipriniet to pie ierīces ar uzgriežņiem (II). Pārliecinieties, ka roktura stiprināšanas uzgriežņi ir stingri un droši pievilkti.
Piestipriniet birstes virziena maiņas sviru pie birstes pārsega. Šim mērķim atskrūvējiet uzgriezni no stiprinājuma. Izvelciet sviru cauri skavai, kas bloķē tās pozīciju, ievietojiet to stiprinājumā tā, lai atspere atrastos zem sviras, un pēc tam nostipriniet to ar uzgriezni (III). Nostipriniet pārnesumu pārslēgšanas sviru ar stiprinājumu ierīces aizmugurē, izmantojot stiprināšanas skrūves un uzgriežņus (IV). Slaucītāja birste sastāv no diviem elementiem. Uzstādiet birsti uz ass abās slaucītāja pusēs un pēc tam piestipriniet to pie ass, izmantojot paplāksnes un uzgriežņus, kā parādīts attēlā (V). Pievērsiet uzmanību tam, lai birstes piedziņas fiksatori ieietu izgriezumos abu birstes elementu iekšpusē. Pārliecinieties, ka uzgriežņi, kas stiprina birsti pie ass abās pusēs, ir stingri un droši pievilkti. Piestipriniet papildu pārsegus pie birstes ar stiprināšanas skrūvēm un uzgriežņiem (VI). Birstes elementu iekšpusē atrodas papildu piederumu turētājs, kurā ir jāievieto uzmava un pēc tam jānostiprina tā turētājā ar stiprināšanas skrūvi un uzgriezni (VII). Pareizi saliktajai ierīcei ir jāizskatās, kā parādīts attēlā (I).

Papildu piederumu (pieejami atsevišķi) uzstādīšanas instrukcija

Savācējs *YATO* YT-85605
Piestipriniet transportēšanas rokturi pie savācēja. Ievietojiet transportēšanas roktura apakšējos āķus stiprinājumos un pēc tam āķos (VIII). Nostipriniet kronšteina, kas stiprina savācēju pie slaucītāja, pirmo daļu caurumos savācēja korpusa augšējā daļā, izmantojot skrūves un uzgriežņus (IX). Pareizi saliktajam savācējam ir jāizskatās, kā parādīts attēlā (X). Uzlieciet kronšteina, kas stiprina savācēju pie slaucītāja, otro daļu, uz piederumu turētāju slaucītāja aizmugurē, un pēc tam pievienojiet savācēju slaucītājam, savienojot kopā abas stiprināšanas kronšteina daļas (XI).

Arkls *YATO* YT-85606
Piestipriniet kronšteinus, kas stiprina arklu pie slaucītāja, un transportēšanas riteņus pie arkl, izmantojot skrūves un uzgriežņus. Pārliecinieties, ka visas skrūves ir stingri un droši pievilktas. Pareizi saliktajam arklam ir jāizskatās, kā parādīts attēlā (XII). Pievienojiet arklu pie slaucītāja, ievietojot arkla stiprināšanas kronšteinus slaucītāja piederumu turētājos (XIII).

SLAUCĪTĀJA DARBĪBA

Sagatavošana darbībai
Pirms darba sākšanas pārliecinieties, ka ierīce nav bojāta un ir pareizi salikta un ka visi drošības elementi ir pareizi uzstādīti. Aizliegts turpināt darbu, ja ir konstatēts, ka ierīce ir nepilnīga vai bojāta!
Novāciet no darba vietas visus redzamus akmeņus, saknes, stiepļes, rotaļlietas un citus šķēršļus, kurus ierīces birstes var aizķert un izmest citā virzienā. Pievērsiet īpašu uzmanību elektriskajiem kabeļiem, lai tie neatrastos darba zonā. Elektrisko kabeļu atstāšana darba zonā var izraisīt kabeļu bojājumus un tā rezultātā elektrošoku vai pat nāvi.

UZMANĪBU! Dzinējā ir ieliets tikai tāds eļļas daudzums, kas ir nepieciešams dzinēja konservācijai. Pirms pirmās iedarbināšanas reizes piepildiet eļļu līdz nepieciešamajam līmenim.
Rūpnīcā dzinējs tiek uzpildīts tikai ar nelielu eļļas daudzumu, kam jāaizsargā dzinējs transportēšanas un glabāšanas laikā. Sagatavojiet eļļu ar viskozitātes klasi SAE 15W40, kas paredzēta četrtaktu dzinējiem.
Pirms eļļas piepildīšanas uzstādiet ierīci uz plakanas virsmas, pēc tam atskrūvējiet eļļas tvertnes vāku un noslaukiet tajā nostiprināto eļļas mērstieni līdz sauss. Uzpildiet tvertni ar eļļu. Eļļas uzpildīšanas laikā ieteicams izmantot piltuvi vai pārlējēju, lai izvairītos no eļļas izliešanas. Eļļas izliešanas gadījumā rūpīgi noslaukiet tās atliekas pirms dzinēja iedarbināšanas. Pārliecinieties,

ka eļļas līmenis ir pareizs. Šim mērķim ievadiet mērstieni ielietnē un aizskrūvējiet tvertnes vāku. Pēc tam atskrūvējiet to un pārbaudiet eļļas līmeni uz mērstieņa. Eļļas līmenim ir jābūt starp maksimālo un minimālo līmeni uz mērstieņa (XXVII). Pēc pārliecināšanas, ka eļļas līmenis ir pareizs, aizveriet ielietni ar vāku.
Uzmanību! Vienmēr pārbaudiet eļļas līmeni pirms darba sākšanas.
Pēc eļļas piepildīšanas piepildiet degvielu. Degviela ir bezsvina benzīns ar oktānskaitli vismaz 95. Lai piepildītu degvielu, atskrūvējiet degvielas tvertnes vāku (XXV) un ielejiet degvielu tvertnē. Degvielas uzpildes laikā ieteicams izmantot pārlējēju vai piltuvi, lai samazinātu degvielas izšļakstīšanas risku. Degvielas izšļakstīšanas gadījumā rūpīgi noslaukiet tās atliekas. Pagaidiet, līdz izgarojumi pilnībā izgaist, un iedarbiniet ierīci citā vietā, kas nav degvielas uzpildes vieta. Pēc degvielas uzpildes aizveriet degvielas tvertnes ielietni ar vāku.
Slaucītāja aizmugurējie riteņi ir pneimatiski. Ieteicamais spiediens riepās ir 20 PSI/1,38 bar. Pirms darba sākšanas uzpumpējiet riepas. Nepārsniedziet ieteicamo spiedienu riepās. Pirms darba sākšanas pārbaudiet spiedienu riepās. Riepas ir vienmēr jāpumpē līdz vienādam spiediena līmenim. Nepareizs vai nevienmērīgs spiediens riepās var izraisīt bīstamas situācijas, piemēram, ierīces apgāšanos uz sāniem.

Turētāja augstuma regulēšana (XIV)
UZMANĪBU! Pirms birstes augstuma regulēšanas veikšanas izslēdziet slaucītāja dzinēju.
Lai noregulētu roktura augstumu, atvelciet roktura augstuma regulēšanas sviru, iestatiet vēlamo roktura augstumu un pēc tam bloķējiet rokturi pozīciju, pārvietojot to pozīcijā uz priekšu. Pārliecinieties, ka rokturis ir pareizi bloķēts un nemainīs savu pozīciju darba laikā.

Birstes augstuma regulēšana
UZMANĪBU! Pirms birstes augstuma regulēšanas veikšanas izslēdziet slaucītāja dzinēju.
Pirms slaucītāja lietošanas pārliecinieties, ka birste atrodas pareizā attālumā no darba virsmas. Birstes diametrs var mainīties nodiluma dēļ. Šādā gadījumā var būt nepieciešama birstes augstuma regulēšana, lai iestatītu pareizu attālumu no darba virsmas. Šim mērķim atskrūvējiet birstes augstuma bloķēšanas skrūvi un pēc tam iestatiet atbilstošu birstes augstumu ar augstuma regulēšanas sviru (XV). Pēc regulēšanas pabeigšanas stingri un droši pievelciet birstes augstuma bloķēšanas skrūvi. Pārliecinieties, ka birstes augstuma regulēšanas svira ir pareizi bloķēta un nemainīs savu pozīciju darba laikā.

Birstes virziena regulēšana
UZMANĪBU! Pirms birstes virziena regulēšanas veikšanas izslēdziet dzinēju.
Birstes virzienu var mainīt ne vairāk kā par 25 grādiem katrā virzienā. Šim mērķim paceliet birstes virziena maiņas sviru, pagrieziet birsti un pēc tam atlaidiet sviru tā, lai tā bloķētos vienā no piecām iespējamajām pozīcijām (XVI).

Ierīces iedarbināšana un apturēšana
Novietojiet slaucītāju darba sākšanas vietā. Pārliecinieties, ka birstes piedziņas svira un riteņu piedziņas svira ir augšējā pozīcijā. Tikai šādā pozīcijā birste un riteņi negriežas uzreiz pēc dzinēja iedarbināšanas.
Ja dzinējs ir auksts, trīs reizes nospiediet degvielas sūkni (XVII).
Stumiet droseļvārsta sviru pilnībā uz priekšu, pozīcijā, kas apzīmēta ar sūknēšanas simbolu (XVIII).
Plūstoši velciet aiz startera trosi, līdz jūtama dzinēja kompresijas izraisītā pretestība, tad velciet aiz tās ar enerģisku, spēcīgu kustību (XIX). Dzinējam ir jāiedarbojas pēc dažiem vilcieniem.
Pēc dzinēja iedarbināšanas neizlaidiet startera troses rokturi no rokas, bet pārvietojiet to apakšējā pozīcijā.
Dzinējam uzkarstot, pārvietojiet droseļvārsta sviru darba pozīcijā, starp zaķa simbolu (augstāks griešanās ātrums) un bruņurupuča simbolu (zemāks griešanās ātrums). Pēc katras droseļvārsta sviras pozīcijas izmaiņas pagaidiet, līdz dzinējs sāk darboties plūstoši. Droseļvārsta sviras atgriešanās ātrums ir atkarīgs no laikapstākļiem, kuros tiek iedarbināts dzinējs. Jo zemāka temperatūra, jo lēnāk tai jāatgriežas.

Iestatiet braukšanas virzienu ar pārnesumu pārslēgšanas sviru. Var iestatīt trīs pārnesumus uz priekšu vai atpakaļgaitas pārnesumu.
UZMANĪBU! Slaucītāja darbības laikā var mainīt pārnesumus tikai pēc riteņu un birstes pilnīgas apstāšanās. Šim mērķim atlaidiet spiedienu uz riteņa un birstes piedziņas sviru. Pārliecinieties, ka abas sviras ir atgriezušās augšējā pozīcijā. Pagaidiet, līdz riteņi un birstes apstājas, izmainiet pārnesumu un turpiniet darbu.

Šim mērķim viegli stumiet pārnesumu pārslēgšanas sviras uz priekšu, pārvietojiet sviru pa labi vai pa kreisi pozīcijā, kas apzīmēta ar “1”, “2”, ”3” (priekšējais pārnesums) vai “R1” (atpakaļgaitas pārnesums), un pēc tam atlaidiet spiedienu uz sviru tā, lai tā bloķētos izvēlētajā pozīcijā (XX).
UZMANĪBU! Pirms atpakaļgaitas pārnesuma iestatīšanas un braukšanas atpakaļgaitā sākšanas pārliecinieties, ka teritorijā ierīces apkārt ir brīva no šķēršļiem. Nedrīkst pagriezt ēku sienu, koku vai citu pastāvīgu šķēršļu tuvumā, lai izvairītos no bīstamām situācijām. Turiet rokas, kājas un apģērbu tālu no ierīces rotējošiem elementiem.
Iestatiet birstes griešanās ātrumu ar birstes griešanās ātruma regulēšanas sviru. Lai atbloķētu griešanās ātruma regulēšanas sviru, nospiediet un turiet nospiestu sviras bloķēšanas pogu. Pārvietojot sviru zaķa simbola virzienā, tiek iestatīts augstāks birstes griešanās ātrums, savukārt, pārvietojot sviru bruņurupuča simbola virzienā, tiek iestatīts zemāks birstes griešanās ātrums (XXI). Pēc iestatījuma veikšanas, atlaidiet spiedienu uz bloķēšanas pogu.

Lai iedarbinātu birstes piedziņu, pievelciet birstes piedziņas sviru pie roktura (XXII). Svira nav aprīkota ar iespēju bloķēt to apakšējā pozīcijā. Tā ir jātur nospiesta visā darbības laikā.
Lai iedarbinātu riteņu piedziņu, pievelciet riteņu piedziņas sviru pie roktura (XXIII). Svira nav aprīkota ar iespēju bloķēt to apakšējā pozīcijā. Tā ir jātur nospiesta visā darbības laikā.
Brīdinājums! Aizliegts bloķēt riteņu piedziņas sviru vai birstes piedziņas sviru apakšējā stāvoklī. Šādā gadījumā, iedarbinot dzinēju, tiek iedarbināta riteņu piedziņa un/vai birstes piedziņa, kas var izraisīt nekontrolējamas situācijas un izraisīt nopietnas traumas.

Ierīces apturēšana ir jāveic šādi. Atlaidiet spiedienu uz birstes piedziņas sviru un riteņu piedziņas sviru un ļaujiet abām svirām atgriezties augšējā stāvoklī. Pārliecinieties, ka birstes un riteņi ir apstājušies. Pārvietojiet droseļvārsta sviru pozīcijā, kas apzīmēta ar "O", lai apturētu dzinēja darbību (XXIV). **Brīdinājums!** Dzinējs un izplūdes sistēma uzkarst darbības laikā. Ievērojiet piesardzību, lai izvairītos no apdegumiem.

Degvielas uzpilde
Degviela ir ļoti viegli uzliesmojoša! Ievērojiet visus drošības pasākumus attiecībā uz degvielas lietošanu. Neuzpildiet degvielas tvertni ierīces darbības laikā. Nepiepildiet degvielu atklātas uguns tuvumā. Degvielas uzpildes vietā nedrīkst smēķēt. Neizlejiet degvielu. Degvielas izliešanas gadījumā rūpīgi noslaukiet izlieto degvielu pirms ierīces iedarbināšanas. Stingri un droši pievelciet degvielas ielietnes vāku. Uzglabājiet degvielu cieši slēgtās, sertificētās tvertnēs, tālu no siltuma avotiem un bērniem nepieejamā vietā.

Apturiet dzinēju atbilstoši iepriekš aprakstītajai procedūrai.
Pagaidiet, līdz dzinējs atdziest.
Degviela ir bezsvina benzīns ar oktānskaitli vismaz 95. Lai piepildītu degvielu, atskrūvējiet degvielas tvertnes vāku (XXV) un ielejiet degvielu tvertnē. Degvielas uzpildes laikā ieteicams izmantot pārlējēju vai piltuvi, lai samazinātu degvielas izšļakstīšanas risku. Degvielas izšļakstīšanas gadījumā rūpīgi noslaukiet tās atliekas. Pagaidiet, līdz izgarojumi pilnībā izgaist, un iedarbiniet ierīci citā vietā, kas nav degvielas uzpildes vieta. Pēc degvielas uzpildes aizveriet degvielas tvertnes ielietni ar vāku.
Atkārtoti iedarbiniet dzinēju saskaņā ar procedūru, kas aprakstīta nodaļā *"Ierīces iedarbināšana un apturēšana"*.

Darbs ar slaucītāju
Pirms darba sākšanas sagatavojiet tīrīšanai paredzēto vietu. Pārliecinieties, ka darba vietā nav nekādu šķēršļu, kas to aizķeršanas ar birsti gadījumā varētu bojāt ierīci vai tikt izsviesti un radīt apdraudējumu lietotājam vai apkārtējām personām.
Pārliecinieties, ka darba vieta nav elektrisko kabeļu, kurus varētu aizķert ierīces kustīgi elementi. Elektriskā kabeļa bojājums rada elektrošoka risku, kas var izraisīt nopietnas traumas vai nāvi.
Pārliecinieties, ka darba vietā nav apkārtējo personu vai mājdzīvnieku. Ja šādas personas parādās darba laikā, vispirms apturiet ierīces darbību, un tikai pēc tam brīdiniet personas par apdraudējumu.
Pirms sākat darbu, pārbaudiet visus slaucītāja elementus. Ja ir pamanīti bojājumi, nesāciet darbu pirms to novēršanas vai bojāto elementu nomaiņas pret jauniem. Pārbaudiet ventilācijas atveru caurejamību. Ja nepieciešams, iztīriet tos ar mīkstu suku vai otu. Neizmantojiet asus vai metāla priekšmetus ierīces ventilācijas atveru tīrīšanai.
Pārbaudiet skrūvsavienojumus, lai pārliecinātos, ka tie nav vaļīgi. Ja nepieciešams, pievelciet tos.
Pārliecinieties, ka rokturi ir tīri un brīvi no smērvielām un citiem netīrumiem. Ja nepieciešams, iztīriet tos ar mīkstu lupatiņu.
Darba laikā ievērojiet regulārus pārtraukumus, lai izvairītos no noguruma un pārslodzes. Tas palīdz labāk kontrolēt ierīces darbību un samazināt negadījuma risku.
Strādājot ar ierīci, pārvietojieties rindās (XXVI). Rindas jāievēro vienādā platumā, nedaudz pārklājoties, lai neizlaistu nevienu laukumu. Ievērojiet īpašu piesardzību, mainot virzienu.
Pirms braukšanas atpakaļgaitā sākšanas pārliecinieties, ka teritorijā ierīces apkārt ir brīva no šķēršļiem. Nedrīkst pagriezt ēku sienu, koku vai citu pastāvīgu šķēršļu tuvumā, lai izvairītos no bīstamām situācijām. Turiet rokas, kājas un apģērbu tālu no ierīces rotējošiem elementiem.
Pēc darba pabeigšanas izslēdziet slaucītāju, pārliecinieties, ka riteņi un birstes ir apstājušies, pagaidiet, līdz visi ierīces elementi atdziest, atvienojiet aizdedzes sveces kabeli un veiciet tehnisko apkopi.

Uzmanību! Ja darba laikā slaucītājs ir ietriekusies svešķermenī, nekavējoties izslēdziet ierīci, pārliecinieties, ka riteņi un sukas ir apstājušies, pagaidiet, līdz visi ierīces elementi atdziest, un atvienojiet aizdedzes sveces kabeli. Pēc tam pārbaudiet, vai ierīce nav bojāta. Bojājumu gadījumā nedrīkst strādāt ar augsnes frēzi līdz bojājumu novēršanai. Slaucītāja bojājums var radīt pārmērīgas vibrācijas darba laikā. Apturiet ierīces darbību, atvienojiet aizdedzes sveci un veiciet ierīces pārbaudi.

SLAUCĪTĀJA TEHNISKĀ APKOPE

Garantijas periodā lietotājs nedrīkst demontēt ierīci un nomainīt citus mezglus vai sastāvdaļas, izņemot tālāk minētās, jo tas noved pie garantijas tiesību zaudēšanai. Visas problēmas, kas pamanītas apskates vai darbības laikā, ir signāls, lai veiktu remontu servisa centrā.

Pēc darba pabeigšanas iztīriet korpusu, ventilācijas atveres, pārslēgus, papildrokturi, pārsegus un papildu piederumu, piemēram,

ar saspiestā gaisa strūklu (kuras spiediens nepārsniedz 0,3 MPa), otu vai sausu lupatiņu, neizmantojot ķīmiskos līdzekļus un mazgāšanas šķidrumus. Iztīriet instrumentus un rokturus ar sausu, tīru lupatiņu.

Periodiskās apskates
Veiciet tālāk minēto ierīces sastāvdaļu periodiskās apskates un tehnisko apkopi.

UZMANĪBU! Visas tehniskās apkopes darbības ir jāveic tikai tad, ja ierīce ir izslēgta un nedarbojas. Pēc dzinēja izslēgšanas pagaidiet, līdz dzinējs un ierīces sastāvdaļas pilnībā atdziest, un pēc tam atvienojiet aizdedzes sveces kabeli.
UZMANĪBU! Ja jebkāda servisa darbība nav aprakstīta, tas nozīmē, ka ierīce ir jānodod specializētajā servisa centra, lai veiktu šo darbību.
UZMANĪBU! Ja tīrīšanai tiek izmantots šķīdinātājs, izvairieties no saskares ar ādu un acīm. Lietojiet individuālās aizsardzības līdzekļus.

Vispārīgās tehniskās apkopes darbības
Ierīci nedrīkst tīrīt ar ūdens strūklu vai iegremdējot ūdenī.
Pārbaudiet birstes nodiluma pakāpi un iespējamus bojājumus. Ja ir pamanīts pārmērīgs nodilums vai bojājumi, nomainiet birsti pret jaunu. Birstes ir vienmēr jānomaina pret oriģinālajām birstēm, kas ir identiski rūpnieciski uzstādītajām. Tikai oriģinālo rezerves daļu izmantošana nodrošina ierīces drošību. Nomainiet slaucītāja birstes ik pēc diviem gadiem vai ik pēc 50 darbības stundām. Birstu demontāža ir jāveic apgrieztā secībā attiecībā uz to uzstādīšanu, kas aprakstīta instrukcijas nodaļā *"Ierīces salikšana"*.

Eļļas līmeņa pārbaude
Atskrūvējiet ielietni un tvertni un izņemiet eļļas līmeņa rādītāju (XXVII).
Iztīriet rādītāju un nosusiniet to ar tīru lupatiņu.
Ievietojiet rādītāju ielietnē, bet nepagrieziet to. Pēc tam izņemiet un pārbaudiet norādīto eļļas līmeni.
Ja norādītais līmenis ir pārāk zems, piepildiet eļļu līdz rādītāja augšējam līmenim (lauks ar svītrojumu).
Ieskrūvējiet rādītāju eļļas ielietnē.

Motoreļļas nomaiņa
Motoreļļa ir jānomaina pēc pirmajām 2–4 darbības stundām. Katra nākamā eļļas nomaiņa ir jāveic ik pēc 25 darbības stundām.
Uzmanību! Motoreļļas nomaiņu vislabāk veikt uzreiz pēc dzinēja apturēšanas. Tad eļļa ir visplūstošākā un visātrāk izplūst no dzinēja pārvada kameras.
Nomainot eļļu, ievērojiet piesardzību. Uzreiz pēc dzinēja apturēšanas eļļa ir karsta un var izraisīt apdegumu. Eļļas tvertne ir aprīkota ar izlaišanas atveri. Zem izlaišanas atveres uzstādiet trauku ar tilpumu, kas lielāks par eļļas tvertnes tilpumu. Izmantojot atslēgu, pilnībā izskrūvējiet izlaišanas vārstu (XXVIII). Ļaujiet eļļai izplūst traukā, pēc tam, izmantojot atslēgu, ieskrūvējiet izlaišanas vārstu. Noslaukiet pilnībā eļļas atliekas.
Uzpildiet eļļu atbilstoši procedūrai, kas aprakstīta punktā *"Sagatavošana darbībai"*.
Uzmanību! Likvidējiet izlietoto eļļu saskaņā ar vietējo tiesību aktu noteikumiem. Motoreļļu nedrīkst izliet kanalizācijas sistēmā.

Gaisa filtra tehniskā apkope (XXIX) — ik pēc 25 darbības stundām
Uzmanību! Nelietojiet ierīci bez pareizi uzstādīta gaisa filtra vai ar bojātu gaisa filtru. Pretējā gadījumā iekšdedzes dzinējs var iesūkt netīrumus, kurus normālos apstākļos apturētu filtrs. Netīrumi var traucēt dzinēja darbību un pat izraisīt tā bojājumu.
Atbloķējiet stiprināšanas fiksatorus un atveriet filtra korpusu. Izņemiet filtru un pēc tam nomainiet to pret jaunu. Var izmantot T320 tipa filtru ar kataloga Nr. YT-855491. Uzstādiet filtru savā vietā un aizveriet filtra vāku. Pārliecinieties, ka filtra korpuss ir cieši slēgts un ka visi korpusa fiksatori ir savā vietā.

Aizdedzes sveces tehniskā apkope (XXX) — ik pēc 100 darbības stundām
Atvienojiet kabeli no aizdedzes sveces. Izskrūvējiet aizdedzes sveci ar atslēgu. Iztīriet elektrodus no oglekļa nosēdumu (kvēpiem) ar stiepļu suku. Pārbaudiet attālumu starp elektrodiem — tam ir jābūt 0,7–0,8 mm.
Ja ir konstatēti pārdedzināti elektrodi vai saplīsis keramikas apvalks, nomainiet aizdedzes sveci pret jaunu. Var izmantot E7RTC tipa aizdedzes sveces ar kataloga Nr. YT-855488.
Ieskrūvējiet aizdedzes sveci. Pieslēdziet vadu aizdedzes svecei.

IERĪCES UZGLABĀŠANA UN TRANSPORTĒŠANA

Uzmanību! Pirms ierīces uzglabāšanas vai transportēšanas vienmēr iztukšojiet degvielas tvertni.
Zem izlaišanas atveres uzstādiet trauku ar tilpumu, kas lielāks par degvielas tvertnes tilpumu.
Izskrūvējiet degvielas izlaišanas vārstu, izmantojot atslēgu (XXXI). Pēc degvielas iztukšošanas no ierīces slēdziet degvielas izlaišanas vārstu.
Iztīriet ierīci atbilstoši lietošanas instrukcijas norādījumiem.

Uzglabājiet to tumšās, sausās, labi vēdināmās telpā, kas nav pakļautas salnas iedarbībai. Uzglabāšanas vieta nedrīkst būt

pieejama bērniem. Uzglabājiet ierīci temperatūrā no 10 °C līdz 30 °C. Ierīci ieteicams uzglabāt oriģinālajā iepakojumā vai citā iepakojumā, kas nodrošina aizsardzību pret putekļiem. Uzglabājiet ierīci vertikālā stāvoklī.

Transportējiet ierīci, turot to aiz rokturiem. Transportēšanas laikā ierīci nedrīkst pakļaut triecieniem un spēcīgām vibrācijām. Transportēšanas laikā aizsargājiet ierīci no noslīdēšanas vai apgāšanās.

VLASTNOSTI VÝROBKU

Benzínový zametací stroj se používá k mechanickému zametání a údržbě zpevněných venkovních ploch, jako jsou náměstí, příjezdové cesty, parkoviště, chodníky a plochy kolem domu. Díky spalovacímu motoru a možnosti montáže dalšího příslušenství je možné rychle a účinně odstraňovat různé druhy nečistot. Správný, spolehlivý a bezpečný provoz zařízení závisí na jeho správném používání, proto:

Před zahájením práce se strojem si přečtěte celý návod a uschovejte ho.

Dodavatel nenese odpovědnost za škody nebo zranění vzniklé v důsledku nesprávného použití stroje, nedodržení bezpečnostních předpisů a doporučení uvedených v této příručce. Nesprávným používáním stroje rovněž zaniká nárok uživatele na smluvní záruku a zákonnou záruku za vady.

VYBAVENÍ

Zametací stroj se dodává kompletní, ale před prvním použitím je nutná montáž.

TECHNICKÉ ÚDAJE

Parametr	Měrná jednotka	Hodnota
Katalogové číslo		YT-85600
Hmotnost	[kg]	81
Objem palivové nádrže	[l]	1,0
Objem olejové nádrže	[l]	0,6
Typ motorového oleje		SAE 15W-40
Pracovní šířka:	[mm]	1000
Počet válců		1
Počet taktů		4
Chlazení		Vzduchem
Typ zapalovací svíčky		E7RTC
Typ vzduchového filtru		T320
Zdvihový objem motoru	[cm^3]	196
Výkon motoru	[kW]	3,5
Maximální otáčky motoru	[min^{-1}]	2800
Hluk		
akustický tlak	[dB (A)]	80,9 ± 3,0
Akustický výkon L_{WA}	[dB (A)]	94,41 ± 3,0
Úroveň vibrací	[m/s^2]	4,646 ± 1,5

BEZPEČNOSTNÍ POKYNY

DŮLEŽITÉ!
PŘED POUŽITÍM SI PROSÍM PEČLIVĚ PŘEČTĚTE TENTO NÁVOD K OBSLUZE
USCHOVEJTE PRO BUDOUCÍ POUŽITÍ

Návod k použití
Před prvním použitím si pozorně přečtěte pokyny. Seznamte se s ovládacími prvky a správným používáním zametacího stroje. Pokud zametací stroj předáváte další osobě, musíte jí také předat návod k obsluze. Zametací stroj se vždy musí používat v souladu s pokyny obsaženými v návodu.
Zametací stroj je určen k čištění zpevněných venkovních povrchů, jako je beton, asfalt, dlažba, na parkovištích, chodnících, příjezdových cestách a dalších zpevněných površích kolem domu. Zametací stroj se používá k odstraňování prachu, písku, jemných nečistot a čerstvého sněhu ze zpevněných ploch. Stroj nelze používat k odstraňování hrubých nečistot, jako je suť, štěrk a kamení. Je zakázáno používat zametací stroj k jinému než určenému účelu. Pamatujte, že provozovatel nebo uživatel je odpovědný za nehody nebo ohrožení jiných osob nebo okolí.
Nedovolte dětem nebo osobám, které nejsou seznámeny s návodem k obsluze, aby zametací stroj obsluhovaly.
Nikdy nepracujte v blízkosti jiných osob, zejména dětí nebo domácích zvířat. Před zahájením práce vymezte bezpečnostní zónu, do které nebudou mít přístup nepovolané osoby a domácí zvířata. Kolem pracujícího zametacího stroje musí být zachován volný prostor o poloměru nejméně pět metrů.

Příprava k práci
Při práci vždy noste pevnou obuv a dlouhé kalhoty, nepracujte naboso nebo v sandálech.
Při práci je třeba používat osobní ochranné pomůcky, jako jsou ochranné brýle a chrániče sluchu. Používání osobních ochranných prostředků, jako jsou protiprachové masky, bezpečnostní obuv, přilby a chrániče sluchu, snižuje riziko vážného zranění.
Udržujte vlasy, oděv a ruce v pracovních rukavicích mimo dosah pohyblivých částí stroje. Volné oblečení, šperky nebo dlouhé vlasy se mohou zachytit o pohyblivé části stroje, což může způsobit vážné zranění.
Při práci nenoste poškozený oděv, který je příliš volný nebo z něj visí pásky nebo stuhy. Volné části oděvu se mohou v pohyblivé části zametacího stroje zachytit, což může způsobit zranění.
Prostor, kde bude zametací stroj pracovat, pečlivě zkontrolujte a odstraňte z něj kameny, větve, dráty, kosti, hračky a jiné cizí předměty. Zachycené předměty mohou sekačku poškodit nebo mohou být vysokou rychlostí vymrštěny, což představuje hrozbu pro uživatele a okolí.
Před zapnutím zametacího stroje odstraňte všechny klíče nebo jiné nástroje, které byly k jeho seřízení použity. Klíč ponechaný na rotujících částech sekačky může vést k vážnému zranění.
Před použitím vždy zkontrolujte, zda kartáče, upevňovací šrouby a kryty nejsou opotřebované nebo poškozené. Před zahájením práce vyměňte opotřebované kartáče, šrouby a kryty. Zkontrolujte také, zda nejsou uvolněné šroubové spoje. Všechny uvolněné šrouby dotáhněte.

Použití zametacího stroje
Nepracujte unavení nebo pod vlivem léků či alkoholu. I chvilková nepozornost při práci může vést k vážnému zranění.
UPOZORNĚNÍ! Nepoužívejte zametací stroj v uzavřených nebo v omezených prostorách, kde se mohou hromadit výpary nebezpečného oxidu uhelnatého - uhelného plynu. Spaliny a výpary paliva jsou toxické, otrava jimi může vést k nehodám a způsobit vážná zranění nebo dokonce smrt.
Stroj nikdy nepoužívejte ve výbušném prostředí v přítomnosti hořlavých kapalin, plynů nebo prachu.
Pracujte pouze za denního světla nebo při dobrém umělém osvětlení.
Zařízení nepoužívejte, pokud hrozí nebezpečí úderu blesku.
Nepracujte za deště.
Nepoužívejte stroj na mokrém, kluzkém nebo zledovatělém povrchu.
Nepracujte na hrbolatém, nerovném povrchu nebo na povrchu s dírami.
Dbejte na to, abyste na šikmé ploše vždy pevně stáli.
Udržujte rovnováhu. Stále udržujte správnou polohu těla. Při neočekávaných situací během práce Vám to umožní snadnější ovládání zametacího stroje.
Při změně směru pohybu na svahu buďte obzvláště opatrní. Nepracujte na příliš šikmých svazích. Při práci na svazích se pohybujte napříč svahem, nikdy ne nahoru nebo dolů.
Nemiřte zametacími kartáči na přihlížející osoby nebo zvířata.
Nikdy nepoužívejte zametací stroj v blízkosti automobilů, plotů a okenních tabulí bez správného nastavení směru práce kartáče.
Zvláštní pozornost věnujte při couvání nebo tahání stroje dozadu. Nohy a ruce udržujte mimo dosah rotujících částí.
Nepoužívejte zametací stroj s poškozenými nebo nenainstalovanými kryty a pouzdry. Pokud jsou pouzdra nebo kryty poškozeny, musí být před zahájením provozu vyměněny za nové bez závad.
Zametací stroj nesmí být používán k přepravě osob.
Stroj není vhodný pro práci na střechách.
Spusťte motor podle pokynů a dbejte na to, abyste měli nohy v dostatečné vzdálenosti od zametacího kartáče.
Udržujte ruce a nohy v bezpečné vzdálenosti od rotujících částí!
Zametací stroj nezvedejte ani nepřenášejte se spuštěným motorem.
Zastavte motor zametacího stroje a zkontrolujte, zda se všechny pohyblivé části zastavily:
- pokaždé, když se potřebujete od něho vzdálit
- před čištěním, kontrolou, výměnou příslušenství nebo opravou zametacího stroje
- po nárazu cizím předmětem. Před opětovným spuštěním zametacího stroje zkontrolujte, zda není poškozený, případně ho opravte
- před dopravou na pracoviště a z pracoviště
- pokud zametací stroj začne nadměrně vibrovat (okamžitě ho zkontrolujte)

UPOZORNĚNÍ! Po vypnutí motoru se zametací kartáče ještě nějakou dobu otáčí. Vyčkejte, až se pohyblivé části stroje zastaví.
Pokud stroj začne nadměrně vibrovat (okamžitě zkontrolujte)
- zkontrolujte, zda nedošlo k poškození,
- vyměňte nebo opravte každý poškozený díl,
- zkontrolujte a dotáhněte uvolněné díly.

Údržba a skladování
Upozornění! Před seřizováním, výměnou příslušenství nebo uskladněním stroje odpojte zapalovací svíčku. Zabrání se tím náhodnému zapnutí stroje.
Udržujte všechny matice, šrouby a vruty v dobrém stavu, abyste měli jistotu, že zametací stroj bude správně pracovat.
Neskladujte zametací stroj s palivem v nádrži.

Koš na odpad často kontrolujte, zda není opotřebovaný nebo poškozený.
Opotřebované nebo poškozené díly z bezpečnostních důvodů vyměňte.
Při seřizování stroje buďte opatrní, abyste se nedostali prsty mezi pohyblivé a pevné části stroje.
Neodpojujte ani neupravujte ochranné kryty a bezpečnostní prvky stroje. Nesprávná činnost ochranných krytů a bezpečnostních prvků stroje může být příčinou nehod.
Používejte pouze originální náhradní díly a příslušenství. Použití nevhodného vybavení může vést k poškození stroje a/nebo k vážnému zranění.
Dbejte na to, abyste používali správný typ příslušenství

DALŠÍ BEZPEČNOSTNÍ POKYNY PRO PRÁCI SE ZAMETACÍM STROJEM

Doporučené palivo, bezolovnatý benzin E10 s oktanovým číslem nejméně 95.
Používejte palivo a olej zbavený všech nečistot, určený pro čtyřtaktní motory. Doporučuje se používat výrobky vysoké kvality. Prodloužíte tím životnost motoru.
Pravidelně kontrolujte hladinu oleje v motoru. Provoz zametacího stroje s příliš malým množstvím oleje nebo bez něj může vést k poškození nebo dokonce k požáru.
Před zahájením práce zkontrolujte, zda je zametací stroj správně sestaven.
Nevystavujte zametací stroj působení vlhkosti. Zametací stroj nepoužívejte za deště nebo při nebezpečí úderu blesku. Nepoužívejte ho v mokrém a vlhkém prostředí.
Před použitím zametacího stroje se doporučuje požádat prodejce nebo specialistu, aby Vám předvedl, jak zametací stroj bezpečně a efektivně používat.
Zametací stroj žádným způsobem neupravujte. Neoriginální náhradní díly se nesmí používat.
Při práci vždy používejte pracovní oděv, rukavice, plnou obuv a ochranné brýle pro zajištění ochrany před mechanickým nebezpečím.
Pokud se Vám během provozu zdá chování zametacího stroje podezřelé (zvýšené vibrace, hluk, zápach atd.), okamžitě ho odpojte od elektrické sítě a předejte ho do opravy.
Provádějte pravidelnou údržbu sekačky a udržujte i v čistotě.
Pro opravy a údržbu používejte pouze originální náhradní díly.
Ventilační otvory motoru udržujte vždy průchozí a čisté.
Zametací stroj nepoužívejte v uzavřených nebo nevětraných prostorách. **Výfukové plyny obsahují zdraví škodlivé látky a je zakázáno je vdechovat.**
Pravidelně kontrolujte systém přívodu paliva. Zjistíte-li, že dochází k protékání, předejte zametací stroj do autorizovaného servisu.
Před zahájením práce vyčkejte, než motor dosáhne jmenovitých otáček.
Během chodu motoru nesmí dojít palivo!
Nezakrývejte ventilační otvory zametacího stroje, i když stroj není v provozu.
Před přepravou a delším uskladněním stroje je nutné vyprázdnit palivovou nádrž.
Nedotýkejte se povrchů motoru, které se během provozu zahřívají, hrozí nebezpečí popálení.
UPOZORNĚNÍ! Palivo je vysoce hořlavé! Palivovou nádrž nedoplňujte za chodu zametacího stroje. Nedoplňujte palivo v blízkosti otevřeného ohně. Dávejte pozor, abyste palivo nerozlili. V případě rozlití paliva toto palivo před spuštěním stroje důkladně vysušte. Pevně dotáhněte víčko palivové nádrže.
Pokud necháváte stroj bez dozoru, vypněte motor a počkejte, až se zametací kartáče přestanou otáčet.
Motor ani jiné mechanismy zametacího stroje nijak neupravujte.
Zametací stroj nepoužívejte bez správně namontovaného vzduchového filtru.
Nepoužívejte stroj, pokud nejsou nasazeny ochranné kryty.
Nedotýkejte se rotujících kartáčů!

BEZPEČNOSTNÍ POKYNY PRO SNĚHOVÝ PLUH
Sněhový pluh se používá k odhrnování čerstvého sněhu na zpevněných plochách, jako je beton, asfalt a dlažba.
Nepracujte na zledovatělém povrchu, zejména na zledovatělých kopcích.
Nepracujte na hrbolatém, nerovném povrchu nebo na povrchu s dírami.
Při práci na zasněženém povrchu dbejte zvýšené opatrnosti, abyste předešli uklouznutí a pádu.
Před montáží nebo demontáží příslušenství vypněte motor, vyčkejte, až se pohyblivé části zastaví, vyčkejte, až všechny součásti stroje zcela vychladnou, potom odpojte vodič zapalovací svíčky.
Před zahájením práce zkontrolujte, zda se šroubové spoje neuvolnily. Všechny uvolněné šrouby dotáhněte.

BEZPEČNOSTNÍ POKYNY PRO SBĚRAČ
Sběrač slouží jako koš pro sběr jemných nečistot, prachu a písku na zpevněných površích, jako je beton, asfalt a dlažba.
Sběrač nelze používat k odstraňování hrubých nečistot, jako je suť, štěrk a kamení.
Nepracujte na hrbolatém, nerovném povrchu nebo na povrchu s dírami.
Sběrač je třeba pravidelně vyprazdňovat. Nedovolte, aby se sběrač přeplnil. Přeplnění sběrače může vést k zablokování kartáčů a poškození stroje.
Přepravte sběrač na místo vyprazdňování na přepravních kolečkách.

Před montáží nebo demontáží sběrače vypněte motor, vyčkejte, až se pohyblivé části zastaví, vyčkejte, až všechny součásti stroje zcela vychladnou, potom odpojte vodič zapalovací svíčky.
Před zahájením práce zkontrolujte, zda se šroubové spoje neuvolnily. Všechny uvolněné šrouby dotáhněte.

MONTÁŽ ZAMETACÍHO STROJE

Příprava k montáži
Vyjměte zametací stroj z obalu a odstraňte všechny obalové prvky. Doporučuje se obal uchovávat, protože může být užitečný při přepravě nebo skladování zametacího stroje
Zkontrolujte, zda některá část zametacího stroje nebyla během přepravy poškozena, jakákoli zjištěná poškození, např. praskliny nebo deformace, vyřazují zametací stroj z dalšího použití, dokud nebudou poškozené díly opraveny nebo vyměněny.
Doporučujeme umístit všechny součásti na rovný, tvrdý a čistý povrch.
Během montáže používejte osobní ochranné pomůcky, jako jsou rukavice, ochrana očí a ochranný oděv.
Před montáží stroje a dodatkových příslušenství stroj vypněte a nechte motor a jeho součásti zcela vychladnout, potom odpojte vodič zapalovací svíčky.

Montáž stroje
Nejprve namontujte rukojeť. Nástavec rukojeti je umístěn ve střední části stroje. Odšroubujte upevňovací matice, vložte rukojeť do držáku, potom ji maticemi (II) připevněte ke stroji. Zkontrolujte, zda jsou matice upevňující rukojeť pevně a bezpečně utaženy.
Připevněte páčku pro změnu směru kartáčů ke krytu kartáčů. Za tímto účelem vyšroubujte matici z upevnění. Prostrčte páku svorkou, která zajišťuje její polohu, umístěte ji do držáku tak, aby pružina byla pod pákou, potom ji maticí (III) upevněte. Připevněte řadicí páku pomocí upevňovacích šroubů a matic (IV) k nástavci na zadní straně stroje. Zametací kartáč se skládá ze dvou částí. Kartáče je třeba usadit na osu na každé straně zametacího stroje, potom připevnit k ose podložkami a maticemi, jak je znázorněno na obrázku (V). Zkontrolujte, zda výstupky pohonu kartáče zasahují do zářezů na vnitřní straně obou prvků kartáče. Zkontrolujte, zda jsou matice upevňující kartáče k ose na obou stranách pevně a bezpečně utaženy. Upevňovacími šrouby a maticemi (VI) připevněte ke krytu kartáčů doplňkové kryty. Na vnitřní straně prvků kartáče se nachází držák dodatkového příslušenství, do kterého se vloží pouzdro, potom se v držáku zajistí šroubem a pojistnou maticí (VII). Správně sestavený stroj by měl vypadat jako na obrázku (I).

Návod k instalaci dalšího příslušenství (k dispozici samostatně)

Sběrač YATO YT-85605
Namontujte na sběrač přepravní úchyt. Zasuňte spodní háčky přepravní rukojeti do upevňovacích prvků, potom do úchytů (VIII). Namontujte první část montážního úchytu na zametací stroj šrouby a maticemi (IX) do otvorů v horní části skříně sběrače. Správně sestavený sběrač by měl vypadat jako na obrázku (X). Nasaďte druhou část montážního úchytu sběrače na držák příslušenství v přední části zametacího stroje, potom připojte sběrač k zametacímu stroji spojením obou částí upevňovacího držáku (XI) k sobě.

Pluh YATO YT-85606
Připevněte montážní úchyty pluhu k zametacímu stroji a maticemi a šrouby namontujte přepravní kola. Zkontrolujte, zda že jsou všechny šrouby pevně a bezpečně utaženy. Správně sestavený pluh by měl vypadat jako na obrázku (XII). Připojte pluh k zametacímu stroji umístěním montážních držáků pluhu do držáků příslušenství zametacího stroje (XIII).

PROVOZ ZAMETACÍHO STROJE

Příprava k práci
Před zahájením práce zkontrolujte, zda je stroj nepoškozený, správně sestavený a zda jsou správně připevněny všechny bezpečnostní prvky. Při zjištění, že stroj je neúplný nebo poškozený, je další práce zakázána!
Vyčistěte pracovní prostor od všech viditelných kamenů, kořenů, drátů, hraček a dalších překážek, které by mohly být kartáči stroje zachyceny a odhozeny jiným směrem. Zvláštní pozornost je třeba věnovat elektrickým kabelům, aby se nedostaly do pracovní zóny. Ponechání elektrických kabelů v pracovním prostoru může vést k jejich poškození a následnému úrazu elektrickým proudem nebo dokonce smrti.

UPOZORNĚNÍ! Do motoru bylo nalito pouze množství oleje potřebné pro údržbu motoru. Před prvním spuštěním je třeba doplnit olej na požadovanou úroveň.
Ve výrobním závodě je do motoru nalito pouze malé množství oleje, které chrání motor při přepravě a skladování. Je třeba připravit olej určený pro čtyřválcové motory třídy viskozity SAE 15W40.
Před doplněním oleje postavte stroj na rovný povrch, odšroubujte kryt olejové nádrže a otřete do sucha měrku oleje, která je k němu připevněna. Naplňte nádrž olejem. Při plnění je vhodné použít trychtýř nebo nalévací nástavec, aby nedošlo k rozlití oleje.
V případě úniku oleje před nastartováním motoru důkladně zbytky oleje setřete. Zkontrolujte správnou hladinu oleje. Pro tento účel zasuňte do plnicího otvoru měrku a zašroubujte víčko nádrže. Potom víčko vyšroubujte a na měrce odečtěte hladinu oleje. Hladina oleje na měrce by se měla pohybovat mezi maximální a minimální hladinou (XXVII). Po kontrole, že je úroveň hladiny oleje správná, uzavřete plnicí otvor zátkou.

Upozornění! Hladinu oleje je třeba kontrolovat před každým použitím.
Po doplnění oleje je třeba doplnit i palivo. Doporučeným palivem je bezolovnatý benzin s oktanovým číslem nejméně 95. Pro doplnění paliva odšroubujte víko palivové nádrže (XXV) a nalijte palivo do nádrže. Při nalévání paliva je vhodné použít nalévací láhev nebo trychtýř, aby se snížilo riziko rozlití paliva. Při rozlití paliva je třeba zbytky důkladně setřít. Vyčkejte, až se výpary zcela rozptýlí, a stroj uveďte do provozu na jiném místě, než se nalévalo palivo. Po nalití paliva je třeba plnicí otvor palivové nádrže uzavřít víkem.
Zadní kola zametacího stroje jsou pneumatická. Doporučený tlak v pneumatikách je 20 PSI / 1,38 BAR. Před použitím pneumatiky nahustěte. Nepřekračujte doporučený tlak v pneumatikách. Před použitím zkontrolujte tlak v pneumatikách. Pneumatiky musí být vždy nahuštěny na stejný tlak. Nesprávný nebo rozdílný tlak v pneumatikách může vést k nebezpečným situacím, například k převrácení stroje na stranu.

Nastavení výšky rukojeti (XIV)
UPOZORNĚNÍ! Před nastavením výšky kartáčů vypněte motor zametače.
Chcete-li nastavit výšku rukojeti, odtáhněte páčku nastavení výšky rukojeti, nastavte její požadovanou výšku a potom polohu rukojeti zajistěte jejím posunutím do přední polohy. Zkontrolujte, zda je rukojeť řádně zajištěna a během provozu se její poloha nezmění.

Nastavení výšky kartáčů
UPOZORNĚNÍ! Před nastavením výšky kartáčů vypněte motor zametače.
Před použitím zametače zkontrolujte, zda jsou kartáče ve správné vzdálenosti od pracovní plochy. Průměr kartáče se může v důsledku opotřebení změnit. V takovém případě může být nutné nastavit výšku kartáče tak, aby byla nastavena správná vzdálenost od pracovní plochy. Za tímto účelem vyšroubujte aretační knoflík výšky kartáče, potom nastavte správnou výšku kartáče páčkou nastavení výšky (XV). Po dokončení nastavení pevně a bezpečně utáhněte knoflík aretace výšky kartáče. Zkontrolujte, zda je páka nastavení výšky kartáče správně zajištěna a během provozu se její poloha nemění.

Nastavení směru kartáče
UPOZORNĚNÍ! Před nastavením směru kartáče vypněte motor zametače.
Směr kartáče je možné měnit maximálně o 25 stupňů do každé strany. Za tímto účelem zvedněte páčku změny směru kartáče, kartáč natočte, potom páčku uvolněte tak, aby se zablokovala v jedné z pěti možných poloh (XVI).

Spuštění a zastavení stroje
Umístěte zametací stroj na počáteční bod práce. Ujistěte se, že páka pohonu kartáčů a páka pohonu kol jsou v horní poloze. Pouze tato poloha zajistí, že se kartáč a kola stroje nebudou otáčet hned po spuštění motoru.
Pokud je motor studený, stiskněte 3krát palivové čerpadlo (XVII).
Zatlačte páčku plynu zcela dopředu do polohy označené symbolem sání (XVIII).
Několikrát plynule zatáhněte za startovací lanko, až pocítíte doraz způsobený kompresí motoru − potom zatáhněte prudším, rázným pohybem (XIX). Po několika zatáhnutích by měl motor naskočit.
Po nastartování motoru se rukojeť startovacího lana nesmí uvolnit z ruky, musí se uložit do dolní polohy.
Po nastartování motoru nastavte páčku přívodu paliva do provozní polohy mezi symboly zajíc - vyšší rychlost a želva - nižší rychlost. Po každé změně polohy páčky přívodu paliva vyčkejte, až motor poběží plynule. Rychlost vrácení páčky přívodu paliva do původní polohy závisí na atmosférických podmínkách, v jakých je motor spouštěn. Čím nižší je teplota okolí, tím musí být návrat pomalejší.

Směr jízdy nastavte řadicí pákou. Je možné nastavit tři rychlosti vpřed nebo zpátečku.
UPOZORNĚNÍ! Řazení rychlostních stupňů za chodu zametacího stroje se smí provádět až po úplném zastavení kol a kartáče. Za tímto účelem uvolněte tlak na páku pohonu kola a kartáčů. Zkontrolujte, zda se obě páky vrátily do horní polohy. Počkejte, až se kola a kartáče zastaví, přeřaďte a pokračujte.

Za tímto účelem zatlačte řadicí páky mírně dopředu, přesuňte páku doprava nebo doleva do polohy označené 1, 2, 3 - rychlost vpřed nebo R1 - zpátečka, potom uvolněte tlak na páku tak, aby se zajistila ve zvolené poloze (XX).
UPOZORNĚNÍ! Před zařazením zpětného chodu a zahájením otáčení zkontrolujte, zda v okolí stroje nejsou žádné překážky. Neotáčejte zametací stroj v blízkosti stěn budov, stromů nebo jiných pevných překážek, předejdete tak nebezpečným situacím. Udržujte ruce, nohy a oděv mimo dosah rotujících částí!
Páčkou pro nastavení rychlosti kartáče nastavte jeho rychlost. Chcete-li odblokovat páčku regulace otáček, stiskněte a přidržte tlačítko aretace páčky, posunutím páčky směrem k symbolu zajíce nastavíte vyšší otáčky kartáče, posunutím páčky směrem k symbolu želvy nastavíte nižší otáčky kartáče (XXI). Po ukončeném nastavení uvolněte tlak na tlačítko zámku.
Pro spuštění pohonu kartáče zatáhněte za páku pohonu kartáče proti rukojeti (XXII). Páka nemá možnost aretace v dolní poloze. Po celou dobu práce by se tato páka měla držet.
Pro spuštění pohonu kol zatáhněte za páku pohonu kol proti rukojeti (XXIII). Páka nemá možnost aretace v dolní poloze. Po celou dobu práce by se tato páka měla držet.
Upozornění! Je zakázáno blokovat páku pohonu kol nebo páku pohonu kartáče ve spodní poloze. V takovém případě se při

startu motoru aktivuje pohon kol a/nebo pohon kartáče, což může vést k nekontrolovatelným situacím a způsobit vážná zranění.

Zastavení stroje se provádí následujícím způsobem. Uvolněte tlak na páku pohonu kartáče a páku pohonu kol a nechte obě páky vrátit se do horní polohy. Zkontrolujte, zda se kartáče a kola zastavily. Přesuňte páčku plynu do polohy O, motor se zastaví (XXIV).
Upozornění! Motor a výfukový systém se během provozu zahřívají. Dávejte pozor, abyste se nespálili.

Doplňování paliva
Palivo je vysoce hořlavé! Je třeba dodržovat všechna bezpečnostní opatření týkající se manipulace s palivem. Palivovou nádrž nedoplňujte za chodu zametacího stroje. Nedoplňujte palivo v blízkosti otevřeného ohně. V prostoru pro doplňování paliva je zakázáno kouřit. Dávejte pozor, abyste palivo nerozlili. V případě rozlití paliva toto palivo před spuštěním stroje důkladně vysušte. Pevně dotáhněte víčko palivové nádrže. Palivo musí být skladováno v uzavřených, schválených nádobách mimo zdroje tepla a mimo dosah dětí.

Zastavte motor podle výše popsaného postupu.
Nechte motor vychladnout.
Doporučeným palivem je bezolovnatý benzin s oktanovým číslem nejméně 95. Pro doplnění paliva odšroubujte víko palivové nádrže (XXV) a nalijte palivo do nádrže. Při nalévání paliva je vhodné použít nalévací láhev nebo trychtýř, aby se snížilo riziko rozlití paliva. Při rozlití paliva je třeba zbytky důkladně setřít. Vyčkejte, až se výpary zcela rozptýlí, a stroj uveďte do provozu na jiném místě, než se nalévalo palivo. Po nalití paliva je třeba plnicí otvor palivové nádrže uzavřít víkem.
Znovu nastartujte motor podle postupu v části *„Spuštění a zastavení stroje“*.

Práce se zametacím strojem
Před zahájením práce připravte čištěný prostor. Zkontrolujte, zda se na ploše určené k zametání nenachází žádné překážky, které by při zachycení kartáči mohly zametací stroj poškodit nebo mohly být vyhozeny a představovat hrozbu pro obsluhu nebo kolemjdoucí. Zkontrolujte, zda se v pracovním prostoru nenacházejí elektrické kabely, které by mohly být zachyceny pohybujícími se částmi stroje. Poškození elektrického kabelu představuje riziko úrazu elektrickým proudem, což může mít za následek vážné zranění nebo smrt.
Zkontrolujte, zda se v místě práce nenachází žádné nepovolané osoby nebo domácí zvířata. Pokud se takové osoby objeví během práce, je nutné nejprve okamžitě zametací stroj zastavit a teprve potom tyto osoby upozornit na nebezpečí.
Před zahájením práce zkontrolujte všechny součásti stroje. Pokud zjistíte poškození, nepracujte před odstraněním nebo výměnou poškozených prvků za nové. Zkontrolujte, zda nejsou větrací otvory zaneseny. V případě potřeby je očistěte měkkým kartáčem nebo štětcem. K čištění větracích otvorů zametacího stroje nepoužívejte ostré nebo kovové předměty.
Zkontrolujte, zda nejsou šroubové spojů uvolněné. V případě potřeby je utáhněte.
Zkontrolujte, zda jsou rukojeti čisté, bez mastnot a jiných nečistot. V případě potřeby je očistěte měkkým hadříkem.
Během práce provádějte pravidelné přestávky, zamezte únavě a přepracování. To umožní lepší kontrolu nad strojem a sníží riziko nehody.
Při práci se zametacím strojem se pohybujte v řádcích (XXVI). Řádky je třeba udržovat rovnoměrně široké, mírně se překrývající, aby mezi nimi nezůstával žádný prostor. Při změně směru buďte obzvláště opatrní.
Před zahájením otáčení zkontrolujte, zda v okolí stroje nejsou žádné překážky. Neotáčejte zametací stroj v blízkosti stěn budov, stromů nebo jiných pevných překážek, předejdete tak nebezpečným situacím. Udržujte ruce, nohy a oděv mimo dosah rotujících částí!
Po dokončení práce zametací stroj vypněte, zkontrolujte, zda se kola a kartáče zastavily, nechte všechny součásti stroje vychladnout, odpojte vodič zapalovací svíčky, potom teprve pokračujte v údržbě.

Upozornění! Pokud během práce zasáhne zařízení cizí předmět, je třeba okamžitě zametací stroj vypnout, zkontrolovat, zda se kola a kartáče zastavily, nechat všechny součásti stroje vychladnout, odpojit vodič zapalovací svíčky. Nyní zkontrolujte, zda není zametací stroj poškozen. Pokud je zjištěno poškození zametacího stroje, před odstraněním tohoto poškození není povoleno provádět žádné další práce. Nadměrné vibrace během provozu mohou být způsobeny poškozením zametacího stroje. Přestaňte pracovat, odpojte napájecí kabel a zametací stroj zkontrolujte.

ÚDRŽBA ZAMETACÍHO STROJE

V záruční době nesmí uživatel stroj rozmontovat ani vyměnit jiné součásti nebo díly než dále uvedené, protože tím ztratí garanční oprávnění. Veškeré závady zjištěné při technické kontrole nebo během chodu jsou signálem k provedení servisní opravy.

Po zakončení práce očistěte plášť, ventilační otvory, spínače, přídavnou rukojeť a ochranné kryty např. proudem vzduchu (tlak maximálně 0,3 MPa), štětcem nebo suchým hadříkem bez použití chemických prostředků a čisticích kapalin. Nářadí a úchyty očistěte suchým čistým hadříkem.

Pravidelné kontroly
Provádějte pravidelné prohlídky a údržbu dále uvedených součástí stroje.

UPOZORNĚNÍ! Všechny údržbářské práce provádějte při vypnutém stroji, mimo provoz. Po vypnutí motoru nechte motor a součásti stroje zcela vychladnout, potom odpojte kabel zapalovací svíčky.

UPOZORNĚNÍ! Pokud průběh nějaké servisní činnosti není níže popsán, znamená to, že k provedení této činnosti je třeba odevzdat stroj do specializovaného servisu.
UPOZORNĚNÍ! Používáte-li při čištění rozpouštědlo, vyhýbejte se kontaktu rozpouštědla s pokožkou a s očima. Používejte prostředky osobní ochrany.

Obecná údržba
Stroj se nesmí čistit proudem vody ani ponořením do vody.
Zkontrolujte stupeň opotřebení a poškození kartáčů zametacího stroje Pokud zjistíte nadměrné opotřebení nebo poškození, vyměňte kartáče za nové. Při výměně kartáčů se musí vždy používat pouze originální, shodné s těmi, které byly namontovány na zametacím stroji ve výrobě. Pouze používání originálních náhradních dílů může zajistit bezpečnost výrobku. Kartáče zametacího stroje je třeba měnit každé dva roky nebo po každých 50 hodin provozu. Demontáž kartáčů musí být provedena opačně než montáž popsaná v části návodu *„Montáž stroje“*.

Zjišťování hladiny oleje
Odšroubujte plnicí otvor a vyjměte indikátor hladiny oleje (XXVII).
Vyčistěte a osušte indikátor čistým hadříkem.
Vložte indikátor do plnicího otvoru, ale neotáčejte jím. Potom ukazatel vyjměte a odečtěte zobrazovanou hladinu oleje.
Pokud je zobrazená hladina příliš nízká, je třeba olej doplnit na horní úroveň indikátoru (čárkované pole).
Zašroubujte indikátor do plnicího hrdla oleje.

Výměna motorového oleje
Motorový olej je třeba vyměnit po prvních 2 až 4 hodinách provozu. Každou další výměnu oleje je třeba provádět vždy po 25 hodin provozu.
Upozornění! Výměnu motorového oleje provádějte nejlépe ihned po zastavení motoru. Olej je tehdy nejřidší a nejrychleji se z převodové komory motoru stočí.
Při výměně oleje buďte opatrní opatrnost. Ihned po zastavení motoru je olej rozehřátý a může způsobit popáleniny. Olejová nádrž je vybavena vypouštěcím otvorem. Pod vypouštěcí otvor postavte nádobu s objemem větším než je objem olejové nádrže. Klíčem zcela vyšroubujte vypouštěcí ventil (XXVIII). Vypusťte olej do nádoby, potom klíčem vypouštěcí ventil uzavřete. Zbytky oleje dosucha vytřete.
Doplňte olej podle pokynů obsažených v bodě: *„Příprava k práci“*.
Upozornění! Upotřebený motorový olej zneškodněte podle místních předpisů. Je zakázáno vylévat motorový olej do kanalizace.

Údržba vzduchového filtru (XXIX) - vždy po 25 hodin provozu
Upozornění! Nepoužívejte zametací stroj bez řádně namontovaného vzduchového filtru nebo s poškozeným vzduchovým filtrem. V opačném případě může spalovací motor nasát nečistoty, které by v normálních podmínkách zadržel filtr. Nečistoty mohou vést k poruchám činnosti motoru, i k jeho poškození.
Odjistěte upevňovací oka a otevřete kryt filtru. Vyjměte filtr a vyměňte ho za nový. Je možné použít filtr typu T320 s číslem dílu YT-855491. Nasaďte filtr na místo a zavřete kryt filtru. Zkontrolujte, zda je kryt filtru těsně uzavřen a že jsou všechny úchyty krytu zapadlé na svém místě.

Údržba zapalovací svíčky (XXX) - vždy po 100 provozních hodinách.
Odpojte napájecí vodič od zapalovací svíčky. Vyšroubujte zapalovací svíčku klíčem na svíčky. Drátěným kartáčem očistěte elektrody od uhelného nánosu (zbytků ze spalování). Zkontrolujte vzdálenost mezi elektrodami, měla by být od 0,7 mm do 0,8 mm.
Zjistíte li vypálené elektrody nebo prasklé keramické kryty, nahraďte svíčky novými. Je možné použít zapalovací svíčku typu E7RTC s katalogovým číslem dílu YT-855488.
Svíčku našroubujte. Připojte vodič ke svíčce.

SKLADOVÁNÍ A PŘEPRAVA VÝROBKU

Upozornění! Před uskladněním nebo přepravou vždy vyprázdněte palivovou nádrž.
Pod vypouštěcí otvor postavte nádobu s objemem větším než je objem palivové nádrže.
Klíčem odšroubujte vypouštěcí ventil paliva (XXXI). Po vypuštění paliva ze stroje zašroubujte vypouštěcí ventil paliva.
Vyčistěte podle pokynů v návodu.

Skladujte v tmavých, suchých, nezamrzajících a dobře větraných místnostech. Místo skladování je třeba chránit před přístupem dětí. Stroj je třeba skladovat při teplotě mezi 10 a 30 °C. Doporučuje se skladovat stroj v továrním obalu nebo v jiném obalu chránícím před prachem. Stroj skladujte ve svislé poloze.

Přemisťujte stroj pouze za rukojeti. Během přepravy musí být stroj chráněn před nárazem a silnými vibracemi. Během přepravy zajistěte stroj proti sklouznutí nebo převrácení.

CHARAKTERISTIKA VÝROBKU

Motorový zametač je určený na mechanické zametanie a udržiavanie čistoty spevnených vonkajších plôch, ako sú námestia, príjazdové cesty, parkoviská, chodníky a plochy okolo domov a bytoviek. Vďaka spaľovaciemu motoru a možnosti montáže ďalšieho príslušenstva umožňuje rýchlo a efektívne odstraňovať rôzne typy nečistôt. Správne, bezporuchové a bezpečné fungovanie zariadenia závisí od jeho správneho používa, preto:

Predtým, než začnete stroj používať, oboznámte sa s celým obsahom používateľskej príručky a uschovajte ju.

Dodávateľ nezodpovedá za prípadné škody, úrazy či nehody, ktoré vzniknú následkom používania výrobku v rozpore s jeho účelom a určením, respektíve následkom nedodržania bezpečnostných pokynov a odporúčaní, ktoré sú uvedené v tejto príručke. Používanie stroja v rozpore s jeho určením používateľ stráca práva vyplývajúce z poskytnutej záruky, ako aj z práva vyplývajúce z ručenia za nesúlad medzi tovarom a dohodou.

VYBAVENIE

Zametač sa dodáva v kompletnom stave, avšak pred prvým použitím je potrebná montáž.

TECHNICKÉ PARAMETRE

Parameter	Merná jednotka	Hodnota
Katalógové číslo		YT-85600
Hmotnosť	[kg]	81
Objem palivovej nádrže	[l]	1,0
Objem nádrže oleja	[l]	0,6
Typ motorového oleja		SAE 15W-40
Pracovná šírka	[mm]	1000
Počet valcov		1
Počet taktov		4
Chladenie		Vzduchom
Typ zapaľovacej sviečky		E7RTC
Typ vzduchového filtra		T320
Zdvihový objem motora	[cm^3]	196
Výkon motora	[kW]	3,5
Maximálne otáčky motora	[min^{-1}]	2800
Hluk		
akustický tlak	[dB (A)]	80,9 ± 3,0
výkon L_{WA}	[dB (A)]	94,41 ± 3,0
Úroveň vibrácií	[m/s^2]	4,646 ± 1,5

BEZPEČNOSTNÉ POKYNY

DÔLEŽITÉ!
PRED POUŽITÍM SI DÔKLADNE PREČÍTAJTE A OBOZNÁMTE SA S OBSAHOM TEJTO PRÍRUČKY
USCHOVAJTE PRE BUDÚCE POUŽITIE

Návod
Pozorne si prečítajte a oboznámte sa s príručkou. Oboznámte sa s ovládacími prvkami a správnym používaním stroja. Pri odovzdaní stroja ďalšej osobe, odovzdajte aj používateľskú príručku stroja. Zariadenie vždy používajte v súlade s pokynmi, ktoré sú uvedené v používateľskej príručke.
Zametač je určený na čistenie spevnených vonkajších povrchov, ako je betón, asfalt, dlažba, parkoviská, chodníky, príjazdové cesty a iné spevnené povrchy okolo domov a bytoviek. Zametač je určený na odstraňovanie prachu, piesku, drobných nečistôt a čerstvého snehu z rôznych spevnených plôch. Stroj sa nesmie používať na odstraňovanie hrubých nečistôt, ako sú sutiny, štrk či kamene. Zametač v žiadnom prípade nepoužívajte v rozpore s jej určením. Pripomíname, že operátor alebo používateľ zodpovedajú za prípadné úrazy a nehody, ako aj za ohrozenie iných osôb, majetku alebo okolia.
Zabráňte, aby zariadenie používali deti alebo osoby, ktoré sa neoboznámili s používateľskou príručkou stroja.
Nikdy stroj nepoužívajte, keď sa v blízkosti nachádzajú iné osoby, predovšetkým deti alebo zvieratá. Pred začatím práce vytýčte bezpečnostnú zónu, do ktorej nesmú mať prístup postranné osoby ani zvieratá. Bezpečná zóna okolo spusteného stroja musí mať polomer aspoň päť metrov od stroja.

Príprava
Pri práci vždy noste pevnú obuv a dlhé nohavice, nepracujte naboso ani v sandáloch.
Počas práce používajte vhodné osobné ochranné prostriedky, ako sú ochranné okuliare a chrániče sluchu. Používanie osobných ochranných prostriedkov, ako sú protiprachové masky, ochranná obuv, prilby a chrániče sluchu, znižuje riziko vážnych úrazov.
Vlasy, odev a pracovné rukavice držte v bezpečnej vzdialenosti od pohyblivých častí stroja. Voľný odev, bižutéria alebo dlhé vlasy môžu zachytiť pohyblivé časti stroja, čo môže viesť k vážnym úrazom či nehodám.
Neobliekajte si zničené oblečenie, ktoré je príliš voľné alebo z ktorého visia pásky alebo šnúrky. Voľné časti odevu môžu zachytiť pohyblivé časti zariadenia, čo môže následne spôsobiť úraz či nehodu.
Dôkladne skontrolujte terén, kde bude zariadenie používať, odstráňte všetky kamene, konáre, drôty, kosti, hračky a iné cudzie predmety. Zachytené predmety môžu stroj poškodiť, môžu byť tiež odhodené vysokou rýchlosťou, čo ohrozuje operátora ako aj okolie.
Predtým, než stroj spustíte, odstráňte všetky kľúče a iné náradie, ktoré ste používali pri nastavovaní. Kľúč ponechaný na rotujúcich prvkoch stroja môže viesť k vážnemu úrazu či nehode.
Pred použitím vždy skontrolujte, či nie sú kefy, upevňovacie skrutky a kryty opotrebované alebo poškodené. Opotrebované kefy, skrutky a kryty pred začatím práce vymeňte. Skontrolujte tiež, či nie sú uvoľnené skrutkové spojenia. Utiahnite uvoľnené skrutky.

Používanie zametača
Nepracujte, keď ste unavení alebo pod vplyvom drog či alkoholu. Dokonca iba okamih nepozornosti pri práci môže viesť k vážnemu úrazu či nehode.
VAROVANIE! Stroj nepoužívajte v uzavretých miestnostiach alebo v obmedzených priestoroch, kde sa môžu hromadiť výpary nebezpečného oxidu uhoľnatého. Spaliny a výpary paliva sú toxické. Taká otrava môže viesť k úrazom a nehodám, spôsobiť vážne zranenie alebo dokonca aj smrť.
Stroj nikdy nepoužívajte vo výbušnom prostredí, v prítomnosti horľavých kvapalín, plynov alebo prachu.
Pracujte iba pri dennom svetle alebo pri náležitom umelom osvetlení.
Nepoužívajte stroj, keď hrozí riziko zásahu blesku.
Nepracujte počas dažďa.
Stroj nepoužívajte na mokrých, klzkých alebo zľadovatených povrchoch.
Nepracujte na hrboľatých, nerovných povrchoch, alebo povrchoch s výbojmi.
Dbajte na to, aby ste vždy pevne stáli na svahoch a šikmých plochách.
Udržujte rovnováhu. Stále udržiavajte správnu polohu tela. Umožňuje to jednoduchšie ovládať stroj v prípade neočakávaných situácií, ktoré môžu nastať pri práci.
Pri zmene smeru na svahu postupujte mimoriadne opatrne. Nepracujte na príliš strmých svahoch. Počas práce na svahoch vždy prechádzajte priečne voči svahu, nikdy nie smerom hore a dole.
Kefu nemierte na okolostojace osoby ani zvieratá.
Nikdy nepoužívajte zametač v blízkosti áut, plotov, okien, bez náležitého nastavenia smeru práce kefy.
Obzvlášť dávajte pozor pri cúvaní alebo ťahaní stroja dozadu. Nohy a ruky držte v bezpečnej vzdialenosti od rotujúcich častí.
Zametač nepoužívajte s poškodenými alebo nenamontovanými krytmi a plášťami. V prípade, ak sú kryty alebo plášte poškodené, ešte pred začatím práce ich vymeňte na nové, bezchybné.
Zametač nepoužívať na prepravu osôb.
Stroj nie je určený na prácu na strechách.
Motor naštartujte v súlade s návodom, dávajte pozor, aby ste mali boli dostatočne ďaleko od kefy stroja.
Ruky (dlane) a nohy (chodidlá) musia byť v bezpečnej vzdialenosti od rotujúcich častí.
Zariadenie nezdvíhajte ani neprenášajte, keď je motor spustený.
Zastavte motor zametača a skontrolujte, či sa všetky pohyblivé časti zastavili:
- vždy, keď sa chcete vzdialiť od zariadenia,
- pred čistením, kontrolou, výmenou príslušenstva alebo opravou zariadenia,
- po náraze cudzieho predmetu. Zametač pred opätovným spustením skontrolujte, či nie je poškodený, a keď je to potrebné, opravte
- pred prepravou na miesto a z miesta práce
- ak stroj začne príliš vibrovať (okamžite ho skontrolujte)

POZOR! Po vypnutí motora sa kefa ešte istý čas otáča. Počkajte, kým sa pohyblivé časti stroja zastavia.
Ak stroj začne nadmerne vibrovať (okamžite skontrolujte)
- skontrolujte, či stroj nie je poškodený,
- vymeňte alebo opravte každú poškodenú súčiastku, prvok,
- skontrolujte a utiahnite uvoľnené časti.

Údržba a uschovávanie
Varovanie! Predtým, než začnete stroj nastavovať, vymieňať príslušenstvo alebo pred skladovaním, odpojte zapaľovacie sviečky. Pomáha to predísť náhodnému spusteniu stroja.
Udržiavajte v náležitom stave všetky matice a skrutky, aby ste zaručili, že zariadenie bude pracovať bezpečne.
Zametač neuschovávajte s palivom v nádrži.
Nádobu na odpad často kontrolujte, či nie je opotrebovaná alebo poškodená.
Aby ste zachovali náležitú bezpečnosť, vymieňajte opotrebované alebo poškodené diely.

Pri nastavovaní zariadenia buďte opatrní, aby sa prsty nedostali medzi pohyblivé a pevné časti stroja.
Neodpájajte ani neupravujte kryty ani bezpečnostné prvky stroja. Nesprávne fungovanie krytov a bezpečnostných prvkov stroja môže viesť k úrazom a nehodám.
Používajte len originálne náhradné diely, príslušenstvo, vybavenie. Používanie nevhodného príslušenstva, vybavenia môže viesť k poškodeniu stroja a/alebo k vážnemu úrazu či nehode.
Uistite sa, či sa používa správny typ príslušenstva.

DODATOČNÉ BEZPEČNOSTNÉ POKYNY TÝKAJÚCE SA ZAMETAČOV

Odporúčané palivo, bezolovnatý benzín E10, s oktánovým číslom aspoň 95.
Používajte palivo a olej bez akýchkoľvek nečistôt, určené pre štvortaktné motory. Odporúčame, aby ste používali kvalitné výrobky. Predĺžite tak životnosť motora.
Pravidelne kontrolujte hladinu oleja v motore. Používanie zametača s nedostatočným množstvom oleja alebo bez oleja môže viesť k trvalému poškodeniu a dokonca k požiaru.
Pred začatím práce sa uistite, či je zametač správne zmontovaný.
Stroj chráňte pred vlhkosťou. Zametač nepoužívajte počas zrážok ani vtedy, keď hrozí riziko atmosférických výbojov, bleskov. Stroj nepoužívajte vo vlhkom či mokrom prostredí.
Pred použitím stroja odporúčame, aby ste požiadali predajcu alebo odborníka, aby vám predviedol, ako sa stroj bezpečne a efektívne používa.
Stroj v žiadnom prípade žiadnym spôsobom neupravujte. Nepoužívajte neoriginálne náhradné diely, používajte vždy len originálne.
Pri práci vždy používajte pracovné oblečenie, rukavice, plnú obuv a ochranné okuliare chrániace pred mechanickými ohrozeniami.
Ak sa stroj počas práce správa podozrivo, alebo ak sa objavia nezvyčajné príznaky (zvýšené vibrácie, hluk, zápach ap.), stroj okamžite vypnite a odovzdajte ho autorizovanému servisu na opravu.
Pravidelne vykonávajte potrebnú údržbu a stroj udržiavajte v náležitej čistote.
Pri opravách a pri vykonávaní údržby používajte iba originálne náhradné diely.
Vetracie otvory motora nesmú byť upchaté, musia byť vždy čisté.
Zametač nespúšťajte v zatvorených priestoroch alebo nevetraných miestnostiach. **Výfukové plyny obsahujú pre zdravie škodlivé látky a preto sa nesmú vdychovať.**
Pravidelne kontrolujte palivový systém (systém privádzania paliva). V prípade, ak si všimnete akékoľvek úniky, zariadenie odovzdajte na opravu do autorizovaného servisu výrobcu.
Pred začatím práce vždy počkajte, kým motor dosiahne svoje menovité otáčky.
Nikdy nedovoľte, aby sa pri používaní agregátu minulo palivo!
Nezakrývajte vstupné a výstupné vetracie otvory. Dokonca aj vtedy, keď stroj nie je spustený.
Pred prepravou a dlhším uschovávaním stroja, bezpodmienečne vyprázdnite palivovú nádrž.
Nedotýkajte sa povrchov motora, ktoré sa počas práce zohrievajú, keďže hrozí riziko popálenia.
POZOR! Palivo je vysoko horľavé! Keď je stroj spustený, nevlievajte palivo do nádrže. Nedopĺňajte palivo v blízkosti otvoreného ohňa. Palivo nerozlievajte. V prípade, ak sa palivo rozleje, pred spustením stroja rozliate palivo dôkladne poutierajte. Pevne a silno utiahnite zátku palivovej nádrže.
V prípade, ak nechávate stroj bez dozoru, vypnite motor a počkajte, kým sa kefy prestanú otáčať
Motor ani iné mechanizmy zametača nijakým spôsobom neupravujte, nemeňte.
Zametač nepoužívajte bez správne namontovaného vzduchového filtra.
Stroj nepoužívajte, keď kryty nie sú upevnené na svojom mieste.
Nedotýkajte sa rotujúcej kefy!

BEZPEČNOSTNÉ POKYNY TÝKAJÚCE SA PLUHU

Pluh je určený na odhŕňanie čerstvého snehu na spevnených plochách, ako je betón, asfalt, dlažba.
Nepracujte na zľadovatených povrchoch, najmä na zľadovatených vyvýšeninách.
Nepracujte na hrboľatých, nerovných povrchoch, alebo povrchoch s výbojmi.
Pri práci na zasnežených povrchoch postupujte obzvlášť pozorne a obozretne, aby ste predišli pošmyknutiu a pádu.
Pred montážou alebo demontážou príslušenstva vypnite motor, počkajte, kým sa pohyblivé časti zastavia, počkajte, kým všetky komponenty stroja úplne vychladnú, a následne odpojte kábel zapaľovacej sviečky.
Pred začatím práce sa uistite, či sa skrutkové spoje neuvoľnili. Utiahnite uvoľnené skrutky.

BEZPEČNOSTNÉ POKYNY TÝKAJÚCE SA ZBERAČA

Zberač slúži ako kôš na zbieranie drobných nečistôt, prachu a piesku na spevnených povrchoch, ako je betón, asfalt, dlažba.
Zberač nepoužívajte na zbieranie hrubých nečistôt, ako sú sutiny, štrk a kamene.
Nepracujte na hrboľatých, nerovných povrchoch, alebo povrchoch s výbojmi.
Pravidelne vyprázdňujte. Nedovoľte, aby sa zberač preplnil. Preplnenie zberača môže viesť k zablokovaniu kefy a poškodeniu stroja.

Zberač prepravujte na miesto, v ktorom ho chcete vyprázdniť, na prepravných kolieskach.
Pred montážou alebo demontážou zberača vypnite motor, počkajte, kým sa pohyblivé časti zastavia, počkajte, kým všetky komponenty stroja úplne vychladnú, a následne odpojte kábel zapaľovacej sviečky.
Pred začatím práce sa uistite, či sa skrutkové spoje neuvoľnili. Utiahnite uvoľnené skrutky.

MONTÁŽ ZAMETAČA

Príprava na montáž
Výrobok vytiahnite z balenia/obalu a odstráňte všetky prvky balenia. Odporúčame, aby ste obal uchovali, keďže sa môže zísť pri prenášaní alebo skladovaní výrobku.
Skontrolujte, či sa žiadna časť výrobku počas prepravy nepoškodila, a v prípade, ak nejaké poškodenie, napr. prasknutia či deformácie, objavíte, výrobok v žiadnom prípade ďalej nepoužívajte, kým poškodené časti neopravíte alebo nevymeníte.
Odporúčame, aby ste všetky časti rozložili na plochom tvrdom a čistom podklade.
Pri montáži používajte vhodné osobné ochranné prostriedky, ako sú ochranné rukavice, ochrana očí a pracovné odevy.
Pred montážou stroja a dodatočného príslušenstva stroj vypnite a počkajte, kým motor a jeho komponenty úplne vychladnú, a následne odpojte kábel zapaľovacej sviečky.

Montáž zariadenia
Najprv namontujte rúčku. Rúčka sa upevňuje v strednej časti stroja. Odskrutkujte upevňovacie matice, umiestnite rúčku v upevnení, a následne upevnite k stroju maticou (II). Uistite sa, či matice upevňujúce rúčku sú pevne a bezpečne utiahnuté .
Ku krytu kefy upevnite páčku zmeny smeru kefy. Preto odskrutkujte maticu z upevnenia. Preložte páčku cez svorku blokujúcu jej polohu, umiestnite ju v upevnení tak, aby sa pružina dostala pod páčkou, a následne ju upevnite maticou (III). Páčku zmeny rýchlosti upevnite k upevneniu, ktoré je na zadnej strane stroja, použite upevňovacie skrutky a matice (IV). Kefa zametača sa skladá z dvoch prvkov. Kefu nasaďte na osi na každej strane zametača, a následne upevnite k osi, použite podložky a matice tak, ako je predstavené na obrázku (V). Dávajte pozor, aby úchopy pohonu kefy zapadli do zárezov na vnútornej strane oboch prvkov kefy. Uistite sa, či matice upevňujúce kefu k osi na každej strane sú pevne a silno utiahnuté. Upevňovacími skrutkami a maticami upevnite ku krytu kefy (VI). Na vnútornej strane prvkov kefy sa nachádza držiak dodatočného príslušenstva, v ktorom umiestnite hrdlo, a následne upevnite upevňovacou skrutkou a maticou (VII). Správne zmontovaný stroj má vyzerať tak, ako na obrázku (I).

Návod na montáž dodatočného príslušenstva (dostupné samostatne)

Zberač YATO YT-85605
Do zberača upevnite prepravnú rúčku. Dolné háky prepravnej rúčky umiestnite v upevneniach, a následne v hákoch (VIII). Do otvorov v hornej časti plášťa zberača skrutkou a maticou upevnite prvú časť úchytu upevňujúceho zberač k zametaču (IX). Správne zmontovaný zberač má vyzerať tak, ako na obrázku (X). Na úchyt príslušenstva, ktorý je na prednej strane zametača, nasuňte druhú časť úchytu upevňujúceho zberač k zametaču, a následne pripojte zberač k zametaču, spojte dve častí upevňovacieho úchytu (XI).

Pluh YATO YT-85606
Úchyty upevňujúce pluh k zametaču, ako aj prepravné kolesá, upevnite k pluhu skrutkami a maticami. Uistite sa, či sú všetky skrutky pevne a silno dotiahnuté. Správne zmontovaný pluh má vyzerať tak, ako na obrázku (XII). Pripojte pluh k zametaču, umiestnite úchyty upevňujúce pluh v úchytoch príslušenstva zametača (XIII).

POUŽÍVANIE ZAMETAČA

Príprava na prácu/používanie
Pred začatím práce skontrolujte, či stroj nie je poškodený, či je správne zmontovaní, a či sú správne upevnené všetky bezpečnostné prvky. Ak zistíte, že stroj nie je kompletný alebo je poškodený, nepoužívajte ho!
Z miesta, v ktorom chcete pracovať, odstráňte všetky viditeľné kamene, korene, drôty, hračky a iné prekážky, ktoré môžu zachytiť kefy stroja, a následne vymrštiť iným smerom. Osobitnú pozornosť venujte rôznym elektrickým káblom, aby sa v žiadnom prípade nenachádzali v pracovnej zóne. Ponechanie elektrických káblov na mieste vykonávania práce môže viesť k poškodeniu káblov, a následne viesť k úrazu v dôsledku zásahu elektrického prúdu, a dokonca až k smrti.

POZOR! V motore je naliate len také množstvo oleja, ktoré je potrebné na konzerváciu motora. Pred prvým spustením olej doplňte na požadovanú úroveň.
V novom, továrenskom motore je len malé množstvo oleja na ochranu motora počas prepravy a skladovania. Pripravte olej určený do štvortaktných motorov s triedou viskozity SAE 15W40.
Pred naliatím oleja stroj položte na rovný povrch, potom odskrutkujte kryt olejovej nádrže a poutierajte dosucha k nej pripojený olejový bajonet. Nádrž naplňte olejom. Odporúčame, aby ste pri vlievaní používali lievik alebo nalievač, aby ste predišli rozliatiu oleja. V prípade, ak sa olej náhodou rozleje, ešte pred naštartovaním motora, poutierajte všetky zvyšky. Skontrolujte, či je hladina oleja správna. Preto zasuňte bajonet do otvoru nádrže a zaskrutkujte kryt nádrže. Potom ju odskrutkujte a skontrolujte hladinu ole-

ja na bajonete. Hladina oleja musí byť medzi maximálnymi a minimálnymi hladinami, tak ako sú zaznačené na bajonete (XXVII). Keď skontrolujete, či je hladina oleja správna, zatvorte otvor hrdla nádrže zátkou.
Pozor! Hladinu oleja kontrolujte zakaždým pred začatím práce.
Keď doplníte olej, následne doplňte palivo. Ako palivo sa používa bezolovnatý benzín s oktánovým číslom aspoň 95. Keď chcete doplniť palivo, odskrutkujte veko palivovej nádrže (XXV) a do nádrže vlejte palivo. Odporúčame, aby ste pri vlievaní používali lievik alebo nalievač, aby ste predišli rozliatiu a špliechaniu paliva. V prípade, ak palivo vyšplechne, zvyšky dôkladne poutierajte. Počkajte, kým sa výpary úplne nevyparia, a motor naštartujte na inom mieste, nie tam, kde sa palivo rozlialo. Keď do nádrže nalejete paliva, následne zatvorte hrdlo nádrže vekom.
Zadné kolesá zametača sú pneumatické. Odporúčaný tlak v pneumatikách je 20 PSI / 1,38 BAR. Predtým, než začnete pracovať, nahustite pneumatiky. Neprekračujte odporúčaný tlak v pneumatikách. Pred začatím práce skontrolujte tlak v pneumatikách. Pneumatiky nahustite tak, aby bol vo všetkých pneumatikách rovnaký tlak. Nesprávny alebo nerovnomerný tlak v pneumatikách môže viesť k nebezpečným situáciám, napríklad k prevráteniu stroja.

Nastavenie výšky úchytu (XIV)
POZOR! Pred nastavením výšky kefy vypnite motor zametača.
Keď chcete nastaviť výšku úchytu, odtiahnite páčku nastavenia výšky úchytu, nastavte požadovanú výšku úchytu, a následne zablokujte polohu úchytu presunutím na polohu spredu. Uistite sa, že je úchyt správne zablokovaný a nezmení svoju polohu počas práce.

Nastavenie výšky kefy
POZOR! Pred nastavením výšky kefy vypnite motor zametača.
Pred použitím zametača skontrolujte, či sa kefa nachádza v správnej vzdialenosti od pracovného povrchu. Priemer kefy sa následkom opotrebovania môže zmeniť. V takom prípade môže byť potrebné nastaviť výšku kefy, aby bola kefy v správnej vzdialenosti od pracovného povrchu. Preto odskrutkujte koliesko blokády výšky kefy, a následne nastavte správnu výšku kefy páčkou nastavenia výšky (XV). Po nastavení pevne a silno utiahnite koliesko blokády výšky kefy. Uistite sa, či je páčka nastavenia výšky kefy správne zablokovaná, a pri práci sa nezmení jej poloha.

Nastavenie smeru kefy
POZOR! Pred nastavením smeru kefy, vypnite motor.
Smer kefy môžete zmeniť maximálne o 25 stupňov na každú stranu. Preto zdvihnite páčku zmeny smeru kefy, otočte kefu, a následne pustite páčku tak, aby sa zablokovala v jednej z piatich možných polôh (XVI).

Spúšťanie a zastavovanie stroja
Zametač umiestnite na miesto, v ktorom chcete začať prácu. Uistite sa, že páčka pohonu kefy a páčka pohonu kolies sú v hornej polohe. Iba v tejto polohe, kefa a kolesá sa po naštartovaní motora nebudú otáčať.
Keď je motor studený, 3-krát stlačte palivové čerpadlo (XVII).
Páčku plynu (klapky) zatlačte úplne dopredu na polohu označenú symbolom satia (XVIII).
Plynulo potiahnite štartovacie lanko, až kým nebudete cítiť odpor spôsobený kompresiou motora, následne lanko potiahnite energicky, rozhodným pohybom (XIX). Po niekoľkých potiahnutiach sa motor má naštartovať.
Po naštartovaní motora rúčku štartovacieho lanka nepúšťajte z ruky, ale ju pomaly presuňte do dolnej polohy.
Ako sa motor zohrieva, prestavte páčku plynu (klapky) na pracovnú polohu, medzi symbolmi zajaca – rýchlejšie otáčky a korytnačky – pomalšie otáčky. Po každej zmene polohy páčky klapky (plynu) počkajte, kým motor začne pracovať plynulo. Rýchlosť presúvania páčky plynu (klapky) závisí od poveternostných podmienok, v akých sa motor používa. Čím je teplota prostredia nižšia, tým sa páka musí presúvať pomalšie.

Páčkou zmeny rýchlosti nastavte smer jazdy. Môžete nastaviť tri rýchlosti dopredu a jeden dozadu.
POZOR! Rýchlosť počas používania zametača môžete zmeniť až po úplnom zastavení kolies a kefy. Preto uvoľnite tlak na páčku pohonu kolies a kefy. Skontrolujte, či sa obe páčky vrátili na hornú polohu. Počkajte, kým sa kolesá a kefa zastavia, preraďte a pokračujte v práci.

Preto jemne zatlačte páčku zmeny rýchlosti dopredu, posuňte páčku doprava alebo doľava na polohu označenú ako 1, 2, 3 – pohon dopredu, alebo R1 – pohon dozadu, a následne uvoľnite tlak na páčku tak, aby sa zablokovala na zvolenej polohe (XX).
POZOR! Pred zaradením spiatočky (pohon dozadu) a začatím cúvania sa uistite, či v okolí stroja nie sú žiadne prekážky. Zametač neotáčajte v blízkosti stien budov, stromov alebo iných pevných prekážok, aby ste predišli prípadným nebezpečným situáciám. Ruky (dlane), nohy (chodidlá), ako aj oblečenia musia byť vždy v bezpečnej vzdialenosti od rotujúcich častí stroja.
Páčkou nastavenia rýchlosti kefy nastavte požadovanú rýchlosť kefy. Keď chcete odblokovať páku nastavenia rýchlosti, stlačte a podržte tlačidlo blokády páčky, potom presuňte páčku v smere symbolu zajaca, nastavíte vyššiu rýchlosť kefy, a v smere symbolu korytnačky, nastavíte nižšiu rýchlosť kefy (XXI). Po vykonaní nastavenia uvoľnite tlak na tlačidlo blokády.
Keď chcete spustiť pohon kefy, potiahnite páčku pohonu kefy k rukoväti (XXII). Páčka sa nedá zablokovať na dolnej polohe. Počas práce ju musíte celý čas držať.
Keď chcete spustiť pohon kolies, potiahnite páčku pohonu kolies k rukoväti (XXIII). Páčka sa nedá zablokovať na dolnej polohe. Počas práce ju musíte celý čas držať.
Varovanie! V žiadnom prípade neblokujte páčku pohonu kolies alebo páčku pohonu kief v dolnej polohe. V takom prípade sa pri

naštartovaní motora spustí pohon kolies a/alebo pohon kefy, čo môže viesť k nekontrolovateľným situáciám a spôsobiť vážne úrazy.

Stroj zastavujte nasledovným spôsobom. Uvoľnite tlak na páčku pohonu kefy a páčku pohonu kolies a umožnite, aby sa obe páčky vrátili do hornej polohy. Skontrolujte, či sa kefy a kolesá zastavili. Páčku plynu (klapky) presuňte na polohu označenú ako O, následne sa motor vypne (XXIV). **Varovanie!** Motor a výfukový systém sa počas práce zohrievajú. Buďte obozretný, aby ste sa nepopálili.

Dopĺňanie paliva

Palivo je vysoko horľavé! Dodržiavajte všetky bezpečnostné opatrenia týkajúce sa manipulácie s palivom. Keď je stroj spustený, nevlievajte palivo do nádrže. Nedopĺňajte palivo v blízkosti otvoreného ohňa. Na mieste, v ktorom dopĺňate palivo, v žiadnom prípade nefajčite. Palivo nerozlievajte. V prípade, ak sa palivo rozleje, pred spustením stroja rozliate palivo dôkladne poutierajte. Pevne a silno utiahnite zátku palivovej nádrže. Palivo uschovávajte v tesne uzavretých, atestovaných nádobách, v bezpečnej vzdialenosti od zdrojov tepla, na miestach mimo dosahu detí.

Vypnite motor v súlade s vyššie opísaným postupom.
Počkajte, kým motor vychladne.
Ako palivo sa používa bezolovnatý benzín s oktánovým číslom aspoň 95. Keď chcete doplniť palivo, odskrutkujte veko palivovej nádrže (XXV) a do nádrže vlejte palivo. Odporúčame, aby ste pri vlievaní používali lievik alebo nalievač, aby ste predišli rozliatiu a špliechaniu paliva. V prípade, ak palivo vyšplechne, zvyšky dôkladne poutierajte. Počkajte, kým sa výpary úplne nevyparia, a motor naštartujte na inom mieste, nie tam, kde sa palivo rozlialo. Keď do nádrže nalejete paliva, následne zatvorte hrdlo nádrže vekom.
Znovu naštartujte motor podľa postupu, ktorý je uvedený v časti *„Spúšťanie a zastavovanie stroja“*.

Používanie zametača

Pred začatím práce pripravte miesto, ktoré chcete čistiť. Skontrolujte, či na mieste práce nie sú žiadne predmety, ktoré môže zachytiť kefa a následne poškodiť stroj, alebo vymrštiť a ohroziť operátora či postranné osoby.
Skontrolujte, či sa mieste, na ktorom chcete pracovať, nenachádzajú žiadne elektrické káble, ktoré môžu zachytiť pohyblivé časti stroja. Poškodenie elektrického kábla je veľmi nebezpečné, hrozí zásah el. prúdom, čo môže spôsobiť vážny úraz alebo smrť.
Uistite sa, či sa na mieste vykonávania práce nenachádzajú žiadne postranné osoby alebo domáce zvieratá. Ak sa také osoby počas práce objavia, najprv stroj okamžite vypnite, a až potom varujte osoby o ohrození.
Pred začatím práce skontrolujte všetky prvky zametača. Ak si všimnete nejaké poškodenie, zariadenie nepoužívajte, kým ho neopravíte, alebo kým nebude poškodený diel vymenený na nový. Skontrolujte, či nie sú upchaté vetracie otvory. Keď je to potrebné, vyčistite ich mäkkou kefou alebo štetcom. Na čistenie vetracích otvorov stroja nepoužívajte ostré alebo kovové predmety.
Skontrolujte všetky skrutkované spoje, či nie sú povolené. Ak je to potrebné, dotiahnite.
Skontrolujte, či sú rukoväte čisté, či nie sú zamastené, alebo iným spôsobom znečistené. Keď je to potrebné, vyčistite ich mäkkou handričkou.
Počas práce robte pravidelné prestávky, aby ste sa príliš neunavili, alebo nepremýšľali. Vďaka tomu budete výrobok lepšie kontrolovať a zároveň znížite riziko nehody.
Počas práce prechádzajte v radoch (XXVI). Udržiavajte stálu šírku radov, pričom rady musia na seba trochu zachádzať, aby zariadenie nevynechalo žiadne miesto. Pri zmene smeru zachovávajte náležitú opatrnosť a obozretnosť.
Predtým, než sa otočíte, uistite sa, či sa v okolí stroja nenachádzajú žiadne prekážky. Zametač neotáčajte v blízkosti stien budov, stromov alebo iných pevných prekážok, aby ste predišli prípadným nebezpečným situáciám. Ruky (dlane), nohy (chodidlá), ako aj oblečenia musia byť vždy v bezpečnej vzdialenosti od rotujúcich častí stroja.
Po skončení práce zametač vypnite, uistite sa, že sa kolesá a kefa zastavili, počkajte, kým všetky komponenty stroja vychladnú, odpojte kábel zapaľovacej sviečky, a následne vykonajte potrebnú údržbu.

Pozor! Ak počas práce do zametača udrie cudzí predmet. Stroj okamžite vypnite, uistite sa, či sa kolesá a kefy zastavili, počkajte, kým všetky komponenty stroja vychladnú, a odpojte kábel zapaľovacej sviečky. Následne skontrolujte, či sa stroj nepoškodil. V prípade, ak objavíte nejaké poškodenie, zariadenie nepoužívajte, kým nebude opravené. Nadmerné vibrácie počas práce môžu byť spôsobené poškodením zametača. V takom prípade prestaňte zariadenie používať, vypnite ho, odpojte zapaľovaciu sviečku, a výrobok dôkladne skontrolujte.

ÚDRŽBA ZAMETAČA

Počas záručnej lehoty používateľ nemôže stroj demontovať, ani vymieňať iné moduly alebo diely než tie, ktoré sú vymenované nižšie, v opačnom prípade poskytnutá záruka prestáva platiť. Všetky prípadné nezhody objavené počas technickej kontroly alebo počas práce sú signálom, že je potrebná oprava, servis, v autorizovanom servise.

Po skončení práce, plášť, vetracie škáry, prepínače, dodatočnú rukoväť, kryty a dodatočné príslušenstvo vyčistite, napr. prúdom vzduchu (s tlakom nie väčším než 0,3 MPa), štetcom alebo suchou handričkou. Nepoužívajte chemické prípravky ani čistiace prostriedky. Náradia a skľučovadlá čistite čistou suchou handričkou.
Pravidelné kontroly
Pravidelne vykonávajte technické kontroly a údržbu nižšie vymenovaných modulov stroja.

POZOR! Pri vykonávaní údržby musí byť stroj odpojený a vypnutý. Po vypnutí motora počkajte, kým motor a komponenty stroja úplne nevychladnú, a potom odpojte kábel zapaľovacej sviečky.
POZOR! Ak postup nejakej servisnej činnosti nie je nižšie opísaný, Znamená to, že na vykonanie tejto činnosti stroj odovzdajte autorizovanému servisu.
POZOR! V prípade, ak sa na čistenie používa rozpúšťadlo, zabráňte, aby došlo ku kontaktu rozpúšťadla s pokožkou alebo očami. Používajte osobné ochranné prostriedky.

Všeobecná údržba
Výrobok nečistite prúdom vody ani ponorením do vody.
Skontrolujte úroveň opotrebovania a prípadné poškodenia kefy. Ak zistíte, že kefa je nadmerne opotrebovaná alebo poškodená, vymeňte ju na novú. Kefu vždy vymieňajte na originálnu, rovnaké, ako originálnu (z výroby) namontovanú kefu zametača. Iba používaním originálnych dielov môžete zachovať bezpečnosť výrobku. Kefu zametača vymieňajte raz za dva roky alebo po 50 hodinách práce. Kefu demontujte adekvátne opačným spôsobom ako pri montáži, ktorá je opísaná v časti *„Montáž stroja“*.

Kontrola množstva oleja
Odskrutkujte zátku a vyberte ukazovateľ hladiny oleja (XXVII).
Ukazovateľ vyčistite a osušte čistou handričkou.
Vložte ukazovateľ do hrdla, neotáčajte ho. Potom ho vytiahnite a zistite hladinu oleja.
Ak je zistená hladina príliš nízka, doplňte olej na hornú úroveň ukazovateľa (vrúbkované pole).
Zaskrutkujte ukazovateľ do hrdla olejovej nádrže.

Výmena motorového oleja
Motorový olej vymieňajte po prvých 2 až 4 hodinách práce. Nasledujúce výmeny oleja vykonávajte po každých 25 hodinách práce.
Pozor! Odporúčame, aby ste olej vymieňali hneď po zastavení motora. Vtedy je olej najredší a najrýchlejšie stečie z komory prevodu motora.
Pri výmene oleja zachovávajte náležitú opatrnosť a obozretnosť. Olej je hneď po zastavení motora zohriaty, riziko popálenia.
Olejová nádrž má výpustný ventil. Pod výpustný ventil postavte nádobu s väčším objemom než je objem olejovej nádrže. Kľúčom úplne odskrutkujte výpustný ventil (XXVIII). Nechajte, aby olej vytiekol z nádrže, a následne kľúčom zaskrutkujte výpustný ventil naspäť. Zvyšky oleja dosucha poutierajte.
Doplňte olej, dodržiavajte postup uvedený v bode: *„Príprava na prácu/používanie“*.
Pozor! Použitý motorový olej likvidujte v súlade podľa platných miestnych predpisov a noriem. Motorový olej v žiadnom prípade nevylievajte do kanalizácie, je to prísne zakázané.

Údržba vzduchového filtra (XXIX) – každých 25 hodín práce
Pozor! Zariadenie v žiadnom prípade nepoužívajte bez správne namontovaného vzduchového filtra alebo s poškodeným vzduchovým filtrom. V opačnom prípade spaľovací motor môže nasať nečistoty, ktoré pri normálnom používaní zachytáva vzduchový filter. Také nečistoty môžu rušiť správnu prácu motora, a dokonca môže dôjsť k jeho poškodeniu.
Odblokujte upevňovacie úchyty a otvorte plášť filtra. Vytiahnite filter, a následne ho vymeňte na nový. Môžete používať filter typu T320 s kat. č. YT-855491. Filter namontujte na svojom mieste a upevnite veko filtra. Uistite sa, že je plášť filtra pevne a tesne uzavretý, a či všetky úchyty plášťa zapadli na svoje miesto.

Údržba zapaľovacej sviečky (XXX) – každých 100 hodín práce
Odpojte kábel od sviečky. Kľúčom na sviečky vyskrutkujte zapaľovaciu sviečku. Drôtenou kefou vyčistite elektródy z uhlíkových usadenín. Skontrolujte vzdialenosť medzi elektródami, musí byť v rozpätí od 0,7 mm do 0,8 mm.
V prípade, ak sú elektródy prepálené alebo je keramický obal puknutý, sviečku vymeňte na novú. Môžete používať zapaľovacie sviečky typu E7RTC, kat. č. YT-855488.
Zaskrutkujte sviečku. Pripojte kábel k sviečke.

UCHOVÁVANIE A PREPRAVA VÝROBKU

Pozor! Vždy pred uchovávaním alebo prepravou úplne vyprázdnite palivovú nádrž.
Pod výpustný ventil postavte nádobu s väčším objemom než je objem palivovej nádrže.
Kľúčom odskrutkujte výpustný ventil paliva (XXXI). Po vypustení paliva zo stroja, zaskrutkujte výpustný ventil paliva.
Vyčistite podľa pokynov, ktoré sú uvedené v príručke.

Uchovávajte na tmavom suchom a dobre vetranom mieste, bez kondenzácie vodnej pary. Miesto uchovávania musí byť mimo dosahu detí. Výrobok uchovávajte pri teplote v rozsahu od +10 do +30 °C. Odporúčame, aby ste výrobok uchovávali v originálnom obale, alebo v inom vhodnom obale, ktorý chráni výrobok pred prachom. Výrobok uchovávajte v zvislej polohe.

Výrobok prenášajte držiac za držiaky. Výrobok pri preprave chráňte pred nárazmi a silnými vibráciami. Výrobok pri prenášaní zabezpečte pred zošmyknutím alebo prevrátením.

TERMÉKJELLEMZŐK

A benzinmotoros seprőgépet a szilárdított kültéri felületek, például terek, felhajtók, parkolók, járdák és házi területek mechanikus seprésére és tisztán tartására használják. A motornak és a kiegészítő tartozékok felszerelésének köszönhetően gyorsan és hatékonyan eltávolíthatók a különböző típusú szennyeződések. A gép hibátlan, megbízható és biztonságos működése a megfelelő használaton múlik, ezért:

A gép használata előtt olvassa el az egész használati útmutatót és őrizze azt meg.

A biztonsági előírásoknak és a jelen útmutató ajánlásainak be nem tartásából és a nem rendeltetésszerű használatból eredő károkért és sérülésekért a gyártó nem vállal felelősséget. A gép nem rendeltetésszerű használata a felhasználó garanciához és szavatossághoz való jogának elvesztését is maga után vonja.

TARTOZÉKOK

A seprőgép kompletten kerül szállításra, de az első használat előtt összeszerelést igényel.

MŰSZAKI ADATOK

Paraméter	Mértékegység	Érték
Katalógusszám		YT-85600
Tömeg	[kg]	81
Üzemanyagtartály űrtartalma	[l]	1,0
Olajtartály űrtartalma	[l]	0,6
Motorolaj típusa		SAE 15W-40
Munkaszélesség	[mm]	1000
Hengerek száma		1
Ütemek száma		4
Léghűtés		Levegő
Gyújtógyertya típusa		E7RTC
Légszűrő típusa		T320
Motor hengerűrtartalma	[cm^3]	196
Motorteljesítmény	[kW]	3,5
Motor maximális fordulatszáma	[min^{-1}]	2800
Zajszint		
hangnyomásszint	[dB (A)]	80,9 ± 3,0
teljesítmény L_{WA}	[dB (A)]	94,41 ± 3,0
Rezgésszint	[m/s^2]	4,646 ± 1,5

BIZTONSÁGI ELŐÍRÁSOK

FONTOS!
HASZNÁLAT ELŐTT KÉRJÜK, FIGYELMESEN OLVASSA EL EZT A HASZNÁLATI ÚTMUTATÓT
ŐRIZZE MEG KÉSŐBBI HASZNÁLAT CÉLJÁBÓL

Utasítás

Olvassa el figyelmesen az útmutatót. Ismerje meg a vezérlőrendszereket és a gép megfelelő használatát. Ha a gépet más személynek adják át, a kezelési útmutatót is mellékelni kell. A készüléket mindig a használati útmutatóban található utasításoknak megfelelően használja.
A seprőgépet szilárdított kültéri felületek, például beton, aszfalt, macskakő, parkolók, járdák, kocsifelhajtók és egyéb szilárdított hazai felületek tisztítására tervezték. A seprőgépet a por, homok, finom szennyeződés és friss hó eltávolítására használják a burkolt felületekről. A gép nem használható durva szennyeződések, például törmelék, söder és kövek eltávolítására. A seprőgépet tilos a rendeltetésétől eltérő célra használni. Ne feledje, hogy a kezelő vagy a felhasználó felel a más személyeket vagy a környezetet érintő balesetekért vagy veszélyekért.
Ne engedje, hogy gyermekek vagy a gép használati utasításait nem ismerő személyek kezeljék a gépet.
Soha ne dolgozzon a géppel, amíg mások, különösen gyermekek vagy háziállatok tartózkodnak a közelben. A munka megkezdése előtt jelöljön ki egy biztonsági zónát, amelyhez a közelben tartózkodók és a háziállatok nem férnek hozzá. A működő géptől legalább ötméteres sugarú távolságot kell tartani.

Előkészítés
Munka közben mindig viseljen szilárd borítású lábbelit és hosszúszárú nadrágot, és ne dolgozzon mezítláb vagy szandálban.
A munka során egyéni védőfelszerelést, például védőszemüveget és fülvédőt kell használni. Az egyéni védőeszközök, például porvédő maszk, munkacipő, védősisak és hallásvédő használata csökkenti a súlyos testi sérülések kockázatát.
Tartsa távol a haját, a ruházatát és a munkakesztyűt a szerszám mozgó részeitől. A laza ruházat, az ékszerek vagy a hosszú haj beakadhat a gép mozgó részeibe, ami súlyos sérülést okozhat.
Kerülje a túl bő, vagy lógó pántokkal vagy szalagokkal ellátott ruhák viselését. A laza ruhadarabok beakadhatnak a készülék mozgó alkatrészeibe, ami sérülést okozhat.
Alaposan ellenőrizze a területet, ahol a készülék dolgozni fog, és távolítson el minden követ, ágat, drótot, csontot, játékot és egyéb idegen tárgyat. A bekapott tárgyak károsíthatják a gépet, vagy nagy sebességgel kirepülhetnek, ami veszélyt jelent a kezelőre és a környezetre.
A gép bekapcsolása előtt távolítson el minden olyan kulcsot és egyéb szerszámot, amelyet a beállításához használt. A gép forgó részein hagyott kulcs súlyos sérülést okozhat.
Használat előtt mindig ellenőrizze a seprő rögzítőcsavarokat és a védőburkolatokat kopás vagy sérülés szempontjából. A munka megkezdése előtt cserélje ki az elhasználódott seprőket, csavarokat és védőburkolatokat. Ellenőrizze azt is, hogy a csavaros rögzítések nem lazultak-e meg. Húzza meg a laza csavarokat.

A seprőgép használata
Ne dolgozzon fáradtan, kábítószer vagy alkohol hatása alatt. Akár egy pillanatnyi figyelmetlenség is komoly testi sérüléshez vezethet.
FIGYELMEZTETÉS! Ne üzemeltesse a gépet zárt vagy korlátozott térben, ahol veszélyes szén-monoxid (szénéleg) gőzök gyűlhetnek fel. A kipufogógázok és az üzemanyaggőzök mérgezőek. A velük való mérgezés balesethez vezethet, és súlyos sérülést vagy akár halált is okozhat.
Soha ne üzemeltesse a gépet robbanásveszélyes légkörben, gyúlékony folyadékok, gázok vagy por jelenlétében.
Csak nappal vagy jó mesterséges megvilágítás mellett végezzen munkát.
Ne üzemeltesse a gépet, ha fennáll a villámcsapás veszélye.
Ne dolgozzon esőben.
Ne használja a gépet nedves, csúszós vagy jeges felületen.
Ne dolgozzon göröngyös, egyenetlen vagy üreges felületen.
Ügyeljen arra, hogy a lábai mindig szilárdan álljanak a lejtőn.
Tartsa fenn az egyensúlyt. Mindig tartson megfelelő testtartást. Ez lehetővé teszi a gép könnyebb irányítását váratlan munkahelyzetekben.
Lejtőn történő irányváltáskor különösen óvatosan járjon el. Ne dolgozzon túlzottan meredek lejtőn. Ha lejtőn dolgozik, a lejtőn keresztbe haladjon, soha ne felfelé vagy lefelé.
Ne irányítsa a seprőt a járókelők vagy állatok felé.
Soha ne használja a seprőgépet autók, kerítések, ablaküvegek közelében a seprő irányának megfelelő beállítása nélkül.
Forduláskor vagy a gép hátrahúzásakor különös figyelmet kell fordítani. Tartsa távol a lábát és a kezét a forgó részektől.
Ne használja a seprőgépet sérült vagy hiányzó burkolattal vagy házzal. Ha a védőburkolatok vagy a házak megsérültek, azokat üzembe helyezés előtt új, hibátlan burkolatokra kell cserélni.
A seprőgépet nem szabad utasok szállítására használni.
A gép nem alkalmas tetőn való munkavégzésre.
Indítsa be a motort az utasításoknak megfelelően, és ügyeljen arra, hogy a lábak távol legyenek a seprőtól.
Tartsa távol kezeit és lábait a forgó alkatrészektől.
Ne emelje fel és ne cipelje a készüléket járó motorral.
Állítsa le a seprőgép motorját, és győződjön meg arról, hogy minden mozgó alkatrész megállt:
- mindig, amikor elhagyja a készüléket,
- a készülék tisztítása, ellenőrzése, a tartozékok cseréje vagy javítása előtt,
- idegen tárgy okozta ütés esetén. Ellenőrizze a seprőgépet a sérülések szempontjából, és szükség esetén javítsa ki, mielőtt újraindítja
- a munkahelyre és a munkahelyről történő szállítás előtt
- ha túlzott rezgést észlel (azonnal ellenőrizze)

FIGYELEM! A motor leállítása után a seprő még egy ideig tovább forog. Várja meg, amíg a gép mozgó részei megállnak.
Ha a gép túlzottan rezeg (azonnal ellenőrizze)
- ellenőrizze a sérüléseket,
- cserélje ki vagy javíttassa meg a hibás alkatrészt,
- ellenőrizze és húzza meg a lelazult alkatrészeket.

Karbantartás és tárolás
Figyelmeztetés! Csatlakoztassa ki a gyújtógyertyát mielőtt beállítja, kicseréli a tartozékokat vagy tárolja a gépet. Ezzel elkerülheti a gép véletlen bekapcsolását.
Tartsa az összes anyát és csavart jó állapotban, hogy a gép biztonságosan működjön.
Ne tárolja a seprőgépet úgy, hogy az üzemanyagtartályban üzemanyag található.

Gyakran ellenőrizze a fűgyűjtőtartályt kopás vagy sérülés szempontjából.
A biztonság érdekében cserélje ki a kopott vagy sérült alkatrészeket.
Legyen óvatos a gép beállításakor, hogy ujjai ne kerüljenek a gép mozgó és rögzített részei közé.
Ne válassza le vagy módosítsa a gép védőburkolatait és biztonsági alkatrészeit. A gép védőburkolatainak és biztonsági alkatrészeinek nem megfelelő működtetése balesetet okozhat.
Kizárólag eredeti cserealkatrészeket és berendezéseket használjon. A nem megfelelő felszerelés használata a gép károsodásához és/vagy súlyos sérülésekhez vezethet.
Győződjön meg arról, hogy a megfelelő típusú tartozékot használja.

SEPRŐGÉPEKKEL KAPCSOLATOS TOVÁBBI BIZTONSÁGI UTASÍTÁSOK

Ajánlott üzemanyag: E10 ólommentes benzin, legalább 95-ös oktánszámmal.
Szennyeződésektől mentes és négyütemű motorokba szánt üzemanyagot és olajat használjon. Ajánlott jó minőségű termékek használata. Ezzel meghosszabbítható a motor élettartama.
Rendszeresen ellenőrizze a motor olajszintjét. Ha a seprőgépet túl kevés olajjal vagy olaj nélkül üzemelteti, az károsodást és akár tüzet is okozhat.
A munka megkezdése előtt győződjön meg arról, hogy a seprőgép megfelelően össze van-e szerelve.
Ne tegye ki a gépet nedvesség hatásának. Ne használja a seprőgépet esőben vagy villámlás veszélye esetén. Ne használja a gépet nedves és vizes környezetben.
A gép használata előtt ajánlott megkérni a forgalmazót vagy egy szakembert, hogy mutassa meg a szerszám biztonságos és hatékony használatának módját.
Semmilyen módosítást ne hajtson végre a gépen. Nem eredeti pótalkatrészeket nem szabad használni.
A mechanikai veszélyek elleni védelem érdekében mindig munkaruhában, kesztyűben, teljes lábbeliben és védőszemüvegben kezdje meg a munkát.
Ha a seprőgép viselkedése gyanúsnak tűnik működés közben (fokozott rezgés, zaj, szag stb.), azonnal kapcsolja ki a seprőgépet és vigye el egy javítóműhelybe.
A seprőgépet rendszeresen karban- és tisztán kell tartani.
A javításhoz és karbantartáshoz csak eredeti pótalkatrészeket használjon.
A motor szellőzőnyílásainak mindig akadálymentesnek és tisztának kell lenniük.
Ne működtesse a seprőgépet zárt vagy szellőzetlen helyiségekben. **A kipufogógázok egészségre káros anyagokat tartalmaznak, melyeket nem szabad belélegezni.**
Rendszeresen ellenőrizze az üzemanyag-ellátásért felelő rendszert. Ha szivárgást észlel, javíttassa meg a készüléket a gyártó hivatalos szakszervizében.
A munka megkezdése előtt várjon, amíg a motor eléri a névleges fordulatszámot.
Ne hagyja, hogy a motor működése közben elfogyjon az üzemanyag!
Ne takarja le a légbeömlő és légkiömlő nyílásokat, Még akkor se, ha a gép nem működik.
A gép hosszabb ideig tartó szállítása és tárolása előtt feltétlenül ki kell üríteni az üzemanyagtartályt.
Ne nyúljon hozzá a motor munkavégzéskor felhevülő részeihez, ez égési sérülést okozhat.
FIGYELEM! Az üzemanyag erősen tűzveszélyes! Ne töltse fel az üzemanyagot a készülék működése közben. Ne tankoljon nyílt láng közelében. Ne öntse mellé az üzemanyagot. Üzemanyag kifolyása esetén a kapálógép elindítása előtt alaposan szárítsa fel a kifolyt üzemanyagot. Húzza meg erősen és biztonságosan az üzemanyagtöltő tanksapkát.
Ha a gépet felügyelet nélkül hagyja, kapcsolja ki a motort, és várja meg, amíg a seprők leállnak
Ne módosítsa semmilyen módon a seprőgép motorját vagy egyéb mechanizmusait.
Ne üzemeltesse a seprőgépet a megfelelően felszerelt légszűrő nélkül.
Ne működtesse a gépet, ha a védőburkolatok nincsenek a helyén.
Ne érintse meg a forgó seprőt!

BIZTONSÁGI UTASÍTÁSOK A TOLÓHOZ

A tolót a friss hó ellapátolására használják a burkolt felületeken, például betonon, aszfalton és macskaköveken.
Ne dolgozzon jeges felületen, különösen jeges dombokon.
Ne dolgozzon göröngyös, egyenetlen vagy üreges felületen.
A hóval borított felületen végzett munka során fokozott óvatossággal járjon el, hogy elkerülje a megcsúszást és az elesést.
A tartozékok felszerelése vagy eltávolítása előtt állítsa le a motort, várja meg, hogy a mozgó alkatrészek leálljanak, várja meg, hogy a gép minden alkatrésze teljesen lehűljön, majd húzza ki a gyújtógyertya vezetékét.
A munka megkezdése előtt győződjön meg arról, hogy a csavaros csatlakozások nem lazultak meg. Húzza meg a laza csavarokat.

BIZTONSÁGI UTASÍTÁSOK A GYŰJTŐ SZÁMÁRA

A gyűjtő kosárként szolgál a finom szennyeződés, por és homok összegyűjtésére a burkolt felületeken, például betonon, aszfalton és macskaköveken.

A gyűjtő nem használható durva szennyeződés, például törmelék, sóder és kövek gyűjtésére.
Ne dolgozzon göröngyös, egyenetlen vagy üreges felületen.
Rendszeresen ki kell üríteni. Ne engedje, hogy a gyűjtő túlcsorduljon. A gyűjtő túltöltése a seprő eltömődéséhez és a gép károsodásához vezethet.
A gyűjtőt szállítógörgőkön szállítsa az ürítési ponthoz.
A gyűjtő összeszerelése vagy szétszerelése előtt állítsa le a motort, várja meg, hogy a mozgó alkatrészek leálljanak, várja meg, hogy a gép minden alkatrésze teljesen lehűljön, majd húzza ki a gyújtógyertya vezetékét.
A munka megkezdése előtt győződjön meg arról, hogy a csavaros csatlakozások nem lazultak meg. Húzza meg a laza csavarokat.

SEPRŐGÉP TELEPÍTÉSE

Összeszerelés előkészítése
Vegye ki a terméket a csomagolásból és távolítsa el a csomagolás összes elemét. Ajánlott a csomagolást megtartani, mivel jól jöhet a berendezés szállításakor vagy tárolásakor.
Ellenőrizze, hogy a termék valamelyik alkatrésze nem sérült-e meg szállítás közben, minden észlelt sérülés, pl. törés vagy deformálódás azt jelenti, hogy a terméket tilos tovább használni mindaddig, amíg a hibás alkatrészt meg nem javítják, vagy ki nem cserélik.
Ajánlott minden alkatrészt elrendezni egy sima, kemény és tiszta felületen.
Összeszerelés közben viseljen személyi védőfelszerelést, pl. védőkesztyűt, védőszemüveget és védőruhát.
A gép és a tartozékok összeszerelése előtt kapcsolja ki a gépet, és hagyja, hogy a motor és alkatrészei teljesen lehűljenek, majd húzza ki a gyújtógyertya vezetékét.

A gép összeszerelése
Először szerelje be a fogantyút. A fogantyú rögzítése a gép közepén található. Csavarja ki a rögzítőanyákat, helyezze a fogantyút a tartóba, majd rögzítse a géphez az anyákkal (II). Győződjön meg róla, hogy a fogantyút rögzítő anyák szilárdan és biztonságosan meg vannak húzva.
Csatlakoztassa a seprő irányváltó karját a seprővédőhöz. Ehhez csavarja ki az anyát a rögzítésből. Vezesse át a kart a helyzetét rögzítő bilincsen, helyezze a tartóba úgy, hogy a rugó a kar alá kerüljön, majd szerelje be az anyával (III). Szerelje fel a sebesség váltókart a gép hátsó részén lévő rögzítőelemre a rögzítőcsavarok és anyák segítségével (IV). A seprő két részből áll. A seprőt a seprőgép mindkét oldalán lévő tengelyre kell helyezni, majd a tengelyhez kell rögzíteni az alátétekkel és anyákkal az ábrán látható módon (V). Győződjön meg arról, hogy a seprőhajtókarok mindkét seprőelem belső oldalán lévő bevágásokba ütköznek. Győződjön meg arról, hogy a seprőket a tengelyhez rögzítő anyáit mindkét oldalon erősen és biztonságosan meghúzta. Rögzítse a további védőburkolatokat a seprővédőhöz a rögzítőcsavarok és anyák segítségével (VI). A seprőelemek belső oldalán található egy tartozéktartó, amelybe a hüvelyt be kell illeszteni, majd egy csavarral és rögzítőanyával rögzíteni kell a tartóban (VII). A helyesen összeszerelt gép az (I) illusztráción látható.

Telepítési útmutató a kiegészítő tartozékokhoz (külön kapható)

YATO gyűjtő YT-85605
Szerelje fel a gyűjtőre a szállítótartót. Helyezze a szállítótartó alsó horgait a rögzítőelemekbe, majd a kampókba (VIII). Szerelje fel a gyűjtő rögzítő konzol első részét a söprőgépre a csavarokkal és anyákkal a gyűjtőház felső részén lévő nyilasokba (IX). A megfelelően összeszerelt gyűjtőnek úgy kell kinéznie, mint az ábrán (X). Csúsztassa a gyűjtőnek a seprőgéphez rögzítő fogantyú második részét a seprőgép elején található tartozéktartóra, majd csatlakoztassa a gyűjtőt a seprőgéphez a tartókonzol két részének összekapcsolásával (XI).

YATO YT-85606 Toló
Szerelje fel a toló rögzítő konzolokat a seprőgépre, a szállító kerekeket pedig a tolóra anyákkal és csavarokkal. Győződjön meg arról, hogy minden csavar szilárdan és biztonságosan meg van húzva. A megfelelően összeállított tolónak úgy kell kinéznie, mint az ábrán (XII). Csatlakoztassa a tolót a seprőgéphez úgy, hogy a toló rögzítő konzolokat a seprőgép tartozéktartóiba helyezi (XIII).

A SEPRŐGÉP MŰKÖDÉSE

Munka előkészítése
A munka megkezdése előtt ellenőrizze, hogy a gép sértetlen, helyesen van-e összeszerelve, és hogy minden biztonsági alkatrész helyesen van-e rögzítve. Ha a gépet hiányosnak vagy sérültnek találja, a további munkavégzés tilos!
Tisztítsa meg a munkaterületet minden látható kövektől, gyökértől, vezetéktől, játéktól és egyéb akadálytól, amelyet a gép seprői felkaphatnak és más irányba dobhatnak. Különös figyelmet kell fordítani az elektromos kábelekre, hogy azok ne kerüljenek a munkaterületre. Az elektromos kábelek munkaterületen való hagyása a vezetékek sérüléséhez vezethet, ami áramütést és akár halált is okozhat.

FIGYELEM! Csak annyi olajat öntöttek a motorba, amennyi a motor karbantartásához szükséges volt. Az első indítás előtt az olajat a szükséges szintre fel kell tölteni.

Gyárilag a motorban csak kis mennyiségű olaj van a motor szállítás és raktározás közbeni megóvása érdekében. Készítse elő a SAE 15W40 viszkozitási osztálynak megfelelő, négyütemű motorokhoz szánt olajat.
Az olaj feltöltése előtt helyezze a gépet sima felületre, majd csavarja le az olajtartály fedelét, és törölje szárazra a hozzá rögzített nívópálcát. Töltse fel a tartályt olajjal. Feltöltéskor ajánlatos tölcsért használni az olaj kiömlésének elkerülése érdekében. Ha az olaj kiömlött, alaposan törölje azt fel a motor beindítása előtt. Ellenőrizze, hogy megfelelő-e az olajszint. E célból helyezze a nívópálcát a töltőnyílásba, és csavarja vissza a tartály fedelét. Csavarja le, és ellenőrizze az olajszintet a pálcán. Az olajszintnek a nívópálca maximális és minimális szintje között kell lennie (XXVII). Miután meggyőződött az olajszint helyességéről, zárja le a töltőnyílást egy dugóval.
Figyelem! Az olajszintet mindig ellenőrizni kell a munka megkezdése előtt.
Az olaj feltöltése után töltsön üzemanyagot a kapálógépbe. Használjon ólommentes, 95 vagy attól magasabb oktánszámú üzemanyagot. A tankoláshoz csavarja le az üzemanyagtartály fedelét (XXV) és töltse az üzemanyagot a tartályba. Üzemanyag feltöltésekor ajánlott tölcsér használata az üzemanyag kifröccsenésének elkerülése érdekében. Ha az üzemanyag kifröccsent, alaposan törölje le a maradékot. Hagyja a gőzöket teljesen elpárologni, és a tankolás helyétől eltérő helyen indítsa be a gépet. A tankolást követően zárja be a töltőnyílás fedelét.
A seprőgép hátsó kerekei pneumatikusak. Az ajánlott keréknyomás 20 PSI / 1,38 BAR. A munka megkezdése előtt fújja fel a gumiabroncsokat. Ne lépje túl az ajánlott keréknyomást. A munka megkezdése előtt ellenőrizze a gumiabroncsok nyomását. A gumiabroncsokat mindig egyenletes nyomásra kell felfújni. A helytelen vagy egyenetlen abroncsnyomás veszélyes helyzetekhez vezethet, például a gép oldalára borulásához.

Fogantyúmagasság beállítása (XIV)
FIGYELEM! A seprőmagasság beállítása előtt kapcsolja ki a seprőgép motorját.
A fogantyú magasságának beállításához húzza hátra a fogantyúmagasság-állító kart, állítsa be a kívánt fogantyúmagasságot, majd rögzítse a fogantyú pozícióját előrefelé történő mozgatással. Győződjön meg arról, hogy a fogantyú megfelelően rögzítve van, és működés közben nem változtatja meg a helyzetét.

Seprőmagasság beállítása
FIGYELEM! A seprőmagasság beállítása előtt kapcsolja ki a seprőgép motorját.
A seprőgép használata előtt ellenőrizze, hogy a seprő megfelelő távolságra van-e a munkafelülettől. A seprő átmérője az elhasználódás következtében megváltozhat. Ebben az esetben szükség lehet a seprő magasságának beállítására, hogy a munkafelülettől megfelelő távolságot tartson. Ehhez csavarja ki a seprőmagasság rögzítő gombot, majd állítsa be a megfelelő seprőmagasságot a magasságállító karral (XV). Ha a beállítás befejeződött, húzza meg erősen és biztonságosan a seprőmagasságot rögzítő gombot. Győződjön meg arról, hogy a seprőmagasság-állító kar megfelelően reteszelve van, és működés közben nem változtatja meg a helyzetét.

Seprő irányának beállítása
FIGYELEM! A seprő irányának beállítása előtt kapcsolja ki a motort.
A seprő iránya mindkét irányban legfeljebb 25 fokban változtatható. Ehhez emelje fel a seprő irányváltó karját, forgassa el a seprőt, majd engedje el a kart, hogy az öt lehetséges pozíció egyikébe reteszelődjön (XVI).

A gép elindítása és leállítása
Helyezze a seprőgépet oda, ahol el szeretné kezdeni a munkát. Győződjön meg arról, hogy a seprőhajtó kar és a kerékhajtó kar a felső állásban van. Csak ebben a helyzetben nem fognak a seprők és a kerekek elindulni a motor bekapcsolását követően.
Ha a motor hideg, nyomja le háromszor az üzemanyagszivattyút (XVII).
Nyomja a gázkart teljesen előre a szívószimbólummal jelölt állásba (XVIII).
Húzza meg néhányszor az indítókötelet, egészen addig, amíg meg nem érzi a motor sűrítésével járó ellenállást, ekkor erős, határozott mozdulattal húzza meg a kötelet (XIX). Néhány rántás után a motornak be kell indulnia.
Ha a motor beindult, az indítózsinór fogantyúját nem szabad kiengedni a kézből, hanem az alsó állásba kell vinni.
A motor beindítása után állítsa a gázkart üzemi helyzetbe, a nyúl (gyors forgás) és teknős (lassú forgás) szimbólumok közötti állásba. A folytószelep-kar minden egyes elmozdítása után várja meg, hogy a motor stabilan működjön. A folytószelep-kar visszatolási sebessége a beindított motor körüli időjárási viszonyoktól függ. Minél alacsonyabb a hőmérséklet, annál lassabban kell a szivatókart visszatolni.

A sebességváltó karral állítsa be a haladási irányt. Lehetőség van három előremeneti sebességfokozat vagy egy hátrameneti fokozat beállítására.
FIGYELEM! A seprőgép működése közben csak akkor szabad sebességet váltani, ha a kerekek és a seprő teljesen megálltak. Ehhez engedje fel a kerék és a seprőhajtókar nyomását. Győződjön meg arról, hogy mindkét kar visszatért a felső állásba. Várja meg, amíg a kerekek és a seprők megállnak, váltson sebességet, és folytassa a munkát.

Ehhez nyomja kissé előre a sebességváltó karokat, mozgassa a kart jobbra vagy balra az 1, 2, 3 - előremeneti fokozat vagy R1 - hátrameneti fokozat jelölésű pozícióba, majd engedje el a karra gyakorolt nyomást, hogy az a kiválasztott pozícióba (XX) reteszelődjön.

FIGYELEM! Győződjön meg arról, hogy a gép körül nincs akadály, mielőtt hátrameneti fokozatot kapcsol és elkezd forogni. A veszélyes helyzetek elkerülése érdekében ne fordítsa a seprőgépet épületfalak, fák vagy más szilárd akadályok közelében. Tartsa távol a kezét, lábát és ruházatát a forgó alkatrészektől!
A seprő sebességének beállításához használja a seprőgyorsító kart. A sebességszabályozó kar feloldásához nyomja meg és tartsa lenyomva a kar rögzítő gombját, a kart a nyúl szimbólum felé mozgatva magasabb seprőgyorsaságot, míg a kart a teknős szimbólum felé mozgatva alacsonyabb seprőgyorsaságot állíthat be (XXI). A beállítás elvégzése után engedje fel a reteszelőgomb nyomását.
A seprőhajtás elindításához húzza a seprőhajtókart a fogantyúhoz (XXII). A kar nem reteszelhető behúzott helyzetben. Működés közben folyamatosan tartani kell.
A kerékhajtás elindításához húzza a kerékhajtás karját a fogantyúhoz (XXIII). A kar nem reteszelhető behúzott helyzetben. Működés közben folyamatosan tartani kell.
Figyelmeztetés! Tilos a kerékhajtókart vagy a seprőhajtókart alsó állásban rögzíteni. Ha ez megtörténik, a motor indításakor a kerékhajtás és/vagy a seprőhajtás aktiválódik, ami ellenőrizhetetlen helyzetekhez vezethet, és súlyos sérüléseket okozhat.

A gép leállítását az alábbi sorrendben hajtsa végre. Engedje fel a nyomást a seprőhajtókarra és a kerékhajtókarra, és hagyja, hogy mindkét kar visszatérjen a felső állásba. Ellenőrizze, hogy a seprők és a kerekek megálltak-e. Helyezze a gázkart O állásba, ami leállítja a motort (XXIV). **Figyelmeztetés!** Működés közben a motor és a kipufogórendszer felmelegszik. Vigyázzon, hogy ne égesse meg magát.

Üzemanyag pótlása
Az üzemanyag erősen tűzveszélyes! Az üzemanyag kezelésével kapcsolatos összes biztonsági óvintézkedést be kell tartani. Ne töltse fel az üzemanyagot a készülék működése közben. Ne tankoljon nyílt láng közelében. Az üzemanyag pótlási területen tilos a dohányzás. Ne öntse mellé az üzemanyagot. Üzemanyag kifolyása esetén a kapálógép elindítása előtt alaposan szárítsa fel a kifolyt üzemanyagot. Húzza meg erősen és biztonságosan az üzemanyagtöltő tanksapkát. Az üzemanyagot szorosan zárt, jóváhagyott tartályokban kell tárolni, hőforrásoktól távol és gyermekek elől elzárva.

Állítsa le a motort a fent leírt eljárás szerint.
Hagyja a motort lehűlni.
Használjon ólommentes, 95 vagy attól magasabb oktánszámú üzemanyagot. A tankoláshoz csavarja le az üzemanyagtartály fedelét (XXV) és töltse az üzemanyagot a tartályba. Üzemanyag feltöltésekor ajánlott tölcsér használata az üzemanyag kifröcscsenésének elkerülése érdekében. Ha az üzemanyag kifröccsent, alaposan törölje le a maradékot. Hagyja a gőzöket teljesen elpárologni, és a tankolás helyétől eltérő helyen indítsa be a gépet. A tankolást követően zárja be a töltőnyílás fedelét.
Indítsa újra a motort a "*Gép beindítása és leállítása*" című fejezetben leírtak szerint.

Munka a seprőgéppel
A munka megkezdése előtt készítse elő a tisztítandó területet. Meg kell győződni róla, hogy a munkaterületen nincs semmilyen olyan akadály, amit a kés be tud kapni és károsítja a gépet vagy azt a gép kidobhatja, és ezzel veszélyt jelenthet a kezelőre vagy kívülálló személyre.
Ellenőrizze, hogy a munkaterületen nincsenek-e olyan elektromos kábelek, amelyeket a mozgó gépalkatrészek elkaphatnak. A sérült elektromos kábel elektromos áramütést okozhat, ami komoly sebesüléshez vagy akár halálhoz is vezethet.
Meg kell győződni róla, hogy a munkahelyen nem tartózkodik kívülálló személy vagy háziállat. Amennyiben munka közben megjelenik ilyen személy, először haladéktalanul állítsa le a seprőgépet, és csak utána figyelmeztesse a kívülálló személyt a veszélyre.
A munka megkezdése előtt ellenőrizze a gyepszellőztető minden elemét. Ha valamilyen meghibásodást tapasztal, nem szabad a munkát megkezdeni addig, amíg a hibás elemet meg nem javítják, vagy ki nem cserélik. Ellenőrizze a szellőzőnyílások átjárhatóságát. Szükség esetén tisztítsa meg puha kefével vagy ecsettel. Ne használjon éles vagy fém tárgyakat a gép szellőzőnyílásainak takarításához.
Ellenőrizze a csavarkötéseket, hogy nincsenek-e meglazulva. Szükség esetén húzza meg a csavarokat.
Ellenőrizze, hogy a fogantyú tiszta-e, valamint, hogy nincs-e rajta kenőanyag vagy más szennyeződés. Szükség esetén tisztítsa meg puha ronggyal.
Munka közben rendszeresen szünetet kell tartani, hogy elkerülje a kifáradást vagy túlzott megerőltetést. Ekkor jobban tudja irányítani a berendezést, és csökken a baleset kockázata.
Munka közben soronként haladjon (XXVI). A sorokat egyenletes szélességben kell befogni, némileg egymást átfedve, hogy ne hagyjon ki semmilyen helyet. Különösen óvatosan járjon el irányváltoztatáskor.
Fordulás előtt győződjön meg arról, hogy a gép körül nincs akadály. A veszélyes helyzetek elkerülése érdekében ne fordítsa a seprőgépet épületfalak, fák vagy más szilárd akadályok közelében. Tartsa távol a kezét, lábát és ruházatát a forgó alkatrészektől!
A munka befejeztével kapcsolja ki a seprőgépet, győződjön meg arról, hogy a kerekek és a seprők megálltak, hagyja, hogy a gép minden alkatrésze lehűljön, húzza ki a gyújtógyertya vezetékét, majd folytassa a karbantartást.

Figyelem! Ha munka közben a seprőgép idegen tárgyba ütközik. Azonnal kapcsolja ki a gépet, győződjön meg arról, hogy a kerekek és a seprők megálltak, hagyja, hogy a gép minden alkatrésze lehűljön, és húzza ki a gyújtógyertya vezetékét. Ezután ellenőrizze, hogy a seprőgép nem sérült-e meg. Amennyiben valamilyen sérülést talál, tilos tovább dolgozni vele, amíg a sérülést

meg nem javítják. Munka közben a túlzott vibráció a gép meghibásodásához vezethet. Állítsa le a működést, húzza ki a gyújtógyertyát és ellenőrizze a termék állapotát.

SEPRŐGÉP KARBANTARTÁSA

A felhasználó a garanciális időszak alatt nem szerelheti szét a berendezést, továbbá nem cserélhet benne az alábbiakban feltüntetettől eltérő alkatrészt és alkotóelemet, mivel az a garancia elvesztését vonja maga után. Az áttekintés vagy munkavégzés során észlelt meghibásodások esetén javítás céljából forduljon szervizhez.

Munkavégzést követően tisztítsa le pl. sűrített levegővel (max. 0,3 MPa nyomású), ecsettel vagy tiszta ronggyal vegyszerek és tisztítószerek használata nélkül a házat, a szellőzőnyílásokat, a kapcsológombokat, a fogantyút és a védőburkolatot. A szerszámot és a fogantyút tiszta, száraz ronggyal tisztítsa.

Időszakos vizsgálatok
Rendszeresen ellenőrizze és tartsa karban a gép alábbi alkatrészeit.

FIGYELEM! Minden karbantartási műveletet kikapcsolt és nem működésben lévő berendezésen hajtson végre. A motor leállítása után hagyja, hogy a motor és a gép alkatrészei teljesen lehűljenek, majd húzza ki a gyújtógyertya vezetékét.
FIGYELEM! Ha egy adott szervizművelet nincs az alábbiakban részletezve. Az azt jelenti, hogy a művelet végrehajtása érdekében szakszervizzel kell felvenni a kapcsolatot.
FIGYELEM! Ha tisztításkor hígítót használ, kerülje a hígító bőrrel vagy szemmel való érintkezését. Használjon személyi védőfelszerelést.

Általános karbantartási műveletek
A terméket tilos vízsugárral vagy vízbe merítve takarítani.
Ellenőrizze, hogy a seprő mennyire van elhasználódva, valamint, hogy nincsenek-e rajta sérülések. Ha túlzott kopás vagy sérülés tapasztalható, a seprő ki kell cserélni egy újra. A seprőt mindig eredetire cserélje, ugyanolyanra, mint amilyen a seprőgépbe gyárilag lett beszerelve. Csak eredeti cserealkatrészek használatával biztosítható a berendezés biztonságossága. A seprőket kétévenként vagy 50 üzemóránként kell cserélni. A seprők szétszerelését az útmutató *„A gép összeszerelése”* című részében leírt összeszereléssel ellentétesen kell elvégezni.

Olajszint ellenőrzése
Csavarja ki az olajtöltőt, és vegye ki az olajszintjelzőt (XXVII).
Tisztítsa meg és szárítsa meg az olajszintjelzőt tiszta ruhával.
Helyezze be a jelzőt a betöltőbe, de ne fordítsa el. Ezután vegye azt ki, és figyelje meg a jelzett olajszintet.
Ha a jelzett szint túl alacsony, az olajat a kijelző felső szintjéig kell feltölteni (szaggatott mező).
Csavarja be a olajszintjelzőt az olajbetöltőbe.

Motorolaj csere
A motorolajat az első 2-4 óra üzemidő után kell kicserélni. Minden további olajcserét 25 üzemóránként kell elvégezni.
Figyelem! Ajánlott a motorolajat közvetlenül a motor leállítása után kicserélni. Ekkor a legritkább az olaj és gyorsabban folyik le a motor áttételéből.
Olajcsere közben legyen óvatos. Az olaj közvetlenül a forró motor leállítása után égési sérülést okozhat. Az olajtartály egy leeresztő nyílással van ellátva. Helyezzen a leeresztő nyílás alá egy olyan edényt, melynek űrtartalma nagyobb az olajtartály űrtartalmától. Kulcs segítségével teljesen csavarja ki a leeresztő szelepet (XXVIII). Hagyja, hogy az olaj lefolyjon az edénybe, majd csavarja vissza a leeresztő szelepet. Az esetleges olajmaradványt törölje le.
Az olajat az alábbi fejezetben található lépéseknek megfelelően pótolja: *„Használatra való előkészítés”* fejezetben található lépések.
Figyelem! Az elhasznált olajat a helyi előírásoknak megfelelően hasznosítsa újra. Tilos a motorolajat csatornába juttatni.

Légszűrő karbantartása (XXIX) - 25 üzemóránként
Figyelem! Ne használja a készüléket megfelelően beszerelt légszűrő nélkül vagy sérült légszűrővel. Ellenkező esetben a belső égésű motorba szennyeződések kerülhetnek, melyeket a szűrő normál esetben felfog. A szennyeződések zavart okozhatnak a motor működésében, vagy akár károsíthatják azt.
Oldja ki a rögzítőfüleket, és nyissa ki a szűrőházat. Vegye ki a szűrőt, majd cserélje ki egy új szűrőre. Lehetőség van T320 típusú szűrő használatára az YT-855491 cikkszámmal. Helyezze vissza a szűrőt és csukja be a szűrődoboz fedelét. Győződjön meg arról, hogy a szűrőház szorosan zárva van, és hogy minden házsaru a helyén van.

Gyújtógyertya karbantartása (XXX) - 100 üzemóránként
Csatlakoztassa le a vezetéket a gyertyáról. Csavarja ki a gyújtógyertyát a gyertya-dugókulccsal. Drótseprővel tisztítsa le az elektródáról a szénlerakódást. Ellenőrizze az elektródák közötti távolságot, 0,7 mm és 0,8 mm között kell lennie.

Ha az elektróda elégett vagy a kerámia burkolat megrepedt, cserélje ki a gyertyát egy újra. Lehetséges az E7RTC típusú gyújtógyertya használata az YT-855488 cikkszámmal.
Csavarja be a gyertyát. Csatlakoztassa a vezetéket a gyertyához.

A BERENDEZÉS TÁROLÁSA ÉS SZÁLLÍTÁSA

Figyelem! Tárolás vagy szállítás előtt mindig ürítse ki a benzintartályt.
Helyezzen a leeresztő nyílás alá egy olyan edényt, melynek űrtartalma nagyobb az üzemanyagtartály űrtartalmától.
Csavarja ki egy villáskulccsal az üzemanyag-leeresztő szelepet (XXXI). Miután kiürítette a gép az üzemanyagot, zárja el az üzemanyag-leeresztő szelepet.
A tisztítást a használati útmutatóban leírtaknak megfelelően hajtsa végre.

Száraz, sötét, dérmentes és jól szellőztetett helyen tárolja. A tárolás helyéhez ne férjenek hozzá gyermekek. A berendezést 10°C és 30°C közötti hőmérsékleten tárolja. Ajánlott a berendezést gyári, vagy más, por ellen védő csomagolásban tárolni. A termék függőleges helyzetben tárolandó.

A terméket a fogantyújánál fogva szállítsa. Szállítás közben óvja a terméket az ütésektől és az erős rázkódástól. A szállítás idejére biztosítsa a berendezést csúszás vagy felborulás ellen.

PREZENTAREA GENERALĂ A PRODUSULUI

Mașina de curățat cu benzină este folosită pentru curățarea mecanică și întreținerea suprafețele exterioare tari, de exemplu a scuarurilor, aleilor, parcărilor auto, pardoselilor și zonelor cu locuințe. Datorită motorului cu combustie și posibilității de montare a unor accesorii suplimentare, este posibil să se îndepărteze rapid și eficient diferite tipuri de murdărie. Funcționarea corectă, fiabilă și sigură a mașinii depinde de utilizarea sa corectă, prin urmare ar trebui să:

Citiți întregul manual înainte de prima utilizare a mașinii și păstrați-l pentru consultare ulterioară.

Furnizorul nu este responsabil pentru nicio daună cauzată de utilizarea necorespunzătoare a mașinii sau nerespectarea regulamentelor de siguranță și a recomandărilor din acest manual de utilizare. Utilizarea mașinii pentru alte scopuri în afara celor pentru care este destinată poate duce la pierderea drepturilor de garanție ale utilizatorului.

ACCESORII

Mașina de curățat este livrată complet dar trebuie să fie asamblată înainte de utilizare.

SPECIFICAȚII

Parametru	Unitate	Valoare
Nr. piesă		YT-85600
Masa	[kg]	81
Capacitatea rezervorului de combustibil	[l]	1,0
Capacitatea rezervorului de ulei	[l]	0,6
Tip ulei de motor		SAE 15W-40
Lățimea de lucru	[mm]	1000
Număr de cilindri		1
Timpii motorului		4
Răcire		Răcire cu aer
Tip de bujie		E7RTC
Tipul filtrului de aer		T320
Capacitatea cilindrică a motorului	[cm^3]	196
Putere motor	[kW]	3,5
Turația maximă a motorului	[min^{-1}]	2800
Zgomot		
presiune sonoră	[dB(A)]	80,9 ± 3,0
putere acustică L_{wA}	[dB(A)]	94,41 ± 3,0
Nivel de vibrații	[m/s^2]	4,646 ± 1,5

INSTRUCȚIUNI DE SIGURANȚĂ

IMPORTANT!
VĂ RUGĂM SĂ CITIȚI CU ATENȚIE ACESTE INSTRUCȚIUNI ÎNAINTE DE UTILIZARE
A SE PĂSTRA PENTRU CONSULTARE ULTERIOARĂ.

Instrucțiuni
Citiți manualul de utilizare. Familiarizați-vă cu sistemele de comandă și utilizarea corespunzătoare a mașinii. Dacă mașina este predată altei persoane, trebuie transmise și instrucțiunile de utilizare. Folosiți întotdeauna mașina în conformitate cu instrucțiunile din manual.
Mașina de curățat este destinată curățării suprafețelor exterioare dure, de exemplu beton, asfalt, piatră sau parcărilor auto. Mașina de curățat este folosită pentru îndepărtarea prafului, nisipului, particulelor fine de murdărie și zăpezii proaspete de pe suprafețe pavate. Mașina nu poate fi folosită pentru îndepărtarea reziduurilor grosiere, de exemplu moloz, pietriș și pietre. Este interzis să folosiți mașina pentru alte scopuri în afară de de cele prevăzute. Vă rugăm să rețineți că utilizatorul este responsabil pentru accidentele sau riscurile la care sunt expuse alte persoane sau mediul.
Nu lăsați niciodată copiii sau persoanele nefamiliarizate cu instrucțiunile să utilizeze mașina.
Nu lucrați niciodată cu mașina când oricine altcineva se află în preajmă, în special copii sau animale. Înainte de începerea lucrului, desemnați o zonă de securitate în care alte persoane și animale nu vor avea voie să pătrundă. Trebuie menținut un spațiu cu o rază de minim cinci metri față de mașina în funcțiune.

Pregătirea
Purtați întotdeauna încălțăminte solidă și pantaloni lungi la lucru și nu lucrați cu picioarele goale sau în sandale.
Echipamentul personal de protecție cum sunt ochelari de protecție și protecții pentru urechi trebuie folosit în timpul lucrului. Utilizarea echipamentului de protecție personal cum sunt măștile de praf, încălțămintea antiderapantă, căștile și protecțiile pentru urechi reduc riscul unor accidente personale grave.
Feriți părul, hainele și mănușile de lucru de piesele în mișcare ale mașinii. Hainele lungi, bijuteriile sau părul lung de pot prinde în piesele mobile ale mașinii, provocând accidente grave.
Evitați îmbrăcămintea deteriorată, prea largă sau cu cordoane sau panglici care atârnă. Părți ale ale hainelor largi pot fi prinse de piesele în mișcare ale mașinii, ceea ce poate provoca accidente.
Verificați cu atenție zona unde va lucra mașina și îndepărtați orice pietre, crengi, sârme, oase, jucării și alte obiecte străine. Obiectele prinse pot deteriora mașina sau pot fi proiectate cu mare viteză, ceea ce constituie un risc pentru utilizator și pentru mediu.
Înainte de pornirea mașinii, îndepărtați toate cheile și alte unelte folosite pentru ajustarea sa. O cheie lăsată pe piesele rotative ale mașinii poate duce la accidente grave.
Verificați întotdeauna înainte de utilizare periile, bolțurile de prindere și apărătorile din punct de vedere al uzurii și deteriorării. Înlocuiți periile, șuruburile și apărătorile uzate înainte de începerea lucrului. Verificați de asemenea dacă conexiunile cu șuruburi nu sunt slăbite. Strângeți șuruburile slăbite.

Utilizarea mașinii de curățat
Nu lucrați când sunteți obosit sau sub influența drogurilor ori a alcoolului. Chiar și un singur moment de neatenție în timpul lucrului poate duce la accidente personale grave.
AVERTIZARE! Nu folosiți mașina la interior sau într-un spațiu închis, unde se pot acumula emisii periculoase de monoxid de carbon. Gazele arse și vaporii de carburant sunt toxici. Intoxicația poate provoca accidente și provoca accidente grave sau chiar mortale.
Nu folosiți niciodată mașina într-o atmosferă explozivă, în prezența lichidelor, gazelor sau prafurilor inflamabile.
Lucrați doar în la lumina zilei sau în lumină artificială bună.
Nu folosiți mașina când există riscul de descărcări electrice.
Nu lucrați pe ploaie.
Nu folosiți mașina pe suprafețe umede, alunecoase sau cu gheață.
Nu lucrați pe suprafețe neregulate, cu proeminențe sau goluri.
Asigurați-vă că picioarele stau întotdeauna ferm pe pantă.
Păstrați-vă echilibrul. Mențineți o postură adecvată în permanență. Aceasta va permite controlul mai ușor al mașinii în cazul unor situații neașteptate în timpul lucrului.
Fiți deosebit de atenți la schimbarea direcției de deplasare pe o pantă. Nu lucrați pe pante excesiv de înclinate. Pe pante, deplasați-vă de-a lungul coastei, niciodată la deal sau la vale.
Nu îndreptați peria spre oameni sau animale.
Nu folosiți mașina de curățat în apropiere de automobile, garduri, panouri de sticlă fără ajustarea corespunzătoare a direcției periei.
Fiți deosebit de atenți la când deplasați mașina înapoi sau o trageți spre dumneavoastră. Feriți mâinile și picioarele de componentele rotative.
Nu folosiți mașina de curățat cu apărători deteriorate sau fără acestea. În cazul în care apărătorile sau panourile de închidere sunt deteriorate, ele trebuie înlocuite cu unele noi, fără defecte, înainte de utilizare.
Mașina de curățat nu trebuie folosită pentru transportul pasagerilor.
Mașina nu este adecvată pentru lucrul pe acoperișuri.
Porniți motorul în conformitate cu instrucțiunile, având grijă ca picioarele să fie departe de peria mașinii.
Feriți mâinile și picioarele de componentele rotative.
Nu ridicați sau deplasați mașina cu motorul în funcțiune.
Opriți motorul mașinii de curățat și asigurați-vă că toate piesele în mișcare sunt oprite:
- de fiecare dată când vă îndepărtați de mașină
- înainte de verificarea, curățarea sau repararea mașinii;
- după atingerea unui corp străin. Verificați mașina de curățat pentru deteriorări și reparați dacă este necesar înainte de repornire.
- înainte de transportul la și dinspre locul de muncă
- dacă mașina începe să vibreze excesiv (trebuie să verificați imediat)

ATENȚIE! După decuplarea motorului, axul se mai rotește un timp. Așteptați ca piesele mobile ale mașinii să se oprească.
Dacă mașina începe să vibreze excesiv (trebuie să verificați imediat)
- verificați dacă există deteriorări,
- înlocuiți sau reparați orice piesă deteriorată,
- verificați și strângeți piesele slăbite.

ÎNTREȚINERE ȘI DEPOZITARE
Avertizare! Deconectați bujia înainte de ajustare, înlocuirea accesoriilor sau depozitarea mașinii. Aceasta va permite să evitați pornirea accidentală a mașinii.
Mențineți toate piulițele, bolțurile și șuruburile în stare bună pentru a asigura funcționarea sculei.
Nu depozitați mașina de curățat cu carburant în rezervor.

Verificați frecvent coșul de iarbă pentru uzură sau deteriorare.
Înlocuiți piesele uzate sau deteriorate pentru a asigura funcționarea în condiții de siguranță.
Fiți atenți atunci când reglați mașina pentru a evita prinderea degetelor între piesele mobile și piesele fixe.
Nu deconectați sau modificați apărătorile și componentele de siguranță ale mașinii. Funcționarea necorespunzătoare a apărătorilor mașinii și a componentelor de siguranță poate provoca accidente.
Folosiți doar piese de schimb și echipamente originale. Utilizarea de echipament necorespunzător poate duce la deteriorarea mașinii și/sau la accidente grave.
Asigurați-vă că folosiți tipul de accesorii corect.

AVERTIZĂRI SUPLIMENTARE DE SIGURANȚĂ PENTRU MAȘINI DE CURĂȚAT

Se recomandă drept carburant să folosiți benzină fără plumb E10 cu indice octanic minim 95.
Folosiți carburant și ulei pentru motoare în patru timpi, fără impurități solide. Se recomandă produse de calitate premium. Ele vor extinde durata de viață a motorului.
Verificați regulat nivelul de ulei în motor. Funcționarea mașinii de curățat cu nivel de ulei prea scăzut sau fără ulei poate duce la deteriorare sau chiar la incendiu.
Asigurați-vă că mașina de curățat este corect asamblată înainte de începerea lucrului.
Nu expuneți mașina la umezeală. Evitați utilizarea mașinii de curățat pe vreme rea, în special când există riscul de producere a fulgerelor. Nu folosiți mașina de curățat în locuri cu umezeală sau umiditate.
Înainte de utilizarea mașinii se recomandă să rugați agentul de vânzări sau specialistul să vă arate cum trebuie folosită în condiții de siguranță și eficiență.
Nu modificați în niciun fel mașina. Nu trebuie să folosiți piese de schimb neoriginale.
Întotdeauna purtați în timpul lucrului îmbrăcăminte de lucru, mănuși, încălțăminte închisă și ochelari de protecție împotriva pericolelor mecanice.
În cazul în care în timpul lucrului cu mașina de curățat, funcționarea pare necorespunzătoare (vibrații crescute, zgomot, miros etc.), acesta trebuie oprit imediat și predat la un centru de service.
Mașina de curățat trebuie întreținută regulat și păstrată în stare curată.
Folosiți doar piese de schimb originale pentru reparații și întreținere.
Orificiile de ventilație ale motorului trebuie menținute neacoperite în permanență.
Nu porniți mașina de curățat în locuri închise sau neventilate. **Gazele de eșapament conțin substanțe care sunt dăunătoare pentru sănătate și nu trebuie inhalate.**
Sistemul de alimentare cu carburant trebuie verificat periodic. În cazul în care observați scurgeri, dați echipamentul la reparat la un centrul de service autorizat.
Așteptați până ce motorul atinge turația nominală înainte de a lucra.
Nu lăsați carburantul să se termine în timp de motorul este în funcțiune!
Nu acoperiți orificiile de ventilație de intrare și evacuare, chiar dacă mașina de curățat nu este în funcțiune.
Înainte de transportul și depozitarea mașinii pe o perioadă mai lungă, este esențial să goliți rezervorul de carburant.
Nu atingeți suprafețele motorului care se încălzesc în timpul lucrului. Acesta poate provoca arsuri.
ATENȚIE! Carburantul este foarte inflamabil! Nu umpleți rezervorul de carburant în timp ce mașina este în funcțiune. Nu realimentați în apropiere de o flacără deschisă. Nu vărsați combustibil. În cazul vărsării carburantului, ștergeți bine carburantul vărsat înainte de pornirea mașinii de curățat. Strângeți ferm și sigur bușonul rezervorului de carburant.
Dacă lăsați mașina de curățat nesupravegheată, opriți motorul și așteptați să se oprească periile.
Nu modificați în niciun fel motorul sau alte mecanisme ale mașinii de curățat.
Nu folosiți mașina de curățat fără ca filtrul de aer să fie corect montat.
Nu folosiți mașina de curățat fără ca apărătorile să fie pe poziție.
Nu atingeți peria rotativă!

INSTRUCȚIUNI DE SIGURANȚĂ PENTRU PLUG

Plugul este folosit pentru a înlătura zăpada proaspătă de pe suprafețe pavate, cum sunt betonul, asfaltul și suprafețele pietruite.
Nu lucrați pe suprafețe cu gheață, în special pe pante cu gheață.
Nu lucrați pe suprafețe neregulate, cu proeminențe sau goluri.
Procedați cu deosebită atenție la lucrul pe suprafețe acoperite cu zăpadă pentru a evita alunecarea și căderea.
Înainte de montarea sau demontarea accesoriilor, opriți motorul, așteptați ca piesele în mișcare să se oprească, așteptați să se răcească complet toate componente mașinii și apoi deconectați cablul de la bujie.
Înainte de începerea lucrului, asigurați-vă că conexiunile cu șurub nu sunt slăbite. Strângeți șuruburile slăbite.

INSTRUCȚIUNI DE SIGURANȚĂ PENTRU COLECTOR

Colectorul servește ca un coș pentru colectarea murdăriei, prafului și nisipului de pe suprafețe pavate, cum sunt beton, asfalt și suprafețe pietruite.

Colectorul nu poate fi folosit pentru îndepărtarea reziduurilor grosiere, de exemplu moloz, pietriș și pietre.
Nu lucrați pe suprafețe neregulate, cu proeminențe sau goluri.
El trebuie golit regulat. Nu umpleți excesiv colectorul. Supraumplerea colectorului poate duce la blocarea periei și deteriorarea mașinii.
Transportați colectorul la punctul de golire pe rolele de transport.
Înainte de montarea sau demontarea colectorului, opriți motorul, așteptați ca piesele în mișcare să se oprească, așteptați să se răcească complet toate componente mașinii și apoi deconectați cablul de la bujie.
Înainte de începerea lucrului, asigurați-vă că conexiunile cu șurub nu sunt slăbite. Strângeți șuruburile slăbite.

ASAMBLAREA MAȘINII DE CURĂȚAT

Pregătirea pentru asamblare
Scoateți aparatul din ambalaj, îndepărtând toate componentele ambalajului. Se recomandă să păstrați ambalajul, acesta poate fi util mai târziu pentru transportul și depozitarea produsului.
Verificați ca nicio parte a produsului în nu fi fost deteriorată în timpul transportului. În cazul detectării vreunei deteriorări, de exemplu crăpături sau deformări, produsul nu este apt de utilizare până ce este reparat sau până când componentele deteriorate sunt înlocuite.
Se recomandă să puneți toate componentele pe o suprafață plană, tare și curată.
Folosiți echipament de protecție personal, de exemplu, mănuși de protecție, protecție pentru ochi și îmbrăcăminte de protecție în timpul asamblării.
Înainte de asamblarea mașinii și accesoriilor opriți mașina, lăsați motorul și componentele mașinii să se răcească complet, apoi deconectați cablul bujiei.

Asamblarea mașinii
Instalați mai întâi mânerul. Suportul mânerului este amplasat în centrul mașinii. Deșurubați piulițele de prindere,puneți mânerul în suport și apoi fixați-l pe mașină folosind piulițele (II). Asigurați-vă că piulițele care prind mânerul sunt strânse ferm și sigur.
Atașați maneta de schimbare a direcției periei la apărătoarea periei. Pentru aceasta, deșurubați piulița de pe suport. Treceți maneta prin clema care o blochează pe poziție, puneți-o în suport astfel încât arcul să fie sub manetă și apoi instalați-o folosind piulița (III). Montați maneta schimbătorului de viteză la suportul de la spatele mașinii folosind șuruburile și piulițele de prindere (IV). Peria mașinii are două componente. Peria trebuie așezată pe ax pe fiecare parte a mașinii de curățat și apoi prinsă de ax cu șaibe și piulițe așa cum se arată în figura (V). Asigurați-vă că inelele de antrenare a periei se potrivesc în canalele de pe interiorul ambelor componente ale periei. Asigurați-vă că piulițele care prind peria pe ax pe ambele părți sunt strânse ferm și sigur. Prindeți apărătorile secundare la apărătoarea periei folosind șuruburile și piulițele de prindere (VI). Pe interiorul elementelor periei există un suport pentru accesorii unde trebuie introdus manșonul și apoi prins în suport cu un șurub și o piuliță de prindere (VII). O unitate corect asamblată trebuie să arate ca în figura (I).

Instrucțiuni de instalare pentru accesoriile suplimentare (disponibile separat)

YATO YT-85605 colector
Montați un mâner de transport la colector. Introduceți cârligele inferioare ale mânerului de transport în suporturi și apoi în cârlige (VIII). Montați prima parte a bridei de montaj a colectorului pe mașina de curățat cu șuruburi și piulițe (IX) în găurile din partea de sus a carcasei colectorului. Un colector corect asamblat trebuie să arate ca în figura (X). Introduceți partea a doua a bridei de montare a colectorului în suportul pentru accesorii din partea frontală a mașinii de curățat și apoi conectați colectorul la mașina de curățat prin conectarea între ele a celor două părți ale bridei de montare (XI).

YATO YT-85606 plug
Montați bridele de montare a plugului pe mașina de curățat și roțile de transport la plug cu șuruburi și piulițe. Asigurați-vă că toate șuruburile sunt strânse ferm și sigur. Un plug corect asamblat trebuie să arate ca în figura (XII). Conectați plugul la mașina de curățat introducând bridele de montare a plugului în suporturile pentru accesorii ale mașinii de curățat (XIII).

UTILIZAREA MAȘINII DE CURĂȚAT

Pregătirea pentru lucru
Înainte de începerea lucrului, verificați dacă mașina nu este deteriorată, este asamblată corect și că toate componentele de siguranță sunt atașate corect. Este interzis să continuați lucrul dacă mașina este incompletă sau deteriorată!
Curățați zona de lucru de toate pietrele vizibile, rădăcini, sârme, jucării și alte obstacole care pot fi prinse de periile mașinii și proiectate într-o altă direcție. O atenție deosebită trebuie acordată cablurilor electrice pentru a asigura că ele nu ajung în zona de lucru. Lăsarea cablurilor electrice în zona de lucru poate duce la deteriorarea cablurilor, ducând la electrocutare și chiar moarte.

ATENȚIE! Doar cantitatea necesară de ulei pentru întreținerea motorului a fost introdusă în motor. Înainte de prima pornire, uleiul trebuie completat până la nivelul necesar.
Din fabrică, produsul este livrat doar cu o cantitate mică de ulei de motor pentru protecția motorului în timpul transportului și

depozitării. Preparați uleiul pentru motoare în patru timpi cu clasa de vâscozitate SAE 15W40.
Înainte de completarea uleiului, puneți mașina pe o suprafață plană, apoi deșurubați bușonul rezervorului de ulei și ștergeți joja de nivel al uleiului atașată de bușon. Umpleți rezervorului cu ulei. La umplere, Se recomandă să folosiți o pâlnie sau o duză de umplere pentru a evita vărsarea uleiului. În cazul în care se varsă ulei, ștergeți bine uleiul vărsat înainte de pornirea motorului. Verificați dacă nivelul este corect. Pentru aceasta, introduceți joja în orificiu și înșurubați bușonul rezervorului. Apoi deșurubați bușonul și verificați nivelul uleiului pe joja. Nivelul uleiului trebuie să fie între nivelul maxim și nivelul minim de pe joja (XXVII). După ce vă asigurați că nivelul de ulei este cel corect, închideți orificiul cu bușonul.
Notă! Verificați nivelul de ulei înainte de fiecare utilizare.
După completare uleiului, alimentați cu carburant. Folosiți benzină fără plumb cu indice octanic 95 sau superior. Pentru alimentare, deșurubați bușonul rezervorului (XXV) și turnați carburant în rezervor. La umplerea cu carburant, Se recomandă să folosiți o duză de umplere sau o pâlnie pentru a reduce riscul de împroșcare a carburantului. În cazul în care se varsă carburant, ștergeți bine carburantul vărsat. Așteptați până ce vaporii se evaporă complet și porniți mașina în alt loc decât cel în care a fost umplută cu carburant. Închideți orificiul de umplere al rezervorului cu bușonul, după umplere.
Roțile din spate ale mașinii de curățat sunt pneumatice. Se recomandă o presiune în anvelope de 20 psi/1,38 bar. Umflați anvelopele înainte de a începe lucrul. Nu depășiți presiunea în anvelope permisă. Verificați presiunea în anvelope înainte de începerea lucrului. Anvelopele trebuie umflate întotdeauna la același nivel de presiune. O presiune incorectă sau inegală în anvelope poate duce la situații periculoase, de exemplu răsturnarea mașinii pe o parte.

Ajustarea înălțimii mânerului (XIV)
ATENȚIE! Opriți motorul mașinii de curățat înainte de ajustarea înălțimii periei.
Pentru ajustarea înălțimii mânerului, trageți înapoi maneta de reglare a înălțimii mânerului, setați înălțimea dorită a mânerului și apoi blocați poziția mânerului deplasându-l în poziția spre față. Asigurați-vă că mânerul este bine fixat și nu-și schimbă poziția în timpul lucrului.

Reglarea înălțimii periei
ATENȚIE! Opriți motorul mașinii de curățat înainte de ajustarea înălțimii periei.
Înainte de utilizarea mașinii de curățat, verificați dacă peria este la distanța corectă față de suprafața de lucru. Peria își poate modifica diametrul în urma uzurii. În cazul acesta, poate fi necesară reglarea înălțimii periei pentru a seta distanța corectă față de suprafața de lucru. Pentru aceasta, deșurubați butonul de blocare a înălțimii periei și apoi setați înălțimea corectă a periei folosind maneta de reglare a înălțimii (XV). După ce ajustarea este finalizată, strângeți ferm și sigur butonul de blocare a înălțimii periei. Asigurați-vă că maneta de reglare a înălțimii periei este bine fixat și nu-și schimbă poziția în timpul lucrului.

Reglarea direcției periei
ATENȚIE! Opriți motorul mașinii de curățat înainte de ajustarea direcției periei.
Este posibilă modificarea direcției periei cu maxim 25 grade în fiecare direcție. Pentru aceasta, ridicați maneta de modificare a direcției periei, rotiți peria și apoi eliberați maneta astfel încât să se blocheze în una dintre cele cinci poziții posibile (XVI).

Pornirea și oprirea mașinii
Așezați mașina de curățat într-un loc de unde se va începe lucrul. Asigurați-vă că maneta de acționare a periei și maneta de acționare a roții sunt în poziția superioară. Doar în această poziție, peria și roțile nu se vor roti imediat după pornirea motorului.
Dacă motorul este rece, apăsați de 3 ori pompa de carburant (XVII).
Împingeți complet înainte maneta de șoc în poziția marcată cu simbolul aspirație (XVIII).
Trageți ușor coarda starterului de câteva ori până ce simțiți rezistența cauzată de compresia motorului, apoi trageți energic și ferm (XIX). După câteva trageri, motorul ar trebui să pornească.
După pornirea motorului, mânerul corzii starterului nu trebuie eliberat din mână, el trebuie adus la poziția inferioară.
După încălzirea motorului, puneți maneta de șoc în poziția de lucru, între simbolul iepure - rotație rapidă și broască țestoasă - rotație lentă. Lăsați motorul să înceapă să funcționeze lin de câte ori repoziționați pârghia șocului. Ritmul în care pârghia șocului trebuie trecută la poziția inițială depinde de temperatura ambiantă unde porniți motorul. Cu cât temperatura ambiantă este mai mică, cu atât revenirea pârghiei trebuie să fie mai lentă.

Folosiți maneta schimbător de viteză pentru a seta sensul de deplasare. Este posibil să setați trei trepte de viteză înainte sau una spre înapoi.
ATENȚIE! Schimbarea vitezelor în timp ce mașina de curățat este în funcțiune trebuie făcută doar după ce roțile și peria s-au oprit complet. Pentru aceasta, eliberați presiunea de pe maneta de acționare a roții și periei. Asigurați-vă că ambele manete au revenit la poziția superioară. Așteptați ca roțile și periile să se oprească, schimbați viteza și continuați.

Pentru aceasta, împingeți ușor maneta schimbător de viteză, treceți maneta spre dreapta sau stânga pe poziția marcată 1, 2, 3 - înainte sau R1 - marșarier, apoi eliberați presiunea asupra manetei astfel încât aceasta să se blocheze pe poziția aleasă (XX).
ATENȚIE! Asigurați-vă că zona din jurul mașinii nu are obstacole înainte de a seta treapta de marșarier și a începe virajul. Nu întoarceți mașina de curățat în apropiere de zidurile clădirilor, copaci sau alte obstacole fixe pentru a evita situații periculoase. Feriți mâinile, picioarele și hainele de componentele rotative ale mașinii!

Folosiți maneta de reglare a vitezei periei pentru a seta turația periei. Pentru a debloca maneta de control a vitezei, apăsați și țineți apăsat butonul de blocare a manetei; deplasând maneta spre simbolul iepure, se setează o turație mai mare a periei, iar deplasând maneta spre simbolul țestoasă, se setează o turație mai mică a periei (XXI). După setare, eliberați butonul de blocare.
Pentru a porni acționarea periei, împingeți maneta de acționare a periei spre mâner (XXII). Maneta nu poate fi blocată în poziția apăsată. Ea trebuie ținută apăsată tot timpul lucrului.
Pentru a porni acționarea roții, împingeți maneta de acționare a roții spre mâner (XXIII). Maneta nu poate fi blocată în poziția apăsată. Ea trebuie ținută apăsată tot timpul lucrului.
Avertizare! Este interzis ca maneta de acționare a roții sau a periei să fie blocată în poziția apăsată. În cazul în care se întâmplă acest lucru, se activează acționarea roții și/sau a periei la pornirea motorului, ceea ce poate duce la situații necontrolate și accidente grave.

Opriți mașina urmând acești pași: Eliberați presiunea asupra manetei de acționare a periei și maneta de acționare a roții și lăsați ambele manete să revină la poziția superioară. Verificați dacă periile și roțile s-au oprit. Prin trecerea manetei de șoc pe poziția marcată cu O se oprește motorul (XXIV). **Avertizare!** Motorul și sistemul de evacuare a gazelor de eșapament devin fierbinți în timpul lucrului. Atenție să nu vă produceți arsuri.

Realimentarea cu carburant.
Carburantul este foarte inflamabil! Trebuie să respectați toate precauțiile de siguranță privind manipularea carburantului. Nu umpleți rezervorul de carburant în timp ce mașina este în funcțiune. Nu realimentați în apropiere de o flacără deschisă. Fumatul nu este permis în zona realimentării. Nu vărsați combustibil. În cazul vărsării carburantului, ștergeți bine carburantul vărsat înainte de pornirea mașinii de curățat. Strângeți ferm și sigur bușonul rezervorului de carburant. Depozitați carburantul în recipiente închise etanș, autorizate, departe de surse de căldură și nu la îndemâna copiilor.

Porniți motorul urmând procedura descrisă mai sus.
Lăsați motorul să se răcească.
Folosiți benzină fără plumb cu indice octanic 95 sau superior. Pentru alimentare, deșurubați bușonul rezervorului (XXV) și turnați carburant în rezervor. La umplerea cu carburant, Se recomandă să folosiți o duză de umplere sau o pâlnie pentru a reduce riscul de împroșcare a carburantului. În cazul în care se varsă carburant, ștergeți bine carburantul vărsat. Așteptați până ce vaporii se evaporă complet și porniți mașina în alt loc decât cel în care a fost umplută cu carburant. Închideți orificiul de umplere al rezervorului cu bușonul, după umplere.
Reporniți motorul în conformitate cu procedura de la secțiunea „*Pornirea și oprirea mașinii*".

Lucrul cu mașina de curățat
Înainte de începerea lucrului, pregătiți zona care trebuie curățată. Verificați că nu există obstacole în zona de curățare care ar putea fi prinse de perie și duce la deteriorarea mașinii de curățat sau aruncate, prezentând un risc pentru operator sau cei aflați în preajmă.
Verificați să nu existe cabluri electrice la locul de muncă, care ar putea fi prinse de piesele mobile ale mașinii. Deteriorarea cablurilor electrice poate provoca electrocutare, putând duce la accidente grave sau chiar mortale.
Asigurați-vă că nu se află în zona de lucru persoane sau animale. Dacă se apropie persoane în timpul lucrului, opriți imediat mașina și doar apoi avertizați oamenii în legătură cu pericolul
Verificați toate piesele mașinii de curățat înainte de a începe lucrul. În cazul în care detectați vreo deteriorare, nu începeți lucrul înainte de a elimina defectul sau de înlocuirea componentelor deteriorate cu altele noi. Asigurați-vă că orificiile de ventilare sunt libere. Dacă este necesar, curățați-le cu o unealtă moale sau o perie. Nu folosiți obiecte ascuțite și/sau metalice pentru a curăța orificiile de ventilație.
Verificați etanșeitatea conexiunilor cu șurub. Strângeți dacă este necesar.
Verificați dacă mânerele sunt curate, fără grăsimi sau alte impurități. Dacă este necesar, curățați-le cu o lavetă moale.
Trebuie să faceți pauze regulate în timpul lucrului pentru a evita oboseala și suprasolicitarea. Aceasta va permite un control mai bun asupra produsului și reduce riscul de accidente.
În timpul lucrului, mergeți de-a lungul rândurilor (XXVI). Rândurile trebuie să fie de lățime egală, ușor suprapuse, astfel încât să nu rămână spații între ele/ Fiți deosebit de atenți la schimbarea direcției.
Asigurați-vă că zona din jurul mașinii nu are obstacole înainte de a seta treapta de a începe virajul. Nu întoarceți mașina de curățat în apropiere de zidurile clădirilor, copaci sau alte obstacole fixe pentru a evita situații periculoase. Feriți mâinile, picioarele și hainele de componentele rotative ale mașinii!
La terminarea lucrului, opriți mașina de curățat, asigurați-vă că roțile și periile s-au oprit, lăsați toate componentele mașinii să se răcească, deconectați cablul bujiei și treceți la activitățile de întreținere.

Notă! În cazul în care un obiect străin lovește mașina de curățat în timpul lucrului, opriți imediat mașina, așteptați să se oprească roțile și periile, așteptați să se răcească mașina și deconectați bujia. Apoi verificați dacă s-au produs deteriorări ale mașinii. Dacă este vizibilă vreo deteriorare, este interzis să continuați lucrul înainte de înlăturarea deteriorării. Vibrația excesivă în timpul funcționării poate fi provocată de deteriorarea mașinii de curățat. În cazul acesta, trebuie să încetați lucrul, să deconectați cablul bujiei și să verificați produsul.

ÎNTREȚINEREA MAȘINII DE CURĂȚAT

În timpul perioadei de garanție, utilizatorul nu demonta mașina și nu poate instala sau înlocui elemente sau componente, deoarece aceasta duce la anularea garanției. Orice nereguli identificate în timpul verificării sau funcționării înseamnă că trebuie efectuată remedierea la centrul de service.

După ce ați terminat lucrul, curățați carcasa, fantele de ventilație, mânerul furnizor și apărătorile folosind aer comprimat (la presiune maximă de 0,3 MPa), o perie sau o lavetă uscată. Nu folosiți produse chimice sau agenți de curățare. Curățați sculele și mânerele cu o lavetă uscată și curată.

Verificării periodice
Trebuie efectuate verificări și întreținerea periodică a următoarelor ansambluri ale mașinii.

ATENȚIE! Toate operațiile de întreținere trebuie făcute când generatorul este oprit și comutatorul decuplat. După oprirea motorului, lăsați componentele motorului și mașinii să se răcească complet, apoi deconectați cablul bujiei.
ATENȚIE! În cazul în care o operațiune de service nu este descrisă mai jos, aceasta înseamnă mașina trebuie dusă la un centrul de service autorizat pentru întreținere.
ATENȚIE! Dacă se folosește un solvent pentru curățare, evitați contactul solventului cu pielea și ochii. Folosiți echipament de protecție personal.

Activități generale de întreținere
Produsul nu poate fi curățat cu jet de apă sau prin scufundare în apă.
Verificați uzura și deteriorarea periei. Dacă observați uzură excesivă sau deteriorare, înlocuiți peria cu una nouă. Înlocuiți întotdeauna periile cu unele originale, identice cu cele instalate la mașina de curățat din fabrică. Doar utilizarea de piese de schimb origine poate menține siguranța produsului. Periile mașinii de curățat trebuie înlocuite la fiecare doi ani sau după 50 de ore de utilizare. Demontarea periilor trebuie făcută în ordine inversă montării, descrisă în secțiunea de instrucțiuni „Asamblarea mașinii".

Verificarea nivelului de ulei
Deșurubați bușonul de alimentare cu ulei și scoateți indicatorul de nivel de ulei (XXVII).
Curățați și uscați indicatorul cu o lavetă curată.
Introduceți indicatorul la loc în orificiu dar nu îl rotiți. Apoi scoateți-l în verificarea nivelului de ulei nivelul de ulei indicat.
Dacă nivelul indicat este prea mic, trebuie completat cu ulei până la nivelul superior al indicatorului (caseta hașurată).
Înșurubați indicatorul în orificiul de umplere cu ulei.

Înlocuirea uleiului de motor
Uleiul de motor trebuie schimbat după primele 2 la 4 ore de funcționare. Fiecare schimb de ulei ulterior trebuie făcut la fiecare 25 de ore de funcționare.
Notă! Cel mai bine este să schimbați uleiul motorului imediat ce motorul s-a oprit complet. Atunci uleiul este cel mai fluid și va curge cel mai repede din angrenajul motorului.
Trebuie să aveți grijă la înlocuirea uleiului. Imediat ce motorul se oprește, uleiul este fierbinte și poate provoca arsuri. Fiecare rezervor de ulei are un orificiu de scurgere. Puneți sub orificiul de scurgere un vas cu capacitate mai mare decât cea a rezervorului de ulei. Deșurubați complet ventilul de scurgere (XXVIII) folosind o cheie. Lăsați uleiul să se scurgă în vas și apoi înșurubați la loc ventilul de scurgere folosind o cheie. Ștergeți bine resturile de ulei.
Completați cu ulei în conformitate cu procedura descrisă la secțiunea „Pregătirea pentru lucru".
Notă! Eliminați uleiul de motor uzat în conformitate cu regulamentele locale. Este interzis să deversați uleiul de motor în sistemul de canalizare.

Întreținerea filtrului de aer (XXIX) - la fiecare 25 ore de funcționare
Notă! Nu folosiți mașina fără un filtru de aer corect instalat sau cu un filtru de aer defect. În caz contrar, motorul cu combustie poate aspira impurități care ar fi reținute în mod normal de filtru. Impuritățile pot duce la disfuncții sau, în ultimă instanță, la deteriorarea mașinii.
Deblocați inelele de fixare și deschideți carcasa filtrului. Trageți afară filtrul și înlocuiți-l cu unul nou. Este posibil să folosiți bujia de tip T320 cu numărul de reper YT-855491. Instalați filtrul la loc și puneți capacul. Asigurați-vă că carcasa filtrului este închisă etanș și că toate inelele carcasei sunt la locul lor.

Întreținerea bujiei (XXX) - la fiecare 100 ore de funcționare
Deconectați cablul de la bujie Scoateți bujia folosind cheia de bujii. Folosiți o perie de sârmă pentru a curăța depunerile de carbon de pe electrozi (așa-numitele depuneri de combustie). Verificați distanța între electrozi trebuie să fie între 0.7 mm și 0.8 mm.
În cazul în care electrozii sunt arși sau corpul ceramic este spart, înlocuiți bujia cu una nouă. Este posibil să folosiți bujia de tip E7RTC cu numărul de reper YT-855488.
Înșurubați bujia. Conectați cablul la bujie

DEPOZITARE ȘI TRANSPORT

Notă! Goliți rezervorul de carburant întotdeauna înainte de depozitarea și transportul mașinii.
Puneți sub orificiul de scurgere un vas cu capacitate mai mare decât cea a rezervorului de ulei.
Folosiți o cheie ca să deșurubați bușonul de scurgere a carburantului (XXXI). După golirea mașinii de carburant, închideți ventilul de golire a rezervorului.
Curățați în conformitate cu instrucțiunile.

Depozitați într-un loc întunecos, uscat, ferit de îngheț și bine ventilat. Locul de depozitare trebuie să protejeze scula împotriva accesului copiilor. Produsul trebuie depozitat la o temperatură între 10°C și 30°C. Se recomandă ca produsul să fie depozitat în ambalajul original sau alt ambalaj care să îl protejeze împotriva prafului. Depozitați mașina în poziție verticală.

Transportați produsul ținându-l de mânere. Protejați produsul împotriva șocurilor și vibrațiilor puternice în timpul transportului. produsul împotriva alunecării sau răsturnării în timpul transportului.

CARACTERÍSTICAS DEL PRODUCTO

La barredora de gasolina se utiliza para el barrido mecánico y el mantenimiento de superficies exteriores endurecidas, como plazas, calzadas, aparcamientos, aceras y zonas domésticas. Gracias al motor de combustión y a la posibilidad de instalar accesorios adicionales, es posible eliminar rápida y eficazmente diversos tipos de suciedad. Un trabajo correcto, fiable y seguro de la máquina depende de su operación adecuada, por lo tanto:

Antes de empezar a usar la máquina lea todo el manual y guárdelo para futuras consultas.

El proveedor no se hace responsable de ningún daño o lesión que resulte del uso inadecuado de la máquina, del incumplimiento de las normas de seguridad y de las recomendaciones de este manual. La utilización de la máquina para fines distintos de aquellos para los que ha sido concebido anula también los derechos del usuario a la garantía del fabricante y la legal.

EQUIPAMIENTO

La barredora se suministra completa, pero requiere instalación antes de su primer uso.

ESPECIFICACIONES TÉCNICAS

Parámetro	Unidad de medida	Valor
Número de catálogo		YT-85600
Peso	[kg]	81
Capacidad del depósito de combustible	[l]	1,0
Capacidad del depósito de aceite	[l]	0,6
Tipo de aceite de motor		SAE 15W-40
Anchura de trabajo	[mm]	1000
Número de cilindros		1
Número de tiempos		4
Refrigeración		Con aire
Tipo de bujía		E7RTC
Tipo de filtro de aire		T320
Cilindrada del motor	[cm^3]	196
Potencia del motor	[kW]	3,5
Velocidad máxima del motor	[min^{-1}]	2800
Ruido		
presión acústica	[dB (A)]	80,9 ± 3,0
potencia L_{WA}	[dB (A)]	94,41 ± 3,0
Nivel de vibración	[m/s^2]	4,646 ± 1,5

INSTRUCCIONES DE SEGURIDAD

¡IMPORTANTE!
LEA ATENTAMENTE ESTE MANUAL DE INSTRUCCIONES ANTES DE UTILIZAR EL PRODUCTO
GUÁRDELO PARA FUTURAS CONSULTAS

Instrucciones
Lea el manual de instrucciones cuidadosamente. Familiarícese con los controles y el uso correcto de la máquina. Si la máquina se cede a otra persona, debe incluirse el manual de instrucciones. La máquina debe utilizarse siempre de acuerdo con las instrucciones del manual.
La barredora está diseñada para limpiar superficies exteriores endurecidas como hormigón, asfalto, adoquines, en aparcamientos, aceras, calzadas y otras superficies domésticas endurecidas. La barredora se utiliza para eliminar el polvo, la arena, la suciedad fina y la nieve fresca de las superficies endurecidas. La máquina no puede utilizarse para retirar residuos gruesos como escombros, grava y piedras. Está prohibido utilizar la barredora para fines distintos de los previstos. Recuerde que el operador o el usuario son responsables de los accidentes o peligros para otras personas o el medio ambiente.
No permita que niños o personas no familiarizadas con el manual de instrucciones de la máquina la operen.
Nunca trabaje con la máquina cuando haya otras personas alrededor, especialmente niños o mascotas. Antes de empezar a trabajar, delimite una zona de seguridad inaccesible para las personas ajenas y las mascotas. Debe mantenerse un espacio con un radio de al menos cinco metros desde la máquina en funcionamiento.

Preparación

Lleve siempre calzado resistente y pantalones largos cuando trabaje, y no lo haga con los pies descalzos o en sandalias.
Durante el trabajo deben utilizarse equipos de protección personal, como gafas de seguridad y protectores auditivos. El uso de equipos de protección individual como máscaras antipolvo, zapatos de seguridad, cascos y protectores auditivos reduce el riesgo de lesiones corporales graves.
Mantenga el pelo, la ropa y los guantes de trabajo alejados de las piezas móviles de la máquina. La ropa suelta, las joyas o el pelo largo pueden engancharse en las piezas móviles de la máquina y quedar atrapados, lo que puede causar lesiones graves.
Evite llevar la ropa dañada que sea demasiado holgada o que tenga correas o cintas que cuelguen de ella. Las partes sueltas de la ropa pueden quedar atrapadas por las partes móviles de la máquina, lo que puede causar lesiones.
Compruebe cuidadosamente la zona en la que va a trabajar la máquina y retire piedras, ramas, cables, huesos, juguetes y otros objetos extraños. Los objetos atrapados pueden causar daños a la máquina y pueden ser expulsados a alta velocidad, lo que supone un peligro para el operador y el medio ambiente.
Antes de encender la máquina, retire las llaves y otras herramientas que se utilizaron para ajustarla. Si se deja una llave en las piezas giratorias de la máquina, pueden producirse lesiones graves.
Compruebe siempre que los cepillos, los tornillos de fijación y las protecciones no estén desgastados ni dañados antes del uso. Sustituya los cepillos, tornillos y protecciones desgastados antes de empezar a trabajar. También compruebe que las conexiones de los tornillos no se hayan aflojado. Apriete los tornillos sueltos.

Uso de la barredora

No trabaje cansado o bajo los efectos de las drogas o el alcohol. Incluso un momento de falta de atención mientras se trabaja puede provocar lesiones corporales graves.
¡ADVERTENCIA! No utilice la máquina en interiores ni en espacios reducidos donde puedan acumularse vapores de monóxido de carbono peligroso. Los humos y vapores del combustible son tóxicos. Envenenarse con ellos puede provocar accidentes y causar lesiones graves o incluso la muerte.
No utilice nunca la máquina en una atmósfera explosiva en presencia de líquidos, gases o polvos inflamables.
Trabaje solo a la luz del día o con buena iluminación artificial.
No utilice la máquina cuando exista riesgo de caída de rayos.
No trabaje bajo la lluvia.
No utilice la máquina sobre superficies mojadas, resbaladizas o heladas.
No trabaje sobre superficies con baches o desniveladas.
Asegúrese de que sus pies estén siempre firmemente apoyados en la pendiente.
Mantenga el equilibrio. Mantenga una postura correcta en todo momento. Esto permitirá un control más fácil de la máquina en caso de situaciones inesperadas durante el funcionamiento.
Tenga especial cuidado al cambiar de dirección en la pendiente. No trabaje en pendientes demasiado inclinadas. Cuando trabaje en pendientes, muévase a través de la pendiente, nunca hacia arriba o hacia abajo.
No apunte el cepillo hacia personas o animales.
No utilice nunca la barredora cerca de coches, vallas, cristales de ventanas sin ajustar correctamente la dirección del cepillo.
Preste especial atención al dar marcha atrás o tirar de la máquina hacia atrás. Mantenga los pies y las manos alejados de las piezas giratorias.
No utilice la barredora con protecciones y carcasas dañadas o sin instalar. Si las protecciones o las carcasas están dañadas, deben sustituirse por otras nuevas sin defectos antes de empezar a trabajar.
La barredora no debe utilizarse para transportar pasajeros.
La máquina no es adecuada para trabajar en tejados.
Arranque el motor según el manual de instrucciones, asegúrese de que los pies estén alejados del cepillo de la máquina.
No mantenga las manos ni los pies cerca de las piezas giratorias.
No levante ni transporte la unidad con el motor en marcha.
Pare el motor de la barredora y asegúrese de que todas las piezas móviles se hayan detenido:
- cada vez que se aleje de la unidad,
- antes de limpiar, revisar, sustituir accesorios o reparar la máquina,
- después de ser golpeado por un objeto extraño. Compruebe si la barredora está dañada y repárela si es necesario antes de volver a ponerla en marcha.
- antes del transporte hacia y desde el lugar de trabajo,
- si la máquina empieza a vibrar excesivamente (compruebe inmediatamente).

¡ATENCIÓN! Después de apagar el motor, el cepillo sigue girando durante algún tiempo. Espere a que se detengan las partes móviles de la máquina.
Si la máquina empieza a vibrar excesivamente (compruebe inmediatamente):
- compruebe si hay daños,
- sustituya o repare cualquier pieza defectuosa,
- compruebe y apriete las piezas sueltas.

Mantenimiento y almacenamiento
¡Advertencia! Desconecte la bujía antes de ajustar, cambiar accesorios o guardar la máquina. Esto evitará el encendido accidental de la máquina.
Mantenga todas las tuercas, tornillos y pernos en buenas condiciones para asegurar una operación segura.
No almacene la barredora con combustible en el depósito.
Compruebe con frecuencia si el contenedor de residuos está desgastado o dañado.
Reemplace las piezas desgastadas o dañadas por razones de seguridad.
Tenga cuidado al ajustar la máquina para evitar pillarse los dedos entre las partes móviles y fijas de la máquina.
No desconecte ni modifique los protectores ni los componentes de seguridad de la máquina. El funcionamiento incorrecto de los protectores y los componentes de seguridad de la máquina puede provocar accidentes.
Utilice solo piezas de repuesto y equipos originales. El uso de equipos inadecuados puede provocar daños en la máquina y/o lesiones graves.
Asegúrese de utilizar el tipo correcto de accesorios.

INSTRUCCIONES ADICIONALES DE SEGURIDAD PARA BARREDORAS

Combustible recomendado, gasolina sin plomo E10, con un índice de octano mínimo de 95.
Use combustible y aceite libres de todos los contaminantes y previstos para motores de cuatro tiempos. Se recomienda utilizar productos de alta calidad. Esto prolongará la vida útil del motor.
Compruebe regularmente el nivel de aceite del motor. El funcionamiento de la barredora con un nivel de aceite demasiado bajo o sin aceite puede provocar daños e incluso un incendio.
Asegúrese de que la barredora esté correctamente montada antes de empezar a trabajar.
No exponga la máquina a la humedad. No utilice la barredora cuando llueva o haya riesgo de rayos. No utilice la máquina en entorno húmedo y mojado.
Antes de usar la máquina, se recomienda pedirle a su distribuidor o especialista que demuestre cómo usarla de manera segura y eficiente.
No modifique la máquina de ninguna manera. No deben utilizarse piezas de recambio no originales.
Empiece a trabajar siempre con ropa de trabajo, guantes, calzado completo y gafas de seguridad para protegerse de los riesgos mecánicos.
Si durante el funcionamiento, el comportamiento de la máquina parece sospechoso (aumento de la vibración, el ruido, el olor, etc.), apáguela inmediatamente y entréguela al centro de reparación.
Realice un mantenimiento regular de la máquina y manténgala limpia.
Utilice únicamente piezas de repuesto originales para las reparaciones y el mantenimiento.
Los orificios de ventilación del motor deben estar siempre despejados y limpios.
No arranque la barredora en espacios cerrados o salas sin ventilación. **Los gases de escape contienen sustancias nocivas para la salud y no deben inhalarse.**
El sistema de alimentación de combustible debe comprobarse periódicamente. Si observa fugas, entregue la unidad para su reparación en un centro de servicio autorizado del fabricante.
Espere hasta que el motor haya alcanzado su régimen nominal antes de trabajar.
¡No permita que el combustible se agote mientras el motor está en marcha!
No cubra las bocas de entrada y salida de ventilación, incluso cuando la máquina no esté en marcha.
Antes de transportar y almacenar la máquina durante un tiempo prolongado, es imprescindible vaciar el depósito de combustible.
No toque las superficies del motor que se calientan durante la operación, esto puede causar quemaduras.
¡ATENCIÓN! ¡El combustible es altamente inflamable! No llene el depósito de combustible con la máquina en funcionamiento. No reposte cerca de una llama abierta. No derrame combustible. En caso de derrame de combustible, seque bien el combustible derramado antes de arrancar la máquina. Apriete bien el tapón del depósito de combustible.
Si deja la máquina desatendida, apague el motor y espere a que los cepillos dejen de girar.
No modifique en modo alguno el motor u otros mecanismos de la barredora.
No utilice la barredora sin que el filtro de aire esté correctamente colocado.
No utilice la máquina si las protecciones no están colocadas.
¡No toque el cepillo giratorio!

INSTRUCCIONES DE SEGURIDAD PARA EL QUITANIEVES

El quitanieves se utiliza para retirar la nieve fresca de superficies pavimentadas como hormigón, asfalto y adoquines.
No trabaje sobre superficies heladas, especialmente en pendientes heladas.
No trabaje sobre superficies con baches o desniveladas.
Extreme las precauciones cuando trabaje sobre superficies cubiertas de nieve para evitar resbalones y caídas.
Antes de montar o desmontar accesorios, apague el motor, espere a que se detengan las piezas móviles, espere a que se enfríen completamente todos los componentes de la máquina y desconecte el cable de la bujía.
Antes de empezar a trabajar, asegúrese de que las uniones atornilladas no se hayan aflojado. Apriete los tornillos sueltos.

INSTRUCCIONES DE SEGURIDAD PARA LA CAJA DE RECOGIDA

La caja de recogida sirve de cesta para recoger la suciedad fina, el polvo y la arena de superficies pavimentadas como hormigón, asfalto y adoquines.
La caja de recogida no debe utilizarse para recoger residuos gruesos como escombros, grava y piedras.
No trabaje sobre superficies con baches o desniveladas.
Debe vaciarse con regularidad. No permita que la caja de recogida rebose. El llenado excesivo de la caja de recogida puede provocar la obstrucción de los cepillos y dañar la máquina.
Transporte la caja de recogida hasta el punto de vaciado sobre ruedas de transporte.
Antes de montar o desmontar la caja de recogida, apague el motor, espere a que se detengan las piezas móviles, espere a que se enfríen completamente todos los componentes de la máquina y desconecte el cable de la bujía.
Antes de empezar a trabajar, asegúrese de que las uniones atornilladas no se hayan aflojado. Apriete los tornillos sueltos.

MONTAJE DE LA BARREDORA

Preparación del montaje
El producto debe ser retirado de su embalaje y los componentes del embalaje deben ser eliminados. Se recomienda conservar el embalaje que pueda ser útil durante el transporte o el almacenamiento del producto.
Compruebe que ninguna parte del producto haya sido dañada durante el transporte, cualquier daño observado, como grietas o deformaciones, descalificará el producto para su uso posterior hasta que sea reparado o se sustituyan las partes dañadas.
Se recomienda que todas las piezas se coloquen sobre una superficie plana, dura y limpia.
Utilice equipo de protección personal, como guantes protectores, protección ocular y ropa protectora durante la instalación.
Antes de montar la máquina y los accesorios, apague la máquina y deje que el motor y sus componentes se enfríen completamente, luego desconecte el cable de la bujía.

Montaje de la máquina
Monte primero la empuñadura. La empuñadura está situada en el centro de la máquina. Desenrosque las tuercas de fijación, coloque la empuñadura en el elemento de fijación y fíjela a la máquina con las tuercas (II). Asegúrese de que las tuercas que fijan la empuñadura estén bien apretadas.
Fije la palanca de cambio de dirección del cepillo a la protección de cepillo. Para ello, desenrosque la tuerca de la fijación. Pase la palanca por la abrazadera que bloquea su posición, colóquela en el elemento de fijación de forma que el muelle quede debajo de la palanca y, a continuación, instálela utilizando la tuerca (III). Monte la palanca de cambios en el elemento de fijación situado en la parte trasera de la máquina utilizando los tornillos y las tuercas de fijación (IV). El cepillo de la barredora consta de dos componentes. El cepillo debe asentarse en el eje a cada lado de la barredora y luego fijarse al eje con arandelas y tuercas como se muestra en la figura (V). Asegúrese de que las lengüetas de accionamiento del cepillo coincidan con las muescas de la parte interior de ambos componentes del cepillo. Asegúrese de que las tuercas que fijan el cepillo al eje en cada lado estén bien apretadas. Fije las protecciones auxiliares a la protección de cepillo utilizando los tornillos y tuercas de fijación (VI). En la parte interior de los elementos del cepillo hay un soporte para accesorios en el que se debe insertar el manguito y, a continuación, fijarlo en el soporte con un tornillo y una tuerca de fijación (VII). Una máquina correctamente ensamblada debe parecerse a la de la figura (I).

Instrucciones de montaje de accesorios (disponibles por separado)

Caja de recogida YATO YT-85605
Instale el asa de transporte en la caja de recogida. Introduzca los ganchos inferiores del asa de transporte en los elementos de fijación y luego en los ganchos (VIII). Monte la primera parte del soporte de fijación de la caja de recogida en la barredora con tornillos y tuercas (IX) en los orificios de la parte superior de la carcasa de la caja de recogida. Una caja de recogida correctamente montada debe parecerse a la de la figura (X). Introduzca la segunda parte del soporte de fijación de la caja de recogida en el soporte de accesorios situado en la parte delantera de la barredora y, a continuación, conecte la caja de recogida a la barredora uniendo las dos partes del soporte de fijación (XI).

Quitanieves YATO YT-85606
Monte los soportes de fijación del quitanieves en la barredora y las ruedas de transporte en el quitanieves con tuercas y tornillos. Asegúrese de que todos los tornillos estén bien apretados. Un quitanieves correctamente montado debe parecerse al de la figura (XII). Conecte el quitanieves a la barredora colocando los soportes de fijación del quitanieves en los soportes de accesorios de la barredora (XIII).

FUNCIONAMIENTO DE LA BARREDORA

Preparación para la operación
Antes de empezar a trabajar, compruebe que la máquina no presenta daños, que está correctamente montada y que todos los componentes de seguridad están correctamente fijados. Si se comprueba que la máquina está incompleta o dañada, ¡está pro-

hibido seguir trabajando con ella!
Despeje la zona de trabajo de todas las piedras visibles, raíces, cables, juguetes y otros obstáculos que puedan ser recogidos por los cepillos de la máquina y lanzados en otra dirección. Debe prestarse especial atención a los cables eléctricos para garantizar que no entren en la zona de trabajo. Dejar cables eléctricos en la zona de trabajo puede dañarlos y provocar descargas eléctricas e incluso la muerte.

¡ATENCIÓN! El motor contiene solo la cantidad de aceite necesaria para su mantenimiento. Antes de la primera puesta en marcha, el aceite debe llenarse hasta el nivel requerido.
En la fábrica, solo hay una pequeña cantidad de aceite en el motor para protegerlo durante el transporte y el almacenamiento. Debe prepararse un aceite diseñado para motores de cuatro cilindros de la clase de viscosidad SAE 15W40.
Antes de llenar con aceite, coloque la máquina sobre una superficie plana, desenrosque la tapa del depósito de aceite y seque la varilla de nivel de aceite fijada a ella. Llene el depósito de aceite. Al llenar, es aconsejable utilizar un embudo o vertedor para evitar derramar aceite. En caso de derrame de aceite, limpie bien los residuos antes de arrancar el motor. Compruebe que el nivel de aceite es correcto. Para ello, introduzca la varilla en el orificio de llenado y enrosque la tapa del depósito. A continuación, desenrósquelo y compruebe el nivel de aceite en la varilla. El nivel de aceite debe estar entre el máximo y el mínimo de la varilla (XXVII). Después de asegurarse de que el nivel de aceite sea correcto, cierre el orificio de llenado con un tapón.
¡Atención! El nivel de aceite debe comprobarse antes de cada uso.
Una vez llenado el aceite, debe reponerse el combustible. El combustible es gasolina sin plomo con un índice de octano mínimo de 95. Para repostar, desenrosque la tapa del depósito de combustible (XXV) y vierta combustible en el depósito. Al verter combustible, es aconsejable utilizar un vertedor o un embudo para reducir el riesgo de derrame de combustible. En caso de derrame de combustible, los residuos deben limpiarse a fondo. Espere a que los vapores se hayan evaporado completamente y realice la puesta en marcha en un lugar distinto al del vertido de combustible. Una vez vertido el combustible, el orificio de llenado del depósito debe cerrarse con una tapa.
Las ruedas traseras de la barredora son neumáticas. La presión recomendada para los neumáticos es de 20 PSI / 1,38 BAR. Infle los neumáticos antes de empezar a trabajar. No supere la presión recomendada para los neumáticos. Compruebe la presión de los neumáticos antes de empezar a trabajar. Los neumáticos deben inflarse siempre a un nivel de presión uniforme. Una presión incorrecta o irregular de los neumáticos puede provocar situaciones peligrosas, como el vuelco lateral de la máquina.

Ajuste de la altura de la empuñadura (XIV)
¡ATENCIÓN! Apague el motor de la barredora antes de ajustar la altura del cepillo.
Para ajustar la altura de la empuñadura, tire hacia atrás de la palanca de ajuste de la altura de la empuñadura, ajuste la altura deseada de la empuñadura y, a continuación, bloquee la posición de la empuñadura moviéndola hacia delante. Asegúrese de que la empuñadura esté bien bloqueada y no cambie de posición durante el funcionamiento.

Ajuste de la altura del cepillo
¡ATENCIÓN! Apague el motor de la barredora antes de ajustar la altura del cepillo.
Antes de utilizar la barredora, compruebe que el cepillo está a la distancia correcta de la superficie de trabajo. El cepillo puede cambiar de diámetro debido al desgaste. En este caso, puede ser necesario ajustar la altura del cepillo para establecer la distancia correcta con respecto a la superficie de trabajo. Para ello, desenrosque el botón de bloqueo de la altura del cepillo y, a continuación, ajuste la altura correcta del cepillo mediante la palanca de ajuste de la altura (XV). Una vez finalizado el ajuste, apriete con firmeza y seguridad el pomo de bloqueo de la altura del cepillo. Asegúrese de que la palanca de ajuste de la altura del cepillo esté correctamente bloqueada y no cambie de posición durante el funcionamiento.

Ajuste de la dirección del cepillo
¡ATENCIÓN! Apague el motor antes de ajustar la dirección del cepillo.
Es posible cambiar la dirección del cepillo un máximo de 25 grados en cada dirección. Para ello, levante la palanca de cambio de dirección del cepillo, gire el cepillo y, a continuación, suelte la palanca para que se bloquee en una de las cinco posiciones posibles (XVI).

Arranque y parada de la máquina
Coloque la barredora en el lugar donde empezará el trabajo. Asegúrese de que la palanca de accionamiento del cepillo y la palanca de accionamiento de las ruedas estén en la posición superior. Solo esta posición garantizará que el cepillo y las ruedas no giren en cuanto se ponga en marcha el motor.
Si el motor está frío, apriete 3 veces la bomba de combustible (XVII).
Empuje la palanca del acelerador completamente hacia delante hasta la posición marcada por el símbolo de aspiración (XVIII).
Tire del cable de arranque suavemente hasta que se sienta la resistencia causada por la compresión del motor, luego tire de él con un movimiento enérgico y firme (XIX). Después de unos cuantos tirones, el motor debería arrancar.
Una vez arrancado el motor, no se debe soltar la empuñadura de la cuerda de arranque de la mano, sino llevarla a la posición inferior.
A medida que se calienta el motor, mueva la palanca del acelerador a la posición de funcionamiento, entre los símbolos liebre - velocidad más rápida y tortuga - velocidad más lenta. Deje que el motor funcione suavemente después de cambiar la posición de

la palanca del acelerador. La velocidad de retorno de la palanca del acelerador depende de las condiciones climáticas en las que se arranca el motor. Cuanto más baja sea la temperatura ambiente, más lento será el retorno.

Utilice la palanca de cambios para fijar el sentido de la marcha. Es posible ajustar tres marchas adelante o una marcha atrás.
¡ATENCIÓN! El cambio de marchas con la barredora en marcha solo debe efectuarse cuando las ruedas y el cepillo se hayan detenido por completo. Para ello, suelte la presión sobre la palanca de accionamiento de la rueda y el cepillo. Asegúrese de que ambas palancas hayan vuelto a la posición superior. Espere a que las ruedas y los cepillos se detengan, cambie de marcha y continúe.

Para ello, empuje ligeramente las palancas de cambio hacia delante, desplace la palanca hacia la derecha o hacia la izquierda hasta la posición marcada con 1, 2, 3 - marcha adelante o R1 - marcha atrás y, a continuación, suelte la presión sobre la palanca para que se bloquee en la posición seleccionada (XX).
¡ATENCIÓN! Asegúrese de que la zona alrededor de la máquina esté libre de obstáculos antes de poner la marcha atrás y empezar a girar. No gire la barredora cerca de paredes de edificios, árboles u otros obstáculos fijos para evitar situaciones peligrosas. ¡Mantenga las manos, los pies y la ropa alejados de la máquina!
Utilice la palanca de ajuste de la velocidad del cepillo para ajustar la velocidad del cepillo. Para desbloquear la palanca de control de velocidad, mantenga pulsado el botón de bloqueo de la palanca. Si mueve la palanca hacia el símbolo de la liebre, la velocidad del cepillo será mayor, mientras que si la mueve hacia el símbolo de la tortuga, la velocidad del cepillo será menor (XXI). Una vez realizado el ajuste, suelte la presión sobre el botón de bloqueo.
Para poner en marcha el accionamiento del cepillo, tire de la palanca de accionamiento del cepillo contra la empuñadura (XXII). La palanca no tiene la opción de bloquearla en la posición inferior. Debe mantenerse en su sitio durante todo el trabajo.
Para poner en marcha el accionamiento de las ruedas, tire de la palanca de accionamiento de las ruedas contra la empuñadura (XXIII). La palanca no tiene la opción de bloquearla en la posición inferior. Debe mantenerse en su sitio durante todo el trabajo.
¡Advertencia! Está prohibido bloquear la palanca de accionamiento de las ruedas o la palanca de accionamiento de los cepillos en la posición inferior. Si esto ocurre, el accionamiento de las ruedas y/o el accionamiento de los cepillos se activarán al arrancar el motor, lo que puede provocar situaciones incontroladas y causar lesiones graves.

La parada de la máquina debe realizarse de la siguiente manera. Suelte la presión sobre la palanca de accionamiento del cepillo y la palanca de accionamiento de la rueda y deje que ambas palancas vuelvan a la posición superior. Compruebe que los cepillos y las ruedas se han detenido. Mueva la palanca del acelerador a la posición O, lo que detendrá el motor (XXIV). **¡Advertencia!** El motor y el sistema de escape se calientan durante el funcionamiento. Tenga cuidado de no quemarse.

Repostaje de combustible
¡El combustible es altamente inflamable! Deben observarse todas las precauciones de seguridad relativas a la manipulación del combustible. No llene el depósito de combustible con la máquina en funcionamiento. No reposte cerca de una llama abierta. No está permitido fumar en la zona de repostaje. No derrame combustible. En caso de derrame de combustible, seque bien el combustible derramado antes de arrancar la máquina. Apriete bien el tapón del depósito de combustible. Almacene el combustible en recipientes homologados y bien cerrados, lejos de fuentes de calor y del alcance de los niños.

Pare el motor según el procedimiento descrito anteriormente.
Deje que el motor se enfríe.
El combustible es gasolina sin plomo con un índice de octano mínimo de 95. Para repostar, desenrosque la tapa del depósito de combustible (XXV) y vierta combustible en el depósito. Al verter combustible, es aconsejable utilizar un vertedor o un embudo para reducir el riesgo de derrame de combustible. En caso de derrame de combustible, los residuos deben limpiarse a fondo. Espere a que los vapores se hayan evaporado completamente y realice la puesta en marcha en un lugar distinto al del vertido de combustible. Una vez vertido el combustible, el orificio de llenado del depósito debe cerrarse con una tapa.
Vuelva a arrancar el motor según el procedimiento descrito en *«Arranque y parada de la máquina»*.

Trabajo con la barredora
Antes de empezar a trabajar, prepare la zona que va a limpiar. Compruebe que el área de trabajo no contenga ningún obstáculo que pueda dañar la máquina o ser expulsado por el cepillo y suponer un peligro para el operador o las personas ajenas.
Compruebe que no hay cables eléctricos en la zona de trabajo que puedan quedar atrapados por las piezas móviles de la máquina. Los daños del cable eléctrico presentan un riesgo de descarga eléctrica, que puede provocar lesiones graves o la muerte. Asegúrese de que no haya personas ajenas o mascotas en el área de trabajo. Si tales personas aparecen durante la operación, detenga la máquina inmediatamente y solo entonces advierta a la gente del peligro.
Revise todos los componentes de la barredora antes de empezar a trabajar. Si se observan daños, no comience a trabajar antes de eliminar el daño o sustituir las piezas dañadas por otras nuevas. Revise que las aberturas de ventilación estén despejadas. Si es necesario, límpielas con un cepillo suave o un pincel. No utilice objetos afilados o metálicos, especialmente de metal, para limpiar las aberturas de ventilación de la máquina.
Revise las conexiones atornilladas para ver si hay conexiones sueltas. Apriételos si es necesario.

Compruebe que los mangos estén limpios, libres de grasa y otras contaminaciones. Si es necesario, limpie con un paño suave.
Tome descansos regulares durante el trabajo para evitar la fatiga y el exceso de trabajo. Esto permitirá un mejor control del producto y reducirá el riesgo de accidentes.
Durante el trabajo con la máquina, muévase por las filas (XXVI). Las filas deben mantenerse iguales en ancho, ligeramente superpuestas para no dejar ningún espacio. Se debe tener especial cuidado al cambiar la dirección.
Asegúrese de que el área alrededor de la máquina esté libre de obstrucciones antes de girar. No gire la barredora cerca de paredes de edificios, árboles u otros obstáculos fijos para evitar situaciones peligrosas. ¡Mantenga las manos, los pies y la ropa alejados de la máquina!
Una vez finalizado el trabajo, apague la barredora, asegúrese de que las ruedas y los cepillos se hayan detenido, deje que se enfríen todos los componentes de la máquina, desconecte el cable de la bujía y proceda al mantenimiento.

¡Atención! Si un objeto extraño golpea la barredora durante la operación, Apague inmediatamente la máquina, asegúrese de que las ruedas y los cepillos se hayan detenido, deje que se enfríen todos los componentes de la máquina y desconecte el cable de la bujía. Entonces compruebe que la máquina no esté dañada. Si se detecta un daño, está prohibido seguir trabajando antes de eliminar el daño. La vibración excesiva durante el funcionamiento puede ser causada por los daños de la barredora. Deje de funcionar, desconecte la bujía de encendido y compruebe el producto.

MANTENIMIENTO DE LA BARREDORA

Durante el período de garantía, el usuario no está autorizado a desmontar la máquina ni a sustituir ningún subconjunto o componente, menos los citados, ya que esto provocará la pérdida de los derechos de garantía. Cualquier irregularidad observada durante la inspección o el funcionamiento indica la necesidad de reparación en un punto de servicio.

Una vez finalizados los trabajos, la carcasa, las ranuras de ventilación, los interruptores, la empuñadura auxiliar, las protecciones y los accesorios se limpiarán, por ejemplo, con un chorro de aire (presión no superior a 0,3 MPa), un cepillo o un paño seco sin utilizar productos químicos ni líquidos de limpieza. Limpie las herramientas y los mangos con un paño limpio y seco.

Revisiones periódicas
Se deben llevar a cabo revisiones periódicas y operaciones de mantenimiento de los siguientes subconjuntos de la máquina.

¡ATENCIÓN! Todas las operaciones de mantenimiento deben realizarse con la máquina desconectada y parada. Después de apagar el motor, deje que el motor y los componentes de la máquina se enfríen completamente y, a continuación, desconecte el cable de la bujía.
¡ATENCIÓN! Si una operación de servicio no se describe a continuación, esto significa que para realizarla, debe entregar la máquina a un punto de servicio especializado.
¡ATENCIÓN! Si se utiliza disolvente para la limpieza, evite el contacto del disolvente con la piel y los ojos. Use equipo de protección individual.

Mantenimiento general
El producto no puede limpiarse con un chorro de agua o por inmersión en agua.
Compruebe el desgaste y los daños del cepillo. Si se observa un desgaste o daño excesivo, reemplace el cepillo por uno nuevo. Cambie siempre los cepillos por los originales, idénticos a los que vienen de fábrica en la barredora. Solo el uso de piezas de repuesto originales puede mantener la seguridad del producto. Los cepillos de la barredora debe reemplazarse cada dos años o 50 horas de trabajo. El desmontaje de los cepillos debe realizarse en orden inverso al montaje descrito en el apartado de las instrucciones *«Montaje de la máquina»*.

Comprobación del nivel de aceite
Desenrosque el tapón de la boca de llenado y retire el indicador del nivel de aceite (XXVII).
Limpie y seque el indicador con un paño limpio.
Inserte el indicador en la boca de llenado, pero no lo gire. A continuación, retírelo y observe el nivel de aceite indicado.
Si el nivel indicado es demasiado bajo, el aceite debe reponerse hasta el nivel superior del indicador (recuadro con rayas).
Enrosque el indicador en el depósito de aceite.

Cambio de aceite de motor
El aceite del motor debe cambiarse después de las primeras 2 a 4 horas de funcionamiento. Cada cambio de aceite posterior debe realizarse cada 25 horas de funcionamiento.
¡Atención! Lo mejor es cambiar el aceite de motor tan pronto como el motor se haya detenido. Entonces el aceite es el más fino y saldrá de la caja de engranajes del motor lo más rápido posible.
Se debe tener cuidado al cambiar el aceite. En cuanto el motor se para, el aceite está caliente y puede provocar quemaduras. El depósito de aceite está equipado con una boca de descarga. Coloque un recipiente con una capacidad mayor que la del depósito de aceite debajo de la boca de descarga. Desenrosque completamente la válvula de descarga (XXVIII) con una llave. Deje que el

aceite fluya hacia el depósito y luego enrosque la válvula de descarga con una llave. Elimine los restos de aceite.
Rellene con aceite según el procedimiento descrito en el apartado: «Preparación para la operación».
¡Atención! Deseche el aceite de motor usado de acuerdo con las regulaciones locales. Está prohibido eliminar aceite de motor en el sistema de alcantarillado.

Mantenimiento del filtro de aire (XXIX): cada 25 horas de funcionamiento
¡Atención! No opere la máquina sin un filtro de aire correctamente instalado o con un filtro de aire defectuoso. De lo contrario, el motor de combustión interna puede arrastrar impurezas que normalmente quedarían atrapadas por el filtro. Las impurezas pueden provocar averías o incluso daños en el motor.
Desbloquee los cierres de fijación y abra la carcasa del filtro. Retire el filtro y sustitúyalo por uno nuevo. Es posible utilizar un filtro de tipo T320 con el número de pieza YT-855491. Coloque el filtro en su sitio y cierre la tapa del filtro. Asegúrese de que la carcasa del filtro esté bien cerrada y que todos los cierres de la carcasa estén en su sitio.

Mantenimiento de la bujía de encendido (XXX): cada 100 horas de funcionamiento
Desconecte el cable de la bujía. Desmonte la bujía con una llave para bujías. Utilice un cepillo de alambre para limpiar los electrodos de los depósitos de carbono. Compruebe la distancia entre los electrodos - debe ser de 0,7 mm a 0,8 mm.
Si los electrodos están quemados o la cubierta de cerámica está rota, reemplace la bujía con una nueva. Es posible utilizar la bujía tipo E7RTC con el número de pieza YT-855488.
Atornille la bujía. Conecte el cable a la bujía.

ALMACENAMIENTO Y TRANSPORTE DEL PRODUCTO

¡Atención! Vacíe siempre el depósito de combustible antes de almacenarlo o transportarlo.
Coloque un recipiente con una capacidad mayor que la del depósito de combustible debajo de la boca de descarga.
Desenrosque la válvula de purga de combustible (XXXI) con una llave. Después de vaciar la máquina de combustible, cierre la válvula de drenaje de combustible.
Haga la limpieza de acuerdo con las instrucciones.

Almacene el producto en lugares oscuros, secos, sin heladas y bien ventilados. El área de almacenamiento debe estar protegida contra el acceso de los niños. El producto debe almacenarse a una temperatura entre 10 y 30 ºC. Se recomienda que el producto se almacene en su embalaje original o en otro embalaje que lo proteja del polvo. Almacene el producto en posición vertical.

Transporte el producto llevándolo por las asas. Proteja el producto de los impactos y las fuertes vibraciones durante el transporte. Asegure el producto para que no se resbale o vuelque durante el transporte.

CARACTÉRISTIQUES DU PRODUIT

La balayeuse à essence est utilisée pour le balayage mécanique et l'entretien des surfaces extérieures durcies telles que les places, les allées, les parkings, les trottoirs et les zones d'arrière-cour. Grâce au moteur à combustion et à la possibilité de monter des accessoires supplémentaires, il est possible d'éliminer rapidement et efficacement différents types de saletés. Pour que la machine fonctionne bien, de manière fiable et sûre, il convient de l'utiliser correctement, c'est pourquoi il faut :

Lisez l'intégralité du manuel et conservez-le avant d'utiliser la machine.

Le fournisseur ne peut être tenu responsable des dommages ou des blessures résultant de l'utilisation de la machine non conforme à l'usage prévu, du non-respect des consignes de sécurité et des recommandations de ce manuel. L'utilisation de la machine à des fins autres que celles auxquelles il était destiné annulera également la garantie de l'utilisateur et de ses droits en vertu du contrat.

ÉQUIPEMENT

La balayeuse est livrée complète, mais doit être assemblé avant la première utilisation.

CARACTÉRISTIQUES TECHNIQUES

Paramètre	Unité de mesure	Valeur
Référence catalogue		YT-85600
Poids	[kg]	81
Capacité du réservoir de carburant	[l]	1,0
Capacité du réservoir d'huile	[l]	0,6
Type d'huile moteur		SAE 15W-40
Largeur de travail	[mm]	1000
Nombre de cylindres		1
Nombre de temps		4
Refroidissement		Par air
Type de bougie d'allumage		E7RTC
Type de filtre à air		T320
Cylindrée du moteur	[cm^3]	196
Puissance du moteur	[kW]	3,5
Vitesse maximale du moteur	[min^{-1}]	2800
Bruit		
pression sonore	[dB (A)]	80,9 ± 3,0
puissance L_{WA}	[dB (A)]	94,41 ± 3,0
Niveau de vibrations	[m/s^2]	4,646 ± 1,5

CONSIGNES DE SÉCURITÉ

IMPORTANT !
VEUILLEZ LIRE ATTENTIVEMENT CES INSTRUCTIONS AVANT DE LES UTILISER
CONSERVEZ-LE POUR UNE UTILISATION ULTÉRIEURE

Instructions
Lisez attentivement les instructions. Familiarisez-vous avec les systèmes de commande et l'utilisation correcte de la machine. Si la machine est transmise à une autre personne, le manuel d'utilisation doit être inclus. La machine doit toujours être utilisée conformément aux instructions contenues dans le manuel d'utilisation.
La balayeuse est conçue pour nettoyer les surfaces extérieures durcies telles que le béton, l'asphalte, les pavés, les parkings, les trottoirs, les allées et autres zones d'arrière-cour durcies. La balayeuse est utilisée pour enlever la poussière, le sable, la saleté fine et la neige fraîche des surfaces pavées. La machine ne peut pas être utilisée pour éliminer les débris grossiers tels que les gravats, le gravier et les pierres. Il est interdit d'utiliser la balayeuse à d'autres fins que celles pour lesquelles elle a été conçue. Il convient de rappeler que l'opérateur ou l'utilisateur est responsable des accidents ou des dangers pour les autres personnes ou pour l'environnement.
Ne laissez pas les enfants ou toute personne ne connaissant pas les instructions de la machine utiliser cette dernière.
N'utilisez pas la machine lorsque d'autres personnes, en particulier des enfants ou des animaux, se trouvent à proximité. Avant de commencer les travaux, désignez une zone de sécurité à laquelle les passants et les animaux domestiques ne seront pas autorisés. Un espace d'un rayon d'au moins cinq mètres doit être maintenu à partir de la machine en marche.

Préparation

Portez toujours des chaussures solides et des pantalons longs lorsque vous travaillez, et ne travaillez pas pieds nus ou avec des sandales.

Des équipements de protection individuelle tels que des lunettes de sécurité et des protections auditives doivent être utilisés pendant le travail. L'utilisation d'équipements de protection individuelle tels que des masques anti-poussière, des chaussures de sécurité, des casques et des protecteurs auditifs réduit le risque de blessures graves.

Tenez les cheveux, les vêtements et les gants de travail à l'écart des pièces mobiles de la machine. Les vêtements amples, les bijoux ou les cheveux longs peuvent s'accrocher aux pièces mobiles de la machine et être happés, ce qui peut entraîner des blessures graves.

Évitez les vêtements endommagés qui sont trop lâches ou qui ont des sangles ou des rubans suspendus. Les parties non fixées des vêtements peuvent être happées par les pièces mobiles de la machine, ce qui peut provoquer des blessures.

Examinez soigneusement la zone où l'appareil sera utilisé et retirez les pierres, les branches, les fils, les os, les jouets et autres objets étrangers. Les objets capturés peuvent causer des dommages à la machine, ils peuvent également être éjectés à grande vitesse, ce qui représente une menace pour l'opérateur et l'environnement.

Retirez toutes les clés ou autres outils qui ont été utilisés pour régler la machine avant de le mettre en marche. Une clé laissée sur les parties rotatives de la machine peut entraîner des blessures graves.

Avant toute utilisation, vérifiez toujours que les brosses, les vis de fixation et les capots protecteurs ne sont pas usés ou endommagés. Remplacez les brosses, les vis et les capots protecteurs usés avant de commencer le travail. Vérifiez également que les raccords à vis ne sont pas desserrés. Serrez les vis desserrés.

Utilisation de la balayeuse

Ne travaillez pas si vous êtes en état de fatigue ou sous l'influence de drogues ou d'alcool. Même un moment d'inattention pendant le travail peut entraîner des blessures graves.

AVERTISSEMENT ! N'utilisez pas la machine à l'intérieur ou dans un espace confiné où des vapeurs de monoxyde de carbone dangereux (oxyde de carbone) peuvent s'accumuler. Les fumées et les vapeurs de carburant sont toxiques. L'empoisonnement par ces substances peut entraîner des accidents et provoquer des blessures graves, voire mortelles.

N'utilisez jamais la machine dans une atmosphère explosive, en présence de liquides, de gaz ou de poussières inflammables.

Ne travaillez qu'en plein jour ou dans un bon éclairage artificiel.

N'utilisez pas la machine lorsqu'il y a un risque de foudre.

Ne travaillez pas sous la pluie.

N'utilisez pas la machine sur des surfaces mouillées, glissantes ou verglacées.

Ne travaillez pas sur des surfaces bosselées, inégales ou creuses.

Veillez à ce que vos pieds soient toujours bien posés sur la pente.

Gardez l'équilibre. Maintenez une posture correcte à tout moment. Cela permettra un contrôle plus aisé de la machine en cas de situations inattendues pendant le fonctionnement.

Il faut être extrêmement prudent en changeant de direction sur une pente. Ne travaillez pas sur des pentes trop inclinées. Lorsque vous travaille sur des pentes, déplacez-vous en travers de la pente, jamais vers le haut ou vers le bas.

Ne dirigez pas la brosse vers des passants ou des animaux.

N'utilisez jamais la balayeuse à proximité de voitures, de clôtures ou de vitres sans avoir réglé correctement la direction de la brosse.

Faites particulièrement attention lorsque vous faites marche arrière ou que vous tirez la machine vers l'arrière. Tenez les pieds et les mains à l'écart des pièces en rotation.

N'utilisez pas la balayeuse si les capots protecteurs et les boîtiers sont endommagés ou non installés. Si les capots protecteurs ou les boîtiers sont endommagés, ils doivent être remplacés par des nouveaux exempts de défauts avant d'être mis en service.

La balayeuse ne doit pas être utilisée pour transporter des passagers.

La machine n'est pas adaptée au travail sur les toits.

Démarrez le moteur en suivant les instructions, en veillant à ce que les pieds soient éloignés de la brosse de la machine.

Gardez les mains et les pieds à l'écart des pièces en rotation.

Ne soulevez ou transportez pas l'appareil lorsque le moteur est en marche.

Arrêtez le moteur de la balayeuse et assurez-vous que toutes les pièces mobiles sont arrêtées :

- à chaque fois que vous vous éloignez de l'appareil,
- avant de nettoyer, de contrôler, de remplacer les accessoires ou de réparer l'appareil
- suite à un impact d'un objet étranger. Vérifiez que la balayeuse n'est pas endommagée et réparez-la si nécessaire avant de la remettre en marche
- avant le transport vers et depuis le lieu de travail
- si la machine commence à vibrer excessivement (vérifiez immédiatement)

ATTENTION ! Après l'arrêt du moteur, la brosse continue de tourner pendant un certain temps. Attendez que les parties mobiles de la machine s'arrêtent.

Si la machine commence à vibrer excessivement (vérifier immédiatement)

- vérifiez qu'il n'y a pas de dommages,
- remplacez ou réparez toute pièce défectueuse,
- vérifiez et serrez les pièces détachées.

Entretien et stockage
Avertissement ! Débranchez la bougie d'allumage avant de régler, de changer d'accessoire ou de ranger la machine. Cela permet d'éviter la mise en marche accidentelle de la machine.
Maintenez tous les écrous, boulons et vis en bon état pour vous assurer que la machine fonctionnera en toute sécurité.
Ne stockez pas la balayeuse avec du carburant dans le réservoir.
Vérifiez fréquemment que le bac à déchets n'est pas usé ou endommagé.
Remplacez les pièces usées ou endommagées pour plus de sécurité.
Lors du réglage de la machine, veillez à ne pas mettre vos doigts entre les parties mobiles et les parties fixes de la machine.
Ne déconnectez ou modifiez pas les capots protecteurs et les composants de sécurité de la machine. Une mauvaise utilisation des capots protecteurs et des éléments de sécurité de la machine peut provoquer des accidents.
N'utilisez que des pièces de rechange et des équipements d'origine. L'utilisation d'un équipement inadapté peut entraîner des dommages à la machine et/ou des blessures graves.
Veillez à utiliser le bon type d'accessoires.

CONSIGNES DE SÉCURITÉ SUPPLÉMENTAIRES CONCERNANT LES BALAYEUSES

Le carburant recommandé est l'essence sans plomb E10, avec un indice d'octane d'au moins 95.
Utilisez du carburant et de l'huile exempts de tous les contaminants et conçus pour les moteurs à quatre temps. Il est recommandé d'utiliser des produits de haute qualité. Cela prolongera la durée de vie du moteur.
Vérifiez régulièrement le niveau d'huile dans le moteur. L'utilisation de la balayeuse avec un niveau d'huile trop bas ou sans huile peut entraîner des dommages et même un incendie.
Assurez-vous que la balayeuse est correctement assemblée avant de commencer le travail.
N'exposez pas la machine à l'humidité. N'utilisez pas la balayeuse en cas de précipitations ou de risque de foudre. N'utilisez pas la machine dans des environnements humides ou mouillés.
Avant d'utiliser la machine, il est recommandé de demander à votre revendeur ou à votre spécialiste de vous montrer comment utiliser la machine en toute sécurité et efficacité.
Ne modifiez pas la machine. Les pièces de rechange non originales ne doivent pas être utilisées.
Le travail doit toujours commencer avec des vêtements de travail, des gants, des chaussures pleines et des lunettes de sécurité pour se protéger contre les risques mécaniques.
Si, en cours de fonctionnement, le comportement de la machine semble suspect (augmentation des vibrations, du bruit, de l'odeur, etc.), la machine doit être arrêtée immédiatement et apportée à un atelier de réparation.
La machine doit être régulièrement entretenue et maintenue propre.
N'utilisez que des pièces de rechange d'origine pour les réparations et l'entretien.
Les évents du moteur doivent toujours être dégagés et propres.
Ne faites pas fonctionner la balayeuse dans des endroits clos ou non ventilés. **Les gaz d'échappement contiennent des substances nocives pour la santé et ne doivent pas être inhalés.**
Le système d'alimentation en carburant doit être vérifié périodiquement. Si vous remarquez des fuites, faites réparer l'appareil par un centre de service agréé du fabricant.
Attendez que le moteur ait atteint son régime nominal avant de travailler.
Ne laissez pas le carburant s'épuiser lorsque le moteur tourne !
Ne couvrez pas les entrées et sorties de ventilation. Même lorsque la machine est à l'arrêt.
Avant de transporter ou de stocker la machine pendant une période prolongée, il est essentiel de vider le réservoir de carburant.
Ne touchez pas la surface du moteur s'il devient chaud pendant le fonctionnement, cela peut causer des brûlures.
ATTENTION ! Le carburant est hautement inflammable ! Ne remplissez pas le réservoir de carburant lorsque la machine est en marche. Ne faites pas le plein à proximité d'une flamme nue. Ne renversez pas de carburant. En cas de déversement de carburant, séchez soigneusement le carburant déversé avant de démarrer la machine. Serrez fermement et solidement le bouchon de la cheminée de remplissage de carburant.
Si vous laissez la machine sans surveillance, arrêtez le moteur et attendez que les brosses s'arrêtent de tourner
Ne modifiez pas le moteur ou d'autres mécanismes de la balayeuse de quelque manière que ce soit.
N'utilisez pas la balayeuse si le filtre à air n'est pas correctement monté.
N'utilisez pas la machine lorsque les capots protecteurs ne sont pas en place.
Ne touchez pas la brosse en rotation !

CONSIGNES DE SÉCURITÉ POUR LA CHARRUE

La charrue est utilisée pour déblayer la neige fraîche sur les surfaces pavées telles que le béton, l'asphalte et les pavés.
Ne travaillez pas sur des surfaces verglacées, en particulier sur des collines verglacées.
Ne travaillez pas sur des surfaces bosselées, inégales ou creuses.
Faites très attention lorsque vous travaillez sur des surfaces enneigées afin d'éviter de glisser et de tomber.
Avant de monter ou de démonter des accessoires, arrêtez le moteur, attendez l'arrêt des pièces mobiles, attendez le refroidissement complet de tous les composants de la machine, puis débranchez le fil de la bougie.

Avant de commencer le travail, assurez-vous que les raccords à vis ne sont pas desserrés. Serrez les vis desserrés.

CONSIGNES DE SÉCURITÉ POUR LE BAC C Le bac collecteur sert de panier pour recueillir la saleté fine, la poussière et le sable sur les surfaces pavées telles que le béton, l'asphalte et les pavés.
Le bac collecteur ne doit pas être utilisé pour collecter des débris grossiers tels que des gravats, du gravier et des pierres.
Ne travaillez pas sur des surfaces bosselées, inégales ou creuses.
Il doit être vidé régulièrement. Ne laissez pas le bac collecteur déborder. Un remplissage excessif du bac collecteur peut entraîner le blocage de la brosse et endommager la machine.
Transportez le bac collecteur jusqu'au point de vidange sur des roulettes de transport.
Avant de monter ou de démonter le bac collecteur, arrêtez le moteur, attendez l'arrêt des pièces mobiles, attendez le refroidissement complet de tous les composants de la machine, puis débranchez le fil de la bougie.
Avant de commencer le travail, assurez-vous que les raccords à vis ne sont pas desserrés. Serrez les vis desserrés.

ASSEMBLAGE DE LA BALAYEUSE

Préparation avant l'assemblage
Retirez le produit de l'emballage et enlevez complètement tous les composants de l'emballage. Il est recommandé de conserver les emballages qui peuvent être utiles pendant le transport ou l'entreposage du produit.
Vérifiez qu'aucun composant du produit n'a été endommagé pendant le transport. Tout dommage observé, tel que des fissures ou des déformations, rendra le produit inutilisable jusqu'à ce qu'il soit réparé ou que les pièces endommagées soient remplacées.
Il est recommandé de placer toutes les pièces sur une surface plane, dure et propre.
Utilisez des équipements de protection individuelle tels que des gants de protection, des lunettes de protection et des vêtements de protection pendant l'assemblage.
Avant d'assembler la machine et les accessoires, éteignez la machine et laissez le moteur et ses composants refroidir complètement, puis débranchez le fil de la bougie.

Assemblage de la machine
Montez d'abord la poignée. La fixation de la poignée est située au centre de la machine. Dévissez les écrous de fixation, placez la poignée dans le support et fixez-la à la machine à l'aide des écrous (II). Veillez à ce que les écrous de fixation de la poignée soient fermement et solidement serrés.
Fixez le levier de sens de rotation de la brosse à la protection de la brosse. Pour ce faire, dévissez l'écrou de la fixation. Passez le levier dans le collier qui verrouille sa position, placez-le dans le support de façon à ce que le ressort soit sous le levier, puis le monter à l'aide de l'écrou (III). Montez le levier de changement de vitesse sur la fixation à l'arrière de la machine à l'aide des boulons et des écrous de fixation (IV). La brosse de la balayeuse se compose de deux composants. La brosse doit être placée sur l'axe de chaque côté de la balayeuse, puis fixée à l'axe à l'aide de rondelles et d'écrous, comme indiqué sur l'illustration (V). Veillez à ce que les ergots d'entraînement de la brosse s'engagent dans les encoches situées à l'intérieur des deux composants de la brosse. Veillez à ce que les écrous qui fixent la brosse à l'axe de chaque côté soient bien serrés. Fixez les capots secondaires aux capots protecteurs de la brosse à l'aide des boulons et des écrous de fixation (VI). Sur la face intérieure des composants de la brosse, il y a un porte-accessoires où le manchon doit être inséré et ensuite fixé à l'aide d'une vis et d'un écrou de retenue (VII). Une machine correctement assemblée doit ressembler à l'illustration (I).

Instructions de montage des accessoires supplémentaires (disponibles séparément)

Bac collecteur YATO YT-85605
Montez un support de transport sur le bac collecteur. Insérez les crochets inférieurs du support de transport dans les fixations puis dans les crochets (VIII). Fixez la première partie du support de montage du bac collecteur à la balayeuse à l'aide de vis et d'écrous (IX) dans les trous situés sur la partie supérieure du boîtier du collecteur. Un bac collecteur correctement assemblé doit ressembler à l'illustration (X). Glissez la deuxième partie du support de montage du bac collecteur sur le porte-accessoires à l'avant de la balayeuse, puis connectez le bac collecteur à la balayeuse en reliant les deux parties du support de montage (XI) l'une à l'autre.

Charrue YATO YT-85606
Montez les supports de fixation de la charrue sur la balayeuse et les roues de transport sur la charrue à l'aide d'écrous et de boulons. Veillez à ce que toutes les vis soient bien serrées. Une charrue correctement assemblée doit ressembler à l'illustration (XII). Connectez la charrue à la balayeuse en plaçant les supports de la charrue dans les supports d'accessoires de la balayeuse (XIII).

FONCTIONNEMENT DE LA BALAYEUSE

Préparation avant l'utilisation
Avant de commencer à travailler, vérifiez que la machine n'est pas endommagée, qu'elle est correctement assemblée et que tous les éléments de sécurité sont correctement fixés. Si la machine s'avère incomplète ou endommagée, il est interdit de poursuivre les travaux !

Débarrassez la zone de travail de tous les cailloux, racines, fils, jouets et autres obstacles visibles qui peuvent être ramassés par les brosses de la machine et projetés dans une autre direction. Une attention particulière doit être accordée aux câbles électriques afin de s'assurer qu'ils ne pénètrent pas dans la zone de travail. Laissez des câbles électriques dans la zone de travail peut endommager les fils et provoquer des chocs électriques, voire la mort.

ATTENTION ! Seule la quantité d'huile nécessaire à l'entretien du moteur était versée dans le moteur. Avant la première mise en service, l'huile doit être portée au niveau requis.
Seule une petite quantité d'huile est placée dans le moteur à l'usine pour protéger le moteur pendant le transport et le stockage. Préparez de l'huile pour les moteurs à quatre temps de la classe de viscosité SAE 15W40.
Avant de recharger l'huile, placez la machine sur une surface plane, puis dévissez le couvercle du réservoir d'huile et essuyez la baïonnette d'huile qui y est fixée. Remplissez le réservoir d'huile. Lors du remplissage, il est recommandé d'utiliser un entonnoir ou un remplisseur pour éviter le déversement d'huile. En cas de déversement d'huile, essuyez toute trace d'huile restante avant de mettre en marche le moteur. Vérifiez que le niveau d'huile est correct. Pour ce faire, insérez la baïonnette dans le trou de la cheminée de remplissage et vissez le couvercle du réservoir. Dévissez-le et vérifiez le niveau d'huile sur la baïonnette. Le niveau d'huile doit être compris entre les niveaux maximum et minimum sur la baïonnette (XXVII). Après s'être assuré que le niveau d'huile est correct, fermez le trou de la cheminée de remplissage avec le bouchon.
Attention ! Vérifiez le niveau d'huile chaque fois que vous utilisez l'appareil.
Après avoir fait l'appoint d'huile, faites le plein. Le carburant est de l'essence sans plomb avec un indice d'octane d'au moins 95. Pour faire le plein, dévissez le couvercle du réservoir (XXV) et versez le carburant dans le réservoir. Lors du remplissage du carburant, il est recommandé d'utiliser un remplisseur ou un entonnoir pour réduire le risque d'éclabousser le carburant. En cas d'éclaboussures de carburant, essuyez soigneusement les résidus. Laissez les fumées s'évaporer complètement et commencer à un autre endroit que le remplissage du carburant. Après avoir rempli le réservoir de carburant, fermez le trou de la cheminée de remplissage avec le couvercle.
Les roues arrière de la balayeuse sont pneumatiques. La pression recommandée pour les pneus est de 20 PSI / 1,38 BAR. Gonflez les pneus avant de commencer le travail. Ne dépassez pas la pression recommandée pour les pneus. Vérifiez la pression des pneus avant de commencer le travail. Les pneus doivent toujours être gonflés à un niveau de pression uniforme. Une pression de pneu incorrecte ou inégale peut entraîner des situations dangereuses telles que le basculement de la machine sur le côté.

Réglage de hauteur du guidon (XIV)
ATTENTION ! Arrêtez le moteur de la balayeuse avant de régler la hauteur de la brosse.
Pour régler la hauteur du guidon, tirez le levier de réglage de hauteur du guidon vers l'arrière, réglez la hauteur du guidon souhaitée, puis verrouillez la position du guidon en la déplaçant vers l'avant. Assurez-vous que la guidon est correctement verrouillé et qu'il ne changera pas de position pendant le fonctionnement.

Réglage de hauteur de la brosse
ATTENTION ! Arrêtez le moteur de la balayeuse avant de régler la hauteur de la brosse.
Avant d'utiliser la balayeuse, vérifiez que la brosse se trouve à la bonne distance de la surface de travail. La brosse peut changer de diamètre en raison de l'usure. Dans ce cas, il peut être nécessaire d'ajuster la hauteur de la brosse pour régler la distance correcte par rapport à la surface de travail. Pour ce faire, dévissez le bouton de verrouillage de hauteur de la brosse, puis réglez la hauteur correcte de la brosse à l'aide du levier de réglage de hauteur (XV). Une fois le réglage terminé, serrez fermement le bouton de verrouillage de hauteur de la brosse. Assurez-vous que le levier de réglage de hauteur de la brosse est correctement verrouillé et qu'il ne changera pas de position en cours d'utilisation.

Réglage de sens de rotation de la brosse
ATTENTION ! Arrêtez le moteur avant de régler le sens de rotation de la brosse.
Il est possible de modifier le sens de rotation de la brosse de 25 degrés maximum dans chaque direction. Pour ce faire, soulevez le levier de sens de rotation de la brosse, faites tourner la brosse puis relâchez le levier pour qu'elle se verrouille dans l'une des cinq positions possibles (XVI).

Démarrage et arrêt de la machine
Positionnez la balayeuse à l'endroit où les travaux commencent. Assurez-vous que la manette d'entraînement de la brosse et la manette d'entraînement des roues sont en position haute. Seule cette position empêchera la brosse et les roues de la machine de tourner immédiatement après le démarrage du moteur.
Si le moteur est froid, appuyez 3 fois sur la pompe à carburant (XVII).
Poussez le levier d'accélération à fond vers l'avant dans la position marquée par le symbole d'aspiration (XVIII).
Tirez le cordon de démarreur en douceur jusqu'à ce que la résistance causée par la compression du moteur soit ressentie, puis le tirer vigoureusement et fermement (XIX). Après quelques coups, le moteur devrait démarrer.
Une fois que le moteur a démarré, la poignée du câble de démarrage ne doit pas être lâchée de la main, elle doit être ramenée en position basse.
Au fur et à mesure que le moteur chauffe, mettez la manette d'accélération en position de travail, entre les symboles lièvre – rotation plus rapide et la tortue – rotation plus lente. Laissez le moteur tourner doucement après avoir changé la position de la

manette d'accélération. La vitesse de retour de la manette d'accélération dépend des conditions météorologiques dans lesquelles le moteur est démarré. Plus la température ambiante est basse, plus le retour est lent.

Utilisez le levier de changement de vitesse pour définir le sens de la marche. Il est possible de régler trois vitesses avant ou une vitesse arrière.
ATTENTION ! Le changement de vitesse lorsque la balayeuse est en marche ne doit être effectué que lorsque les roues et la brosse sont complètement arrêtées. Pour ce faire, relâchez l'appui sur la manette d'entraînement des roues et des brosses. Assurez-vous que les deux manettes sont revenues en position haute. Attendez que les roues et les brosses s'arrêtent, changez de vitesse et continuez.

Pour ce faire, poussez légèrement le levier de changement de vitesse vers l'avant, déplacez le levier vers la droite ou la gauche jusqu'à la position marquée 1, 2, 3 – marche avant ou R1 – marche arrière, puis relâchez l'appui sur le levier pour qu'il s'enclenche dans la position sélectionnée (XX).
ATTENTION ! Assurez-vous que la zone autour de la machine est libre de tout obstacle avant d'enclencher la marche arrière et de commencer à tourner. Ne faites pas tourner la balayeuse à proximité de murs de bâtiments, d'arbres ou d'autres obstacles fixes afin d'éviter toute situation dangereuse. Tenez les mains, les pieds et les vêtements à l'écart des pièces en rotation !
Utilisez le levier réglage du régime de la brosse pour régler la vitesse de la brosse. Pour déverrouiller le levier de réglage du régime de la brosse, appuyez sur le bouton de verrouillage du levier et maintenez-le enfoncé. En déplaçant le levier vers le symbole du lièvre, vous augmentez la vitesse de brossage, tandis qu'en le déplaçant vers le symbole de la tortue, vous diminuez la vitesse de brossage (XXI). Une fois le réglage effectué, relâchez l'appui sur le bouton de verrouillage.
Pour démarrer l'entraînement de la brosse, tirez la manette d'entraînement des brosses contre la poignée (XXII). La manette ne peut pas être verrouillée en position basse. Il doit être maintenu en tout temps pendant le travail.
Pour démarrer l'entraînement des roues, tirez la manette d'entraînement des roues contre la poignée (XXIII). La manette ne peut pas être verrouillée en position basse. Il doit être maintenu en tout temps pendant le travail.
Avertissement ! Il est interdit de verrouiller la manette d'entraînement des roues ou la manette d'entraînement des brosses en position basse. Si cela se produit, l'entraînement des roues et/ou la traction des brosses sera activé au démarrage du moteur, ce qui peut conduire à des situations incontrôlées et provoquer des blessures graves.

L'arrêt de la machine doit être effectué de la manière suivante. Relâchez l'appui sur la manette d'entraînement de la brosse et la manette d'entraînement des roues et laissez les deux manettes revenir en position haute. Vérifiez que les brosses et les roues se sont arrêtées. Mettez le levier d'accélération en position « O », ce qui arrêtera le moteur (XXIV). **Avertissement !** Le moteur et le système d'échappement se réchauffent pendant le fonctionnement. Faites attention à ne pas se brûler.

Remplissage de l'huile
Le carburant est hautement inflammable ! Toutes les mesures de sécurité relatives à la manipulation du carburant doivent être respectées. Ne remplissez pas le réservoir de carburant lorsque la machine est en marche. Ne faites pas le plein à proximité d'une flamme nue. Il est interdit de fumer dans la zone de remplissage en carburant. Ne renversez pas de carburant. En cas de déversement de carburant, séchez soigneusement le carburant déversé avant de démarrer la machine. Serrez fermement et solidement le bouchon de la cheminée de remplissage de carburant. Stockez le carburant dans des récipients homologués et hermétiquement fermés, à l'écart des sources de chaleur et hors de portée des enfants.

Arrêtez le moteur selon la procédure décrite ci-dessus.
Laissez le moteur refroidir.
Le carburant est de l'essence sans plomb avec un indice d'octane d'au moins 95. Pour faire le plein, dévissez le couvercle du réservoir (XXV) et versez le carburant dans le réservoir. Lors du remplissage du carburant, il est recommandé d'utiliser un remplisseur ou un entonnoir pour réduire le risque d'éclabousser le carburant. En cas d'éclaboussures de carburant, essuyez soigneusement les résidus. Laissez les fumées s'évaporer complètement et commencer à un autre endroit que le remplissage du carburant. Après avoir rempli le réservoir de carburant, fermez le trou de la cheminée de remplissage avec le couvercle.
Redémarrez le moteur en suivant la procédure décrite au point « *Démarrage et arrêt de la machine* ».

Travaux de balayage
Avant de commencer le travail, préparez la zone à nettoyer. Vérifiez que la zone de travail ne comporte pas d'obstacles qui, s'ils sont happés par la brosse, peuvent endommager la machine ou être projetés et mettre en danger l'opérateur ou les personnes présentes.
Vérifiez qu'il n'y a pas de câbles électriques dans la zone de travail qui pourraient être happés par les pièces mobiles de la machine. L'endommagement d'un câble électrique présente un risque de choc électrique qui peut entraîner des blessures graves ou la mort.
Veillez à ce qu'il n'y ait pas de passants ou d'animaux domestiques sur le lieu de travail. Si des passants apparaissent pendant le travail, arrêtez immédiatement la machine et seulement ensuite avertissez ces personnes du danger.
Vérifiez tous les composants de la balayeuse avant de commencer le travail. Si des dommages sont constatés, ne commencez

pas les travaux avant d'avoir enlevé les dommages ou remplacé les pièces endommagées par de nouvelles. Vérifiez que les trous de ventilation sont dégagées. Si nécessaire, nettoyez-les avec une brosse ou un pinceau doux. N'utilisez pas d'objets pointus ou métalliques pour nettoyer les trous de ventilation du scarificateur.
Vérifiez que les raccords vissés ne sont pas desserrés. Serrez si nécessaire.
Vérifiez que les poignées sont propres, exemptes de graisse et d'autres contaminations. Si nécessaire, nettoyez avec un chiffon doux.
Faites des pauses régulières pendant le travail pour éviter la fatigue et le surmenage. Cela permettra un meilleur contrôle du produit et réduira le risque d'accidents.
Lors du travail avec la machine, procédez par rangées (XXVI). Les rangées doivent être de largeur égale et se chevaucher légèrement pour ne pas laisser d'espace. Une attention particulière doit être apportée lors des changements de direction.
Assurez-vous que la zone autour de la machine est libre de tout obstacle avant de commencer à tourner. Ne faites pas tourner la balayeuse à proximité de murs de bâtiments, d'arbres ou d'autres obstacles fixes afin d'éviter toute situation dangereuse. Tenez les mains, les pieds et les vêtements à l'écart des pièces en rotation !
Une fois le travail terminé, éteignez la balayeuse, assurez-vous que les roues et les brosses se sont arrêtées, laissez refroidir tous les composants de la machine, débranchez le fil de la bougie et procédez ensuite à l'entretien.

Attention ! Si un objet étranger frappe la balayeuse pendant le fonctionnement, arrêtez immédiatement la machine, assurez-vous que les roues et les brosses se sont arrêtées, laissez refroidir tous les composants de la machine et débranchez le fil de la bougie. Vérifiez ensuite que la machine n'est pas endommagée. Si un dommage est détecté, il est interdit de continuer à travailler avant d'avoir enlevé le dommage. Des vibrations excessives pendant le fonctionnement peuvent être causées par des dommages de la balayeuse. Arrêtez le fonctionnement, débranchez la bougie d'allumage et effectuez un contrôle du produit.

ENTRETIEN DE LA BALAYEUSES

Pendant la période de garantie, l'utilisateur n'est pas autorisé à démonter la machine ou à remplacer d'autres composants, sinon cela entraînera la perte des droits de garantie. Tout élément incorrect constaté lors de l'inspection ou pendant le fonctionnement est un signal pour effectuer des réparations dans un centre de maintenance.

Après avoir fini les travaux, le boîtier, les ouvertures de ventilation, les interrupteurs, la poignée supplémentaire, les capots protecteurs et les accessoire supplémentaires doivent être nettoyés, par exemple avec un jet d'air (d'une pression inférieure à 0,3 MPa), une brosse ou un chiffon sec sans utiliser de produits chimiques ou de liquides de nettoyage. Nettoyez les outils et les poignées avec un chiffon sec et propre.

Inspections périodiques
L'inspection et la maintenance périodique des composants de la machine suivants doivent être effectués.

ATTENTION ! Tous les travaux de maintenance doivent être effectués avec la machine éteinte et non en marche. Après avoir éteint le moteur, laissez le moteur et les composants de la machine refroidir complètement, puis débranchez le fil de la bougie.
ATTENTION ! Si une opération de service n'est pas décrite ci-dessous, Cela signifie que, pour ce faire, la machine doit être amenée à un point de service spécialisé.
ATTENTION ! Lorsque du solvant est utilisé pour le nettoyage, évitez le contact du solvant avec la peau et les yeux. Utilisez un équipement de protection individuelle.

Entretien général
Le produit ne peut pas être nettoyé au jet d'eau ou par immersion dans l'eau.
Vérifiez l'usure et les dommages de la brosse. Si une usure excessive ou des dommages sont constatés, remplacez la brosse par une neuve. Remplacez toujours les brosses par les brosses d'origine, identique à celles qui équipent la balayeuse. Seule l'utilisation de pièces de rechange d'origine permet de maintenir la sécurité des produits. Les brosses de la balayeuse doit être remplacées tous les deux ans ou toutes les 50 heures. Le démontage des brosses doit être effectué à l'inverse du montage décrit dans la section des instructions *« Assemblage de la machine »*.

Contrôle du niveau d'huile
Dévissez le bouchon de la cheminée de remplissage et retirez l'indicateur de niveau d'huile (XXVII).
Nettoyez et séchez l'indicateur avec un chiffon propre.
Insérez l'indicateur dans la cheminée de remplissage, mais ne le tournez pas. Retirez ensuite et observez le niveau d'huile indiqué.
Si le niveau indiqué est trop bas, l'huile doit être complétée jusqu'au niveau supérieur de l'indicateur (case en pointillés).
Vissez l'indicateur dans la cheminée de remplissage d'huile.

Remplacement de l'huile moteur
L'huile moteur doit être changée après les 2 à 4 premières heures de fonctionnement. Toute vidange ultérieure doit être effectuée toutes les 25 heures de fonctionnement.
Attention ! Il est préférable de remplacer l'huile moteur dès que le moteur s'est arrêté le plus tôt possible. L'huile est alors la plus

fine et sortira de la boîte de vitesses du moteur le plus rapidement possible.
Il faut faire attention lors du changement d'huile. Dès que le moteur s'arrête, l'huile est chaude et peut causer des brûlures. Le réservoir d'huile est équipé d'un trou de vidange. Placez un récipient d'une capacité supérieure à celle du réservoir d'huile sous l'orifice de vidange. Dévissez complètement la robinet de vidange (XXVIII) à l'aide d'une clé. Laissez l'huile s'écouler dans le réservoir, puis vissez le robinet de vidange à l'aide d'une clé. Essuyez tous les résidus d'huile.
Faites l'appoint d'huile selon la procédure décrite dans la section : « Préparation avant l'utilisation ».
Attention ! Éliminez l'huile moteur usagée conformément à la réglementation locale. Il est interdit de déverser de l'huile moteur dans les égouts.

Entretien du filtre à air (XXIX) – toutes les 25 heures de fonctionnement
Attention ! Ne faites pas fonctionner l'appareil sans un filtre à air correctement installé ou avec un filtre à air défectueux. Sinon, le moteur à combustion peut aspirer des impuretés qui seraient normalement piégées par le filtre. Les impuretés peuvent entraîner des dysfonctionnements ou même endommager l'appareil.
Déverrouillez les pattes de fixation et ouvrez le boîtier du filtre. Retirez le filtre et remplacez-le par un nouveau. Il est possible d'utiliser un filtre de type T320 portant la référence YT-855491. Montez le filtre en place et fermez le couvercle du filtre. Assurez-vous que le boîtier du filtre est bien fermé et que tous les pattes de fixation du boîtier sont en place.

Entretien de la bougie d'allumage (XXX) – toutes les 100 heures de fonctionnement
Débranchez le câble de la bougie. Retirez la bougie à l'aide de la douille de bougie. Utilisez une brosse métallique pour nettoyer les électrodes des dépôts de carbone (appelés dépôts de carbone). Vérifiez la distance entre les électrodes de 0,7 mm à 0,8 mm. Si les électrodes brûlées ou le capot en céramique est cassé, remplacez la bougie par une nouvelle bougie. Il est possible d'utiliser la bougie d'allumage de type E7RTC avec le numéro de pièce YT-855488.
Vissez la bougie. Connectez le câble à la bougie.

ENTREPOSAGE ET TRANSPORT DU PRODUIT

Attention ! Videz toujours le réservoir de carburant avant de le stocker ou de le transporter.
Placez un récipient d'une capacité supérieure à celle du réservoir de carburant sous l'orifice de vidange.
Dévissez le robinet de vidange du carburant (XXXI) à l'aide d'une clé. Après avoir vidé la machine de son carburant, fermez le robinet de vidange.
Nettoyez selon les instructions.

Entreposez dans un endroit sombre, sec, à l'abri du gel et bien ventilé. Le lieu d'entreposage doit être protégé contre l'accès des enfants. Le produit doit être conservé à une température comprise entre 10 et 30 degrés Celsius. Il est recommandé de conserver le produit dans son emballage d'origine ou dans un autre emballage qui le protège de la poussière. Rangez le produit en position verticale.

Transportez le produit en le portant par les poignées. Protégez le produit contre les chocs et les fortes vibrations pendant le transport. Protégez le produit contre les risques de glissement ou de renversement pendant le transport.

CARATTERISTICHE DEL PRODOTTO

La spazzatrice a scoppio è utilizzata per lo spazzamento meccanico e la manutenzione di superfici esterne indurite come piazzali, vialetti, parcheggi, marciapiedi e aree domestiche, in buono stato di pulizia. Grazie al motore a combustione e alla possibilità di installare accessori, è possibile rimuovere rapidamente ed efficacemente diversi tipi di sporco. Il funzionamento corretto, affidabile e sicuro di questa macchina dipende dal suo buon utilizzo, perciò:

Prima di iniziare i lavori con questa macchina leggere il presente manuale d'uso per intero e conservarlo.

Il fornitore declina ogni responsabilità per tutti i danni e le lesioni derivanti dall'utilizzo improprio della macchina, dalla mancata osservanza delle norme di sicurezza e delle raccomandazioni contenute nel presente manuale. L'uso della macchina per scopi diversi dall'uso previsto comporta inoltre l'annullamento dei diritti dell'utente a titolo della garanzia e della garanzia legale.

ACCESSORI

La spazzatrice viene fornita completa ma prima del primo utilizzo richiede l'assemblaggio.

DATI TECNICI

Parametro	Unità di misura	Valore
Numero di catalogo		YT-85600
Peso	[kg]	81
Capacità del serbatoio di carburante	[l]	1,0
Capacità del serbatoio dell'olio	[l]	0,6
Tipo di olio motore		SAE 15W-40
Larghezza di lavoro	[mm]	1000
Numero di cilindri		1
Numero dei tempi motore		4
Raffreddamento		ad aria
Tipo di candela d'accensione		E7RTC
Tipo di filtro dell'aria		T320
Cilindrata del motore	[cm^3]	196
Potenza del motore	[kW]	3,5
Coppia massima del motore	[min^{-1}]	2800
Rumorosità		
pressione sonora	[dB (A)]	80,9 ± 3,0
potenza L_{WA}	[dB (A)]	94,41 ± 3,0
Livello di vibrazioni	[m/s^2]	4,646 ± 1,5

ISTRUZIONI DI SICUREZZA

IMPORTANTE!
LEGGERE ATTENTAMENTE LE ISTRUZIONI PRIMA DELL'USO
CONSERVARLE PER USO FUTURO

Istruzioni per l'uso
Leggere attentamente il manuale d'uso. Familiarizzarsi con i sistemi di controllo e l'uso corretto della macchina. Se la macchina viene ceduta a terzi, è necessario allegare il manuale d'uso. La macchina deve essere sempre utilizzata in conformità con le istruzioni contenute nel manuale d'uso.
La spazzatrice è progettata per la pulizia di superfici esterne indurite come cemento, asfalto, pavé, parcheggi, marciapiedi, vialetti e altre superfici domestiche indurite. La spazzatrice viene utilizzata per rimuovere polvere, sabbia, piccole impurità e neve fresca dalle superfici pavimentate. La macchina non può essere utilizzata per rimuovere detriti grossolani come macerie, ghiaia e pietre. È vietato utilizzare la spazzatrice per scopi diversi da quelli previsti. Non dimenticare che l'operatore o l'utente è responsabile di incidenti o pericoli per le altre persone o l'ambiente circostante.
Non consentire l'uso della macchina a bambini o a persone che non conoscono il manuale d'uso della stessa.
Non usare la macchina se le altre persone, in particolare i bambini o gli animali, sono nelle vicinanze. Prima di iniziare i lavori, individuare una zona di sicurezza a cui persone non autorizzate e animali domestici non avranno accesso. È necessario mantenere una zona di sicurezza con un raggio di almeno cinque metri dalla macchina in funzione.

Preparazione
Indossare sempre calzature robuste e pantaloni lunghi quando si lavora, e non lavorare a piedi nudi o con i sandali.
Durante il lavoro è necessario utilizzare dispositivi di protezione personale come occhiali di sicurezza e protettori dell'udito. L'uso di dispositivi di protezione individuale, quali maschere antipolvere, scarpe antinfortunistiche, caschi e protezioni uditive, riduce il rischio di gravi lesioni.
Tenere capelli, indumenti e guanti da lavoro lontani dalle parti mobili della macchina. Gli indumenti larghi, i gioielli o i capelli lunghi possono impigliarsi nelle parti mobili della macchina e rimanere impigliati, causando gravi lesioni.
Evitare di indossare indumenti danneggiati, troppo larghi o con cinture o laccetti penzolanti. Le parti svolazzanti dell'abbigliamento possono impigliarsi nelle parti mobili della macchina, provocando lesioni.
Controllare attentamente l'area in cui la macchina dovrà essere utilizzata e rimuovere tutti i sassi, rami, fili, ossa, giocattoli e altri oggetti estranei. Gli oggetti catturati possono causare danni alla macchina, possono anche essere espulsi ad alta velocità, mettendo in pericolo l'operatore e l'ambiente circostante.
Prima di accendere la macchina, rimuovere tutte le chiavi e gli altri utensili che sono stati utilizzati per la sua regolazione. Una chiave lasciata sulle parti rotanti della macchina può causare gravi lesioni.
Prima dell'uso controllare sempre che le spazzole, le viti di fissaggio e le protezioni non siano usurati o danneggiati. Prima di iniziare il lavoro sostituire le spazzole, le viti e le protezioni usurate. Controllare anche che i collegamenti a vite non siano allentati. Serrare le viti allentate.

Utilizzo della spazzatrice
Non lavorare quando si è stanchi o sotto l'effetto di droghe o alcol. Anche un attimo di distrazione durante il lavoro può causare gravi lesioni.
AVVERTIMENTO! Non utilizzare la macchina in ambienti chiusi o in spazi ristretti dove possono accumularsi vapori di monossido di carbonio pericolosi. I gas di scarico e i vapori di carburante sono tossici. L'avvelenamento da questi vapori può provocare incidenti e causare gravi lesioni o addirittura la morte.
Non utilizzare mai la macchina in un'atmosfera esplosiva in presenza di liquidi, gas o polveri infiammabili.
Lavorare solo alla luce del giorno o in buone condizioni di illuminazione artificiale.
Non utilizzare la macchina in caso di rischio di fulminazione.
Non lavorare sotto la pioggia.
Non utilizzare la macchina su superfici bagnate, scivolose o ghiacciate.
Non lavorare su dossi, superfici irregolari o buchi.
Assicurarsi che i piedi siano sempre ben saldi su terreni in pendenza.
Mantenere l'equilibrio. Mantenere sempre la giusta posizione. Ciò consentirà un più facile controllo della macchina in caso di situazioni impreviste durante il suo utilizzo.
Prestare particolare attenzione quando si cambia direzione su un terreno in pendenza. Non lavorare su pendii troppo inclinati. Quando si lavora su pendii, spostarsi trasversalmente al pendio, mai verso l'alto o verso il basso.
Non puntare la spazzola verso gli astanti o gli animali.
Non utilizzare mai la spazzatrice in prossimità di automobili, recinzioni, vetri di finestre senza aver regolato correttamente la direzione della spazzola.
Prestare particolare attenzione quando si fa retromarcia o si tira la macchina all'indietro. Tenere piedi e mani lontani dalle parti rotanti.
Non utilizzare la spazzatrice con protezioni e involucri danneggiati o non installati. Se le protezioni o gli involucri sono danneggiati, devono essere sostituiti con altri nuovi privi di difetti prima di iniziare il lavoro.
La spazzatrice non deve essere utilizzata per il trasporto di passeggeri.
La macchina non è adatta a lavorare sui tetti.
Avviare il motore come indicato nel manuale d'uso, assicurandosi che i piedi siano posizionati lontano dalla spazzola della macchina.
Tenere mani e piedi lontani dalle parti rotanti.
Non sollevare o trasportare la macchina con il motore acceso.
Arrestare il motore della spazzatrice e assicurarsi che tutte le parti in movimento si siano fermate:
- ogni volta che è necessario allontanarsi dalla macchina
- prima di pulire, controllare, sostituire gli accessori o riparare la macchina
- dopo che la macchina è stata colpita da un oggetto estraneo. Controllare che la spazzatrice non sia danneggiata e, se necessario, ripararla prima di rimetterla in funzione
- prima di trasportare la macchina verso e dal luogo di lavoro
- se la macchina inizia a vibrare eccessivamente (controllarla immediatamente)

ATTENZIONE! Dopo lo spegnimento del motore, la spazzola continua a ruotare per qualche tempo. Attendere che le parti in movimento della macchina siano ferme.
Se la macchina inizia a vibrare eccessivamente (controllarla immediatamente)
- verificare l'assenza di danni,
- sostituire o riparare qualsiasi parte difettosa,
- controllare e serrare le parti allentate.

Manutenzione e conservazione
Attenzione! Scollegare la candela di accensione prima di fare le regolazioni, cambiare accessori o riporre la macchina. In questo modo si evita un'accensione accidentale della macchina.
Mantenere tutti i dadi, bulloni e viti in buone condizioni per garantire che la macchina funzioni in modo sicuro.
Non conservare la spazzatrice con il carburante nel serbatoio.
Controllare spesso se il contenitore portarifiuti non sia danneggiato o usurato.
Per motivi di sicurezza sostituire le parti usurate o danneggiate.
Durante la regolazione della macchina, fare attenzione a non mettere le dita tra le parti mobili e quelle fisse della macchina.
Non scollegare o modificare le protezioni e i componenti di sicurezza della macchina. Il funzionamento non corretto delle protezioni e dei componenti di sicurezza della macchina può causare incidenti.
Utilizzare solo ricambi e attrezzature originali. L'uso di attrezzature non idonee può causare danni alla macchina e/o gravi lesioni.
Assicurarsi di utilizzare il tipo di accessori corretto.

ULTERIORI ISTRUZIONI DI SICUREZZA PER LE SPAZZATRICI

Carburante raccomandato, benzina senza piombo E10, avente numero di ottani pari ad almeno 95.
Utilizzare carburante e olio privi di qualsiasi contaminazione e dedicati a i motori a quattro tempi. Si raccomanda di utilizzare prodotti di alta qualità. In questo modo si prolunga la vita utile del motore.
Controllare regolarmente il livello dell'olio nel motore. L'uso della spazzatrice con una quantità di olio troppo bassa o senza olio può causare danni alla macchina stessa e persino un incendio.
Prima di iniziare il lavoro, accertarsi che la spazzatrice sia correttamente assemblata.
Non esporre la macchina all'umidità. Non utilizzare la spazzatrice durante precipitazioni o in caso di rischio di fulmini. Non utilizzare la macchina in un ambiente umido e bagnato.
Prima di utilizzare la macchina, si consiglia di chiedere al proprio rivenditore o specialista di dimostrare come utilizzarla in modo sicuro ed efficiente.
Non modificare in alcun modo la macchina. Non è consentito utilizzare parti di ricambio non originali.
Procedere al lavoro indossando sempre abiti da lavoro, guanti, calzature complete e occhiali di sicurezza per proteggersi dai rischi meccanici.
Se durante il funzionamento, il comportamento della macchina sembra sospetto (aumento di vibrazioni, rumore, odore, ecc.), spegnere immediatamente la macchina e consegnarla a un'officina di riparazione.
La macchina deve essere soggetta a manutenzione periodica e regolarmente pulita.
Per le riparazioni e la manutenzione utilizzare solo ricambi originali.
I fori di ventilazione del motore devono essere sempre liberi e puliti.
Non utilizzare la spazzatrice in aree chiuse o nei locali non ventilati. **I gas di scarico contengono sostanze nocive per la salute e non devono essere inalati.**
Il sistema di alimentazione del carburante deve essere periodicamente controllato. Se si riscontrano perdite, far riparare la macchina da un centro di assistenza autorizzato del produttore.
Attendere che il motore raggiunga il regime nominale prima di iniziare a lavorare.
Non lasciare che il carburante si esaurisca a motore acceso!
Non coprire gli ingressi e le uscite della ventilazione. Anche quando la macchina non è in funzione.
Prima di trasportare e immagazzinare la macchina per un periodo di tempo prolungato, è indispensabile svuotare il serbatoio del carburante.
Non toccare le superfici della macchina che si surriscaldano durante il funzionamento; ciò potrebbe causare ustioni.
ATTENZIONE! Il carburante è altamente infiammabile! Non riempire il serbatoio del carburante mentre la macchina è in funzione. Non fare rifornimento in prossimità di fiamme libere. Non spargere il carburante. In caso di fuoriuscita di carburante, asciugare accuratamente il carburante versato prima di avviare la macchina. Serrare saldamente il tappo del serbatoio del carburante.
Se si lascia la macchina incustodita, spegnere il motore e attendere che le spazzole smettano di ruotare.
Non modificare in alcun modo il motore o gli altri meccanismi della spazzatrice.
Non utilizzare la macchina senza il filtro dell'aria correttamente installato.
Non utilizzare la macchina quando le protezioni non sono in posizione.
Non toccare la spazzola rotante!

ISTRUZIONI DI SICUREZZA PER LO SPAZZANEVE

Lo spazzaneve viene utilizzato per sgombrare la neve fresca dalle superfici pavimentate come cemento, asfalto e pavé.
Non lavorare su superfici ghiacciate, soprattutto su colline ghiacciate.
Non lavorare su dossi, superfici irregolari o buchi.
Prestare particolare attenzione quando si lavora su superfici innevate per evitare di scivolare e cadere.
Prima di montare o smontare gli accessori, spegnere il motore, attendere che le parti in movimento si fermino, che tutti i componenti della macchina siano completamente raffreddati e quindi scollegare il filo della candela di accensione.

Prima di iniziare i lavori, accertarsi che i collegamenti a vite non siano allentati. Serrare le viti allentate.

ISTRUZIONI DI SICUREZZA PER IL RACCOGLITORE

Il raccoglitore funge da cesto per la raccolta di piccole impurità, polvere e sabbia su superfici pavimentate come cemento, asfalto e pavé.
Il raccoglitore non deve essere utilizzato per raccogliere detriti grossolani come macerie, ghiaia e pietre.
Non lavorare su dossi, superfici irregolari o buchi.
Deve essere svuotato regolarmente. Non consentire il riempimento eccessivo del raccoglitore. Il riempimento eccessivo del raccoglitore può causare l'intasamento delle spazzole e danneggiare la macchina.
Trasportare il raccoglitore al punto di svuotamento su ruote di trasporto.
Prima di montare o smontare il raccoglitore, spegnere il motore, attendere che le parti in movimento si fermino, che tutti i componenti della macchina siano completamente raffreddati e quindi scollegare il filo della candela di accensione.
Prima di iniziare i lavori, accertarsi che i collegamenti a vite non siano allentati. Serrare le viti allentate.

INSTALLAZIONE DELLA SPAZZATRICE

Preparazione per l'assemblaggio
Disimballare il prodotto, rimuovendo completamente tutti gli elementi dell'imballo. Si consiglia di conservare l'imballo che può risultare utile durante il trasporto o lo stoccaggio del prodotto.
Controllare se nessuna delle parti del prodotto sia stata danneggiata durante il trasporto, qualunque danno rilevato, ad esempio frattura o deformazione, esclude il prodotto dall'ulteriore utilizzo fino a quando le parti danneggiate non sono state riparate o sostituite.
Si consiglia di posizionare tutte le parti su una superficie piatta, solida e pulita.
Durante l'assemblaggio utilizzare i dispositivi di protezione individuale quali guanti, occhiali e indumenti protettivi.
Prima di assemblare la macchina e gli accessori, spegnere la macchina e lasciare raffreddare completamente il motore e i suoi componenti, quindi scollegare il filo della candela di accensione.

Assemblaggio della macchina
Installare prima l'impugnatura. Il fissaggio dell'impugnatura si trova nella parte centrale della macchina. Svitare i dadi di fissaggio, posizionare l'impugnatura nel supporto e fissarla alla macchina con i dadi (II). Assicurarsi che i dadi che fissano l'impugnatura, siano serrati saldamente e in modo sicuro.
Collegare la leva del cambio direzione della spazzola alla protezione della spazzola. A tal fine, svitare il dado dal fissaggio. Far passare la leva attraverso il clip che ne blocca la posizione, posizionarla nel supporto in modo che la molla si trovi sotto la leva, quindi installarla utilizzando il dado (III). Montare la leva del cambio sull'attacco nella parte posteriore della macchina utilizzando i bulloni e i dadi di fissaggio (IV). La spazzola della spazzatrice è composta da due componenti. La spazzola deve essere posizionata sull'asse su ciascun lato della spazzatrice e poi fissata all'asse con rondelle e dadi come mostrato nella figura (V). Assicurarsi che le alette di azionamento della spazzola siano in corrispondenza delle tacche all'interno di entrambi i componenti della spazzola. Assicurarsi che i dadi che fissano la spazzola all'asse su ciascun lato, siano serrati saldamente e in modo sicuro. Fissare le protezioni supplementari alla protezione della spazzola utilizzando i bulloni e i dadi di fissaggio (VI). All'interno degli elementi della spazzola è presente un supporto per accessori in cui si deve inserire il manicotto e poi fissarlo nel supporto con un bullone e un dado di fissaggio (VII). La macchina correttamente assemblata dovrebbe presentarsi come in figura (I).

Istruzioni per l'installazione di accessori (disponibili separatamente)

Raccoglitore YATO YT-85605
Fissare una maniglia di trasporto sul raccoglitore. Inserire i ganci inferiori della maniglia di trasporto nei fissaggi e poi nei ganci (VIII). Montare la prima parte della staffa di fissaggio del raccoglitore sulla spazzatrice con i bulloni e i dadi (IX) ai fori nella parte superiore dell'alloggiamento del raccoglitore. Un raccoglitore correttamente assemblato dovrebbe presentarsi come in figura (X). Far scorrere la seconda parte della staffa di fissaggio del raccoglitore sul supporto di accessori nella parte anteriore della spazzatrice, quindi collegare il raccoglitore alla spazzatrice collegando le due parti della staffa di montaggio (XI).

Spazzaneve YATO YT-85606
Montare le staffe di fissaggio dello spazzaneve sulla spazzatrice e le ruote di trasporto sullo spazzaneve con dadi e bulloni. Assicurarsi che tutti i bulloni siano serrati saldamente e in modo sicuro. Uno spazzaneve correttamente assemblato dovrebbe presentarsi come in figura (XII). Collegare lo spazzaneve alla spazzatrice posizionando le staffe di fissaggio dello spazzaneve nei supporti degli accessori della spazzatrice (XIII).

UTILIZZO DELLA SPAZZATRICE

Preparazione per l'utilizzo
Prima di iniziare il lavoro, verificare che la macchina non sia danneggiata, che sia correttamente assemblata e che tutti i com-

ponenti di sicurezza siano correttamente fissati. Se la macchina risulta incompleta o danneggiata, è vietato proseguire il lavoro! Liberare l'area di lavoro da tutte le pietre visibili, radici, fili, giocattoli e altri ostacoli che possono essere raccolti dalle spazzole della macchina e lanciati in un'altra direzione. È necessario prestare particolare attenzione ai cavi elettrici per evitare che si trovino nell'area di lavoro. Lasciare cavi elettrici nell'area di lavoro può causare danni ai fili, con conseguenti scosse elettriche e persino la morte.

ATTENZIONE! Nel motore è stata versata solo la quantità di olio necessaria per la manutenzione del motore. Prima della prima messa in funzione, l'olio deve essere rabboccato fino al livello richiesto.
La macchina viene fornita con una piccola quantità di olio nel motore per proteggerlo durante il trasporto e lo stoccaggio. Preparare l'olio per motori a quattro tempi con classe di viscosità SAE 15W40.
Prima di rabboccare l'olio, posizionare la macchina su una superficie piana, quindi svitare il coperchio del serbatoio dell'olio ed asciugare l'asta di livello dell'olio fissata ad esso. Riempire il serbatoio con olio. Durante il riempimento, si consiglia di utilizzare un imbuto o un tappo versatore per evitare fuoriuscite di olio. In caso di fuoriuscita di olio, pulire i residui dell'olio prima di avviare il motore. Verificare che il livello dell'olio sia corretto. A tale scopo, inserire l'asta di livello dell'olio nel foro di riempimento e avvitare il coperchio del serbatoio. Quindi svitare il coperchio e controllare il livello dell'olio sull'asta. Il livello dell'olio deve essere compreso tra il livello massimo e quello minimo indicato sull'asta (XXVII). Dopo essersi assicurati che il livello dell'olio sia corretto, chiudere il foro di riempimento con un tappo.
Attenzione! Controllare il livello dell'olio prima di iniziare qualsiasi lavorazione.
Dopo aver rabboccato l'olio, fare rifornimento. Deve essere usata benzina senza piombo con numero di ottano superiore a 95. Per effettuare il rifornimento, svitare il coperchio del serbatoio di carburante (XXV) e riempire il serbatoio. Durante il rifornimento, si raccomanda di utilizzare un tappo versatore o un imbuto per ridurre il rischio di schizzi di carburante. In caso di schizzi di carburante, pulire accuratamente i suoi residui. Far evaporare completamente i fumi e avviare la macchina in un luogo diverso dal luogo di riempimento del carburante. Dopo aver riempito il serbatoio del carburante, chiudere il foro di riempimento con il coperchio.
Le ruote posteriori della spazzatrice sono pneumatiche. La pressione degli pneumatici raccomandata è di 20 PSI / 1,38 BAR. Gonfiare i pneumatici prima di iniziare il lavoro. Non superare la pressione degli pneumatici raccomandata. Controllare la pressione degli pneumatici prima di iniziare il lavoro. Gli pneumatici devono essere sempre gonfiati a un livello di pressione uniforme. Una pressione degli pneumatici errata o non uniforme può causare situazioni pericolose, come il ribaltamento della macchina su un fianco.

Regolazione dell'altezza dell'impugnatura (XIV)
ATTENZIONE! Spegnere il motore della spazzatrice prima di regolare l'altezza delle spazzole.
Per regolare l'altezza dell'impugnatura, tirare indietro la leva di regolazione dell'altezza dell'impugnatura, impostare l'altezza desiderata e quindi bloccare la posizione dell'impugnatura spostandola in avanti. Assicurarsi che l'impugnatura sia correttamente bloccata e che non cambi posizione durante il funzionamento.

Regolazione dell'altezza della spazzola
ATTENZIONE! Spegnere il motore della spazzatrice prima di regolare l'altezza delle spazzole.
Prima di utilizzare la spazzatrice, verificare che la spazzola sia alla giusta distanza dalla superficie di lavoro. Il diametro della spazzola può cambiare a causa dell'usura. In questo caso, potrebbe essere necessario regolare l'altezza della spazzola per impostare la distanza corretta dalla superficie di lavoro. A tal fine, svitare il pomello di blocco dell'altezza della spazzola e quindi impostare l'altezza corretta della spazzola utilizzando la leva di regolazione dell'altezza (XV). Al termine della regolazione, serrare saldamente la manopola di blocco dell'altezza della spazzola. Assicurarsi che la leva di regolazione dell'altezza della spazzola sia correttamente bloccata e non cambi posizione durante il funzionamento.

Regolazione della direzione della spazzola
ATTENZIONE! Spegnere il motore prima di regolare la direzione della spazzola.
È possibile modificare la direzione della spazzola di un massimo di 25 gradi in ogni direzione. A tal fine, sollevare la leva di cambio direzione della spazzola, ruotare la spazzola e rilasciare la leva in modo che sia bloccata in una delle cinque posizioni possibili (XVI).

Avvio e arresto della macchina
Posizionare la spazzatrice nel luogo di lavoro. Assicurarsi che la leva di azionamento delle spazzole e la leva di azionamento delle ruote siano nella posizione superiore. Solo con questa posizione della leva, la spazzola e le ruote non ruoteranno immediatamente dopo l'avviamento del motore.
Se il motore è freddo, premere 3 volte la pompa del carburante (XVII).
Spingere la leva dell'acceleratore completamente in avanti nella posizione contrassegnata dal simbolo di aspirazione (XVIII).
Tirare la corda di avviamento in modo continuo finché non si avverta la resistenza causata dalla compressione del motore, quindi tirarla con forza e in modo deciso (XIX). Dopo alcuni tiri, il motore dovrebbe avviarsi.
Una volta avviato il motore, tenere sempre l'impugnatura della corda di avviamento con la mano, ma spostarla in posizione inferiore.
Man mano che il motore si riscalda, impostare la leva dell'acceleratore in posizione di lavoro, tra i simboli della lepre per una rotazione più veloce e della tartaruga per una rotazione più lenta. Dopo ogni cambiamento della posizione della leva dell'acceleratore, attendere che il motore funzioni regolarmente. La velocità di ritorno della leva dell'acceleratore dipende dalle condizioni atmosferiche in cui viene avviato il motore. Più bassa è la temperatura ambiente, più lento dovrebbe essere il ritorno.

Utilizzare la leva del cambio per impostare la direzione di marcia. È possibile impostare tre marce avanti o una retromarcia.
ATTENZIONE! Il cambio di marcia mentre la spazzatrice è in funzione deve essere effettuato solo quando le ruote e la spazzola siano completamente ferme. A tal fine, rilasciare la pressione sulla leva di azionamento delle ruote e delle spazzole. Assicurarsi che entrambe le leve siano tornate nella posizione superiore. Attendere l'arresto delle ruote e delle spazzole, cambiare marcia e procedere.

A tal fine, spingere leggermente in avanti le leve del cambio, spostare la leva a destra o a sinistra nella posizione contrassegnata da 1, 2, 3 – marcia avanti o R1 – retromarcia, quindi rilasciare la leva in modo che sia bloccata nella posizione selezionata (XX).
ATTENZIONE! Prima di inserire la retromarcia e iniziare a girare, accertarsi che l'area intorno alla macchina sia libera da ostacoli. Non girare la spazzatrice vicino a muri di edifici, alberi o altri ostacoli fissi per evitare situazioni pericolose. Tenere le mani, i piedi e i vestiti lontani dalle parti rotanti della macchina.
Utilizzare la leva di regolazione della velocità della spazzola per impostare la velocità della spazzola. Per sbloccare la leva di regolazione della velocità, tenere premuto il pulsante di blocco della leva; spostando la leva verso il simbolo della lepre si imposta una velocità maggiore della spazzola, mentre spostando la leva verso il simbolo della tartaruga si imposta una velocità minore della spazzola (XXI). Una volta effettuata l'impostazione, rilasciare il pulsante di blocco.
Per avviare l'azionamento della spazzola, tirare la leva dell'azionamento della spazzola contro l'impugnatura (XXII). La leva non può essere bloccata nella posizione inferiore. Deve essere tenuta sempre in posizione durante il funzionamento.
Per avviare l'azionamento delle ruote, tirare la leva dell'azionamento delle ruote contro l'impugnatura (XXIII). La leva non può essere bloccata nella posizione inferiore. Deve essere tenuta sempre in posizione durante il funzionamento.
Attenzione! È vietato bloccare la leva di azionamento delle ruote o la leva di azionamento delle spazzole nella posizione inferiore. In questo caso, all'avvio del motore sarà attivato l'azionamento delle ruote e/o l'azionamento delle spazzole, con il rischio di situazioni incontrollate e di gravi lesioni.

L'arresto della macchina deve essere eseguito in modo seguente. Rilasciare la leva di azionamento della spazzola e la leva di azionamento delle ruote e lasciare che entrambe le leve tornino nella posizione superiore. Controllare che le spazzole e le ruote siano ferme. Spostare la leva dell'acceleratore nella posizione O per fermare il motore (XXIV). **Attenzione!** Il motore e il sistema di scarico si riscaldano durante il funzionamento. Fare attenzione a non scottarsi.

Rifornimento
Il carburante è altamente infiammabile! È necessario osservare tutte le precauzioni di sicurezza relative alla manipolazione del carburante. Non riempire il serbatoio del carburante mentre la macchina è in funzione. Non fare rifornimento in prossimità di fiamme libere. Non è consentito fumare nell'area di rifornimento. Non spargere il carburante. In caso di fuoriuscita di carburante, asciugare accuratamente il carburante versato prima di avviare la macchina. Serrare saldamente il tappo del serbatoio del carburante. Conservare il carburante in contenitori ben chiusi e approvati, lontano da fonti di calore e dalla portata dei bambini.

Arrestare il motore seguendo la procedura descritta sopra.
Lasciare raffreddare il motore.
Deve essere usata benzina senza piombo con numero di ottano superiore a 95. Per effettuare il rifornimento, svitare il coperchio del serbatoio di carburante (XXV) e riempire il serbatoio. Durante il rifornimento, si raccomanda di utilizzare un tappo versatore o un imbuto per ridurre il rischio di schizzi di carburante. In caso di schizzi di carburante, pulire accuratamente i suoi residui. Far evaporare completamente i fumi e avviare la macchina in un luogo diverso dal luogo di riempimento del carburante. Dopo aver riempito il serbatoio del carburante, chiudere il foro di riempimento con il coperchio.
Riavviare il motore seguendo la procedura descritta nella sezione *"Avviamento e arresto della macchina"*.

Lavorare con la spazzatrice
Prima di iniziare il lavoro, preparare l'area da pulire. Controllare se nell'area di lavoro non ci siano ostacoli che intrappolati nella spazzola potrebbero danneggiare la macchina o essere proiettati e costituire un pericolo per l'operatore o i terzi.
Verificare che nell'area di lavoro non vi siano cavi elettrici che potrebbero essere catturati dalle parti in movimento della macchina. Il danneggiamento del cavo elettrico comporta il rischio di folgorazione, il che può causare lesioni gravi o morte.
Assicurarsi che nell'area di lavoro non ci siano passanti o animali domestici. Se tali persone appaiono durante il lavoro, arrestare immediatamente la macchina e solo allora avvertire le persone del pericolo.
Controllare tutti i componenti della spazzatrice prima di iniziare i lavori. Se si osservano danni, non iniziare a lavorare prima di averli rimossi o di aver sostituito le parti danneggiate con quelle nuove. Assicurarsi che i fori di ventilazione siano liberi. Se necessario, pulirli utilizzando una spazzola morbida o un pennello. Non utilizzare oggetti acuti o metallici per pulire i fori di ventilazione della macchina.
Controllare se i collegamenti a vite non siano allentati. Serrarli se necessario.
Controllare se i manici siano puliti, privi di grasso e di altre impurità. Se necessario, pulirli con un panno morbido.
Fare le pause regolari durante il lavoro al fine di evitare la stanchezza e l'affaticamento. Questo permette un migliore controllo del prodotto e riduce il rischio di infortunio.
Quando si lavora con la macchina, muoversi seguendo le file (XXVI). Mantenere le file di pari larghezza, leggermente sovrapposte

al fine di non omettere alcun punto. Prestare sempre particolare attenzione durante il cambio della direzione.
Prima di inserire la retromarcia, accertarsi che l'area intorno alla macchina sia libera da ostacoli. Non girare la spazzatrice vicino a muri di edifici, alberi o altri ostacoli fissi per evitare situazioni pericolose. Tenere le mani, i piedi e i vestiti lontani dalle parti rotanti della macchina.
Al termine del lavoro, spegnere la spazzatrice, assicurarsi che le ruote e le spazzole siano ferme, lasciare raffreddare tutti i componenti della macchina, scollegare il filo della candela di accensione e procedere alla manutenzione.

Attenzione! Se durante il lavoro la spazzatrice viene urtata da un oggetto estraneo, spegnere immediatamente la macchina, assicurarsi che le ruote e le spazzole siano ferme, lasciare raffreddare tutti i componenti della macchina e scollegare il filo della candela di accensione. Verificare se la macchina non è stata danneggiata. Se vengono rilevati danni, è vietato continuare a lavorare prima di rimuoverli. Le eccessive vibrazioni durante il funzionamento possono essere causate dal danneggiamento della spazzatrice. Interrompere il lavoro, scollegare la candela di accensione e controllare il prodotto.

MANUTENZIONE DELLA SPAZZATRICE

Durante il periodo di garanzia, l'utente non è autorizzato a smontare la macchina né a sostituire alcun componente o elemento diverso da quelli elencati di seguito, in quanto ciò comporta la perdita dei diritti di garanzia. Eventuali irregolarità riscontrate durante l'ispezione o il funzionamento segnalano la necessità di far riparare la macchina in un punto di assistenza.

Al termine dei lavori, l'involucro, le fessure di ventilazione, gli interruttori, l'impugnatura supplementare, le protezioni e gli accessori devono essere puliti, ad esempio con un getto d'aria (a una pressione non superiore a 0,3 MPa), una spazzola o un panno asciutto senza l'uso di prodotti chimici o di liquidi per la pulizia. Pulire gli attrezzi e i portautensili con un panno asciutto e pulito.

Ispezioni periodiche
Eseguire le ispezioni e la manutenzione periodica dei componenti della macchina elencati di seguito.

ATTENZIONE! Tutte le operazioni di manutenzione devono essere eseguite a macchina spenta e non funzionante. Dopo aver spento il motore, lasciare raffreddare completamente il motore e i componenti della macchina, quindi scollegare il cavo della candela.
ATTENZIONE! Se qualche intervento di manutenzione non è descritto di seguito, ciò significa che per effettuare tale intervento la macchina deve essere portata in un centro di assistenza autorizzato.
ATTENZIONE! Se per la pulizia si usa un solvente, evitare il contatto del solvente con la pelle e con gli occhi. Utilizzare i dispositivi di protezione individuale.

Manutenzione generale
Il prodotto non può essere pulito con un getto d'acqua o immergendolo in acqua.
Controllare lo stato di usura e la presenza di eventuali danni della spazzola. Qualora si notino l'eccessiva usura o il danneggiamento, sostituire la spazzola con una nuova. Sostituire sempre le spazzole con ricambi originali, identici a quelli montati nell'apparecchio in fabbrica. Soltanto l'utilizzo dei ricambi originali permette di mantenere la sicurezza del prodotto. Sostituire le spazzole della spazzatrice ogni due anni oppure ogni 50 ore di lavoro. Lo smontaggio delle spazzole deve essere eseguito nell'ordine inverso rispetto al loro montaggio descritto nella sezione delle istruzioni *"Montaggio della macchina"*.

Controllo del livello dell'olio
Svitare il bocchettone di riempimento e rimuovere l'indicatore di livello dell'olio (XXVII).
Pulire e asciugare l'indicatore con un panno pulito.
Inserire l'indicatore nel bocchettone, ma non girarlo. Quindi rimuoverlo e osservare il livello dell'olio indicato.
Se il livello indicato è troppo basso, l'olio deve essere rabboccato fino al livello superiore dell'indicatore (riquadro tratteggiato).
Avvitare l'indicatore nel bocchettone di riempimento olio.

Sostituzione dell'olio motore
L'olio del motore deve essere sostituito dopo le prime 2-4 ore di funzionamento. Ogni successivo cambio dell'olio deve essere effettuato ogni 25 ore di funzionamento.
Attenzione! È consigliabile sostituire l'olio motore non appena il motore si è fermato. In quel momento l'olio ha la più sottile consistenza e scorrerà velocemente dal cambio motore.
Prestare attenzione durante la sostituzione dell'olio. Non appena il motore si spegne, l'olio è caldo e può causare ustioni. Il serbatoio dell'olio è dotato di un foro di scarico. Collocare un recipiente di capacità superiore a quella del serbatoio dell'olio sotto il foro di scarico. Svitare completamente la valvola di scarico (XXVIII) con una chiave. Lasciare scorrere l'olio nel serbatoio, dopo di che avvitare la valvola di scarico con una chiave. Pulire ogni residuo dell'olio.
Rabboccare l'olio seguendo la procedura descritta nel punto: *"Preparazione per l'utilizzo"*.
Attenzione! Smaltire l'olio motore usurato in conformità con le normative locali. È vietato gettare l'olio motore nelle fognature.

Manutenzione del filtro dell'aria (XXIX) – ogni 25 ore di funzionamento
Attenzione! Non utilizzare la macchina senza il filtro dell'aria correttamente installato o con un filtro difettoso. Altrimenti il motore a combustione può aspirare le impurità che normalmente si depositano sul filtro. Le impurità possono causare malfunzionamenti o addirittura danni alla macchina.
Sbloccare le alette di fissaggio e aprire l'alloggiamento del filtro. Rimuovere il filtro e sostituirlo con uno nuovo. È possibile utilizzare un filtro di tipo T320 con codice YT-855491. Installare il filtro in posizione e chiudere il suo coperchio. Assicurarsi che l'alloggiamento del filtro sia ben chiuso e che tutte le alette dell'alloggiamento siano in posizione.

Manutenzione della candela di accensione (XXX) – ogni 100 ore di funzionamento
Scollegare il cavo dalla candela. Rimuovere la candela di accensione con la chiave per candele. Con una spazzola metallica eliminare dagli elettrodi i depositi carboniosi (la cosiddetta fuliggine). Controllare la distanza tra gli elettrodi: dovrebbe essere da 0,7 mm a 0,8 mm.
Se si rilevano elettrodi bruciati o l'involucro in ceramica rotto, sostituire la candela con una nuova. È possibile utilizzare la candela E7RTC con il codice YT-855488.
Avvitare la candela. Collegare il cavo alla candela.

STOCCAGGIO E TRASPORTO DEL PRODOTTO

Attenzione! Svuotare sempre il serbatoio di carburante prima del stoccaggio o trasporto.
Collocare un recipiente di capacità superiore a quella del serbatoio del carburante sotto il foro di scarico.
Svitare con una chiave la valvola di scarico del carburante (XXXI). Dopo aver svuotato la macchina dal carburante, chiudere la valvola di scarico del carburante.
Pulirlo seguendo le indicazioni del manuale d'uso.

Stoccare il prodotto in un luogo buio, asciutto, libero da brina e ben ventilato. Il luogo di stoccaggio dovrebbe proteggere la macchina dall'accesso dei bambini. Stoccare il prodotto a una temperatura compresa tra 10 e 30 gradi C. Si raccomanda di conservare il prodotto nel suo imballo originale o in un altro imballo che lo protegga dalla polvere. Il prodotto può essere riposto in posizione verticale.

Trasportare il prodotto afferrandolo alle impugnature. Durante il trasporto proteggere il prodotto da urti e forti vibrazioni. Per il trasporto proteggere il prodotto contro lo scivolamento o il ribaltamento.

PRODUCTKENMERKEN

De veegmachine op benzine wordt gebruikt voor het mechanisch vegen en onderhouden van verharde oppervlakken buiten, zoals pleinen, opritten, parkeerplaatsen, trottoirs en huiselijke terreinen. Dankzij de verbrandingsmotor en de mogelijkheid om extra accessoires te monteren, is het mogelijk om snel en efficiënt verschillende soorten vuil te verwijderen. De juiste, betrouwbare en veilige werking van de machine hangt af van de juiste bediening, daarom:

Lees de volledige handleiding voordat u deze machine gebruikt en bewaar deze.

De leverancier is niet verantwoordelijk voor schade of letsel als gevolg van verkeerd gebruik van de machine, het niet naleven van de veiligheidsvoorschriften en de aanbevelingen in deze handleiding. Als de machine verkeerd of oneigenlijk wordt gebruikt, vervallen ook de garantie- en garantierechten van de gebruiker.

UITRUSTING

De machine wordt compleet verkocht en moet voor gebruik eerst nog gemonteerd worden.

TECHNISCHE GEGEVENS

Parameter	Meeteenheid	Waarde
Catalogusnummer		YT-85600
Gewicht	[kg]	81
Inhoud brandstoftank	[l]	1,0
Inhoud olietank	[l]	0,6
Type motorolie		SAE 15W-40
Werkbreedte	[mm]	1000
Aantal cilinders		1
Aantal takten		4
Koeling		Met lucht
Type bougie		E7RTC
Type luchtfilter		T320
Verplaatsingscapaciteit van de motor	[cm^3]	196
Motorvermogen	[kW]	3,5
Maximumtoerental van de motor	[min^{-1}]	2800
Halas		
geluidsdruk	[dB (A)]	80,9 ± 3,0
vermogen L_{WA}	[dB (A)]	94,41 ± 3,0
Trillingsniveau	[m/s^2]	4,646 ± 1,5

VEILIGHEIDSINSTRUCTIES

BELANGRIJK!
LEES DEZE INSTRUCTIES ZORGVULDIG VOOR GEBRUIK
ACHTERLATEN VOOR TOEKOMSTIG GEBRUIK

INSTRUCTIES

Lees de instructies aandachtig door. Maak uzelf vertrouwd met de bedieningselementen en het juiste gebruik van de machine. Als de machine wordt doorgegeven aan een andere persoon, moet de gebruiksaanwijzing worden meegeleverd. Het apparaat moet altijd worden gebruikt volgens de instructies in de bedieningshandleiding.

De veegmachine is ontworpen voor het reinigen van verharde oppervlakken buitenshuis, zoals beton, asfalt, kasseien, op parkeerterreinen, trottoirs, opritten en andere verharde oppervlakken binnenshuis. De veegmachine wordt gebruikt om stof, zand, fijn vuil en verse sneeuw van verharde oppervlakken te verwijderen. De machine kan niet worden gebruikt voor het verwijderen van grof vuil zoals puin, grind en stenen. Het is verboden om de veegmachine op een andere manier te gebruiken dan waarvoor hij bedoeld is. Vergeet niet dat de bediener of gebruiker verantwoordelijk is voor ongevallen of het gevaar dat ontstaat voor andere mensen of het milieu.

Laat de machine niet bedienen door kinderen of personen die niet bekend zijn met de instructies van de machine.

Werk niet met de machine wanneer er andere mensen, vooral kinderen of huisdieren, in de buurt zijn. Voordat het werk begint, moet er een veiligheidszone worden aangewezen waar publiek en huisdieren niet zijn toegestaan. Vanaf de werkende machine moet een ruimte met een straal van minstens vijf meter worden vrijgehouden.

Voorbereiding
Draag tijdens het werk altijd stevig schoeisel en een lange broek en werk niet op blote voeten of in sandalen.
Persoonlijke beschermingsmiddelen zoals een veiligheidsbril en gehoorbescherming moeten tijdens het werk worden gebruikt. Het gebruik van persoonlijke beschermingsmiddelen zoals stofmaskers, veiligheidsschoenen, helmen en gehoorbeschermers vermindert de kans op ernstig letsel.
Houd haar, kleding en werkhandschoenen uit de buurt van bewegende machineonderdelen. Loszittende kleding, sieraden of lang haar kunnen blijven haken aan bewegende delen van de machine en beklemd raken, wat ernstig letsel kan veroorzaken.
Vermijd beschadigde kleding die te los zit of bungelende bandjes of linten heeft. Loszittende kledingstukken kunnen verstrikt raken in bewegende machineonderdelen, wat letsel kan veroorzaken.
Controleer het gebied waar de machine gaat werken zorgvuldig en verwijder stenen, takken, draden, botten, speelgoed en andere vreemde voorwerpen. Gegrepen voorwerpen kunnen schade aan de machine veroorzaken of met hoge snelheid worden weggeslingerd, wat gevaar oplevert voor de bediener en de omgeving.
Verwijder moersleutels of ander gereedschap dat gebruikt is voor het afstellen voordat u de machine inschakelt. Een moersleutel die op draaiende machineonderdelen wordt achtergelaten, kan ernstig letsel veroorzaken.
Controleer voor gebruik altijd de borstels, bevestigingsbouten en beschermkappen op slijtage of beschadiging. Vervang versleten borstels, schroeven en afschermingen voordat u met het werk begint. Controleer ook of de schroefverbindingen niet los zitten. Draai de bouten weer vast.

Gebruik van de veegmachine
Werk niet als u moe bent of onder invloed van geneesmiddelen of alcohol. Zelfs een moment van onoplettendheid tijdens het werk kan leiden tot ernstig lichamelijk letsel.
WAARSCHUWING! Gebruik de machine niet binnenshuis of in een afgesloten ruimte waar zich dampen van gevaarlijke koolmonoxide kunnen ophopen. Brandstofdampen zijn giftig. Vergiftiging met deze stoffen kan leiden tot ongelukken en ernstig letsel of zelfs de dood tot gevolg hebben.
Gebruik het apparaat nooit in een explosieve omgeving in de aanwezigheid van ontvlambare vloeistoffen, gassen of stof.
Werk alleen bij daglicht of bij goed kunstlicht.
Gebruik de machine niet wanneer er kans is op blikseminslag.
Werk niet in de regen.
Gebruik de machine niet op natte, gladde of ijzige oppervlakken.
Werk niet op hobbelige, ongelijke of holle oppervlakken.
Zorg ervoor dat op een helling uw voeten altijd stevig staan.
Behoud het evenwicht. Handhaaf steeds de juiste houding. Hierdoor kan de machine gemakkelijker worden bediend in geval van onverwachte situaties tijdens het gebruik.
Wees uiterst voorzichtig wanneer u van richting verandert op een helling. Werk niet op te steile hellingen. Ga bij het maaien op hellingen dwars over de helling, nooit omhoog of omlaag.
Richt de borstel niet op omstanders of dieren.
Gebruik de veegmachine nooit in de buurt van auto's, hekken, ruiten zonder de borstelrichting goed af te stellen.
Let goed op wanneer u achteruit rijdt of de machine achteruit trekt. Houd voeten en handen uit de buurt van draaiende onderdelen.
Gebruik de machine niet met beschadigde of niet geïnstalleerde afschermingen en behuizingen. Als afschermingen of behuizingen beschadigd zijn, moeten deze vóór gebruik worden vervangen door nieuwe die vrij zijn van defecten.
De veegmachine mag niet worden gebruikt om passagiers te vervoeren.
De machine is niet geschikt voor het werken op daken.
Start de motor volgens de instructies, zorg ervoor dat de voeten uit de buurt van de borstel van de machine zijn.
Houd uw hand en voeten uit de buurt van draaiende delen.
Til of draag de machine niet met draaiende motor.
Stop de motor van de veegmachine en zorg ervoor dat alle bewegende delen tot stilstand zijn gekomen:
- telkens wanneer u zich van de machine moet verwijderen,
- voordat u de machine reinigt, controleert, accessoires vervangt of repareert
- na geraakt te zijn door een vreemd voorwerp. Controleer de machine op schade en repareer deze indien nodig voordat u de machine opnieuw start
- vóór het vervoer van en naar de plaats van het werk
- als de machine te veel gaat trillen (onmiddellijk controleren)

LET OP! Nadat de motor is uitgeschakeld, blijft de borstel nog enige tijd draaien. Wacht tot de bewegende delen van de machine tot stilstand zijn gekomen.
Als de machine overmatig begint te trillen (onmiddellijk controleren)
- controleer op schade,
- defecte onderdelen vervangen of repareren,
- controleer en draai losse onderdelen vast.

Onderhoud en opslag
Waarschuwing! Ontkoppel de bougie voordat u de machine afstelt, accessoires verwisselt of opbergt. Dit voorkomt dat de ma-

chine per ongeluk wordt ingeschakeld.
Houd alle moeren, bouten en schroeven in goede staat om er zeker van te zijn dat de machine veilig zal werken.
Berg de machine niet op met brandstof in de tank.
Controleer de grasbak regelmatig op slijtage of schade.
Vervang versleten of beschadigde onderdelen om veiligheidsredenen.
Wees voorzichtig bij het afstellen van de machine om te voorkomen dat uw vingers tussen bewegende en vaste onderdelen van de machine komen.
Maak de afschermingen en veiligheidsonderdelen van de machine niet los en breng er geen wijzigingen in aan. Onjuiste bediening van de afschermingen en veiligheidsonderdelen van de machine kan ongelukken veroorzaken.
Gebruik alleen originele reserveonderdelen en uitrusting. Het gebruik van ongeschikte apparatuur kan leiden tot schade aan de machine en/of ernstig letsel.
Zorg ervoor dat het juiste type messen wordt gebruikt.

AANVULLENDE VEILIGHEIDSINSTRUCTIES VOOR SCHAAFMACHINES

Aanbevolen brandstof: loodvrije benzine E10 met een octaangetal van minstens 95.
Gebruik brandstof en olie die vrij zijn van alle verontreinigingen en ontworpen zijn voor viertaktmotoren. Het wordt aanbevolen om producten van hoge kwaliteit te gebruiken. Dit verlengt de levensduur van de motor.
Controleer regelmatig het oliepeil in de motor. Gebruik van de machine met te weinig of geen olie kan leiden tot schade en zelfs brand.
Zorg ervoor dat de machine goed gemonteerd is voordat u met het werk begint.
Stel de machine niet bloot aan de werking van vocht. Gebruik de machine niet bij neerslag of als er kans is op bliksem. Gebruik de machine niet in vochtige of natte omgevingen.
Voordat u de machine gebruikt, is het raadzaam om uw dealer of specialist te vragen om te laten zien hoe u het veilig en efficiënt kunt gebruiken.
Wijzig de machine op geen enkele manier. Er mogen geen niet-originele reserveonderdelen worden gebruikt.
Het werk moet altijd worden gestart met werkkleding, handschoenen, volledig schoeisel en een veiligheidsbril ter bescherming tegen mechanische gevaren.
Als het gedrag van de machine tijdens het gebruik verdacht lijkt (verhoogde trillingen, lawaai, geur, enz.), moet u de machine onmiddellijk uitschakelen en overdragen aan een reparatiebedrijf.
Onderhoud de maaier regelmatig en houd deze schoon.
Gebruik originele reserveonderdelen alleen voor reparaties en onderhoud.
De ventilatie-openingen van de motor moeten altijd vrij en schoon zijn.
Laat de machine niet werken in afgesloten of ongeventileerde ruimten. **De uitlaatgassen bevatten stoffen die schadelijk zijn voor de gezondheid en mogen niet worden ingeademd.**
Het brandstoftoevoersysteem moet periodiek worden gecontroleerd. Laat de machine bij lekkage repareren door een geautoriseerd servicecentrum.
Wacht tot de motor zijn nominale snelheid heeft bereikt voordat u begint te werken.
Zorg ervoor dat er geen brandstof opraakt terwijl de motor draait!
De ventilatie-ingangen en -uitgangen niet afdekken. Zelfs als de machine niet draait.
Voordat u de machine vervoert en voor langere tijd opbergt, is het essentieel om de brandstoftank leeg te maken.
Raak het oppervlak van de motor niet aan als het heet wordt tijdens het gebruik, dit kan brandwonden veroorzaken.
LET OP! De brandstof is licht ontvlambaar! Vul de brandstoftank niet terwijl de machine in werking is. Niet tanken in de buurt van open vuur. Mors geen brandstof. Als er brandstof is gemorst, droogt u de gemorste brandstof grondig op voordat u de veegmachine start. Draai de tankdop stevig vast.
Als u de machine onbeheerd achterlaat, schakelt u de motor uit en wacht u tot de borstels stoppen met draaien
Breng geen wijzigingen aan in de motor of andere mechanismen van de machine.
Gebruik de machine niet zonder dat het luchtfilter correct is aangebracht.
Gebruik de machine niet als de afschermingen niet op hun plaats zitten.
Raak de roterende borstel niet aan!

VEILIGHEIDSINSTRUCTIES VOOR DE SNEEUWSCHUIVER

De sneeuwschuiver wordt gebruikt om verse sneeuw weg te scheppen op verharde oppervlakken zoals beton, asfalt en kasseien.
Werk niet op ijzige oppervlakken, vooral niet op ijzige heuvels.
Werk niet op hobbelige, ongelijke of holle oppervlakken.
Wees extra voorzichtig bij het werken op besneeuwde oppervlakken om uitglijden en vallen te voorkomen.
Voordat u accessoires monteert of verwijdert, schakelt u de motor uit, wacht u tot de bewegende delen stilstaan, wacht u tot alle onderdelen van de machine volledig zijn afgekoeld en koppelt u vervolgens de bougiekabel los.
Controleer voordat u met het werk begint of de schroefverbindingen niet zijn losgeraakt. Draai de bouten weer vast.

VEILIGHEIDSINSTRUCTIES VOOR DE OPVANGBAK

De opvangbak dient als mand voor het verzamelen van fijn vuil, stof en zand op verharde oppervlakken zoals beton, asfalt en kasseien.
De opvangbak mag niet worden gebruikt voor het verzamelen van grof vuil zoals puin, grind en stenen.
Werk niet op hobbelige, ongelijke of holle oppervlakken.
Hij moet regelmatig worden geleegd. Laat de opvangbak niet overlopen. Teveel vullen van de opvangbak kan leiden tot verstopping van de borstel en schade aan de machine.
Transporteer de opvangbak naar het leegmaakpunt op transportwielen.
Voordat u de opvangbak monteert of demonteert, moet u de motor uitschakelen, wachten tot de bewegende delen stilstaan, wachten tot alle onderdelen van de machine volledig zijn afgekoeld en vervolgens de bougiekabel loskoppelen.
Controleer voordat u met het werk begint of de schroefverbindingen niet zijn losgeraakt. Draai de bouten weer vast.

INSTALLATIE VAN EEN VEEGMACHINE

Voorbereiding voor de montage
Het product moet uit de verpakking worden gehaald en alle verpakkingsonderdelen moeten worden verwijderd. Het wordt aanbevolen om verpakkingen te bewaren die nuttig kunnen zijn tijdens het transport of de opslag van het product.
Controleer of geen enkel onderdeel van het product tijdens het transport is beschadigd, eventuele geconstateerde beschadigingen, zoals scheuren of vervormingen, zullen het product diskwalificeren voor verder gebruik totdat het is gerepareerd of beschadigde onderdelen zijn vervangen.
Het is aan te bevelen om alle onderdelen op een vlakke, harde en schone ondergrond te plaatsen.
Gebruik tijdens de installatie persoonlijke beschermingsmiddelen zoals veiligheidshandschoenen, oogbescherming en beschermende kleding.
Voordat u de machine en accessoires monteert, schakelt u de machine uit en laat u de motor en onderdelen volledig afkoelen, waarna u de bougiekabel losmaakt.

Montage van de machine
Installeer eerst de handgreep. De handgreepbevestiging bevindt zich in het midden van de machine. Schroef de bevestigingsmoeren los, plaats de handgreep in de houder en bevestig hem aan de machine met de moeren (II). Zorg ervoor dat de moeren waarmee de handgreep is bevestigd, stevig en goed zijn aangedraaid.
Bevestig de hendel voor het veranderen van de borstelrichting op de beschermkap. Draai hiervoor de moer los van de bevestiging. Haal de hendel door de klem die zijn positie vergrendelt, plaats hem in de houder zodat de veer zich onder de hendel bevindt en monteer hem vervolgens met behulp van de moer (III). Monteer de versnellingspook aan de bevestiging aan de achterkant van de machine met de bevestigingsbouten en moeren (IV). De veegborstel bestaat uit twee onderdelen. De borstel moet op de as aan elke kant van de veegmachine worden geplaatst en vervolgens op de as worden vastgezet met ringen en moeren zoals aangegeven in de afbeelding (V). Zorg ervoor dat de borstelaandrijfnokken de inkepingen aan de binnenkant van beide borstelcomponenten raken. Zorg ervoor dat de moeren waarmee de borstel aan weerszijden aan de as is bevestigd, stevig en goed zijn aangedraaid. Zet de secundaire afschermingen vast op de borstelafscherming met de bevestigingsbouten en moeren (VI). Aan de binnenkant van de borstelelementen bevindt zich een accessoirehouder waarin de huls moet worden geplaatst en vervolgens in de houder moet worden vastgezet met een bout en borgmoer (VII). Een correct geassembleerde machine moet eruit zien als op afbeelding (I).

Installatie-instructies voor extra accessoires (afzonderlijk verkrijgbaar)

YATO-opvangbak YT-85605
Monteer een transportbeugel op de opvangbak. Steek de onderste haken van de transportgreep in de bevestigingen en vervolgens in de haken (VIII). Monteer het eerste deel van de bevestigingsbeugel van de opvangbak op de veegmachine met bouten en moeren (IX) op de gaten in de bovenkant van de opvangbakbehuizing. Een goed gemonteerde opvangbak moet eruit zien als op de afbeelding (X). Schuif het tweede deel van de montagebeugel van de opvangbak op de accessoirehouder aan de voorkant van de veegmachine en verbind vervolgens de opvangbak met de veegmachine door de twee delen van de montagebeugel (XI) met elkaar te verbinden.

YATO-sneeuwschuiver YT-85606
Monteer de bevestigingsbeugels van de sneeuwschuiver aan de veegmachine en de transportwielen aan de sneeuwschuiver met bouten en moeren. Zorg ervoor dat alle schroeven goed en stevig vastzitten. Een goed gemonteerde sneeuwschuiver ziet eruit als op afbeelding (XII). Verbind de sneeuwschuiver met de veegmachine door de montagebeugels van de sneeuwschuiver in de accessoirehouders van de veegmachine te plaatsen (XIII).

VEEGMACHINE

Voorbereiding op het werk
Controleer voordat u met het werk begint of de machine niet beschadigd is, of ze correct gemonteerd is en of alle veiligheidsonderdelen correct bevestigd zijn. Als de machine incompleet of beschadigd blijkt te zijn, is verder werken verboden!
Maak het werkgebied vrij van alle zichtbare stenen, wortels, draden, speelgoed en andere obstakels die door de machineborstels kunnen worden opgepikt en in een andere richting kunnen worden geslingerd. Er moet bijzondere aandacht worden besteed aan elektrische kabels om ervoor te zorgen dat ze niet in de werkzone terechtkomen. Het achterlaten van elektrische kabels in het werkgebied kan leiden tot schade aan de draden, wat kan resulteren in elektrische schokken en zelfs de dood.

LET OP! Alleen de hoeveelheid olie die nodig was voor het onderhoud van de motor werd in de motor gegoten. Vóór de eerste start moet de olie worden bijgevuld tot het vereiste niveau.
Af fabriek is er slechts een kleine hoeveelheid olie in de motor om de motor te beschermen tijdens transport en opslag. Bereid olie voor viertaktmotoren in de viscositeitsklasse SAE 15W40.
Voordat u de olie bijvult, plaatst u de veegmachine op een vlakke ondergrond, schroeft u vervolgens het deksel van het oliereservoir los en veegt u de daaraan bevestigde oliepeilstok droog. Het reservoir vullen met olie. Bij het vullen wordt aanbevolen een trechter of schenktuit te gebruiken om te voorkomen dat er olie gemorst wordt. Als er olie wordt gemorst, veeg dan de resterende olie af voordat u de motor start. Controleer of het oliepeil correct is. Om dit te doen, plaatst u de oliepeilstok in het vulgat en schroeft u het deksel van de tank vast. Schroef het vervolgens los en controleer het oliepeil op de bajonet. Het oliepeil moet tussen de maximale en minimale niveaus op de bajonet (XXVII) liggen. Na het controleren of het oliepeil correct is, sluit u het vulgat met een plug.
Opgelet! Het oliepeil moet voor elk begin van de werkzaamheden worden gecontroleerd.
Na het bijvullen van de olie, benzine tanken. De brandstof moet loodvrije benzine zijn met een octaangetal van ten minste 95. Om brandstof bij te vullen, schroeft u het deksel van de brandstoftank (XXV) los en giet u brandstof in de tank. Bij het vullen van brandstof wordt het gebruik van een brandstofdispenser of trechter aanbevolen om het risico op morsen te verkleinen. Als de brandstof wordt gespat, veeg dan de rest grondig af. Laat de dampen volledig verdampen en start de veegmachine op een andere locatie dan de locatie van het vullen van de brandstof. Sluit het vulgat met het deksel na het vullen van de brandstoftank.
De achterwielen van de veegmachine zijn pneumatisch. De aanbevolen bandenspanning is 20 PSI / 1.38 BAR. Pomp de banden op voordat u begint te werken. Overschrijd de aanbevolen bandenspanning niet. Controleer de bandenspanning voordat u met de werkzaamheden begint. Banden moeten altijd worden opgepompt tot een gelijkmatig drukniveau. Een verkeerde of ongelijkmatige bandenspanning kan leiden tot gevaarlijke situaties, zoals het kantelen van de machine.

Hoogteverstelling handgreep (XIV)
LET OP! Schakel de motor van de veegmachine uit voordat u de borstelhoogte aanpast.
Om de hoogte van de handgreep in te stellen, trekt u de hendel voor aanpassing van de hoogte van de handgreep naar achteren, stelt u de gewenste hoogte van de handgreep in en vergrendelt u vervolgens de positie van de handgreep door deze naar voren te bewegen. Zorg ervoor dat de handgreep goed vergrendeld is en tijdens het gebruik niet van positie verandert.

Aanpassing borstelhoogte
LET OP! Schakel de motor van de veegmachine uit voordat u de borstelhoogte aanpast.
Controleer voordat u de veegmachine gebruikt of de borstel zich op de juiste afstand van het werkoppervlak bevindt. De borstel kan van diameter veranderen als gevolg van slijtage. In dit geval kan het nodig zijn om de hoogte van de borstel aan te passen om de juiste afstand tot het werkoppervlak in te stellen. Draai hiervoor de borstelhoogtevergrendelknop los en stel vervolgens de juiste borstelhoogte in met de hoogte-instelhendel (XV). Draai de borstelhoogtevergrendelknop stevig vast als de aanpassing voltooid is. Zorg ervoor dat de hendel voor de borstelhoogte-instelling goed vergrendeld is en tijdens het gebruik niet van positie verandert.

Aanpassing borstelrichting
LET OP! Zet de motor uit voordat u de borstelrichting aanpast.
Het is mogelijk om de richting van de borstel maximaal 25 graden in elke richting te veranderen. Om dit te doen, tilt u de hendel voor het veranderen van de borstelrichting omhoog, draait u de borstel en laat u de hendel los zodat hij in een van de vijf mogelijke standen vergrendelt (XVI).

De machine starten en stoppen
Plaats de veegmachine waar het werk begint. Zorg ervoor dat de hendel voor de borstelaandrijving en de hendel voor de wielaandrijving in de bovenste stand staan. Alleen deze stand zorgt ervoor dat de borstel en de wielen niet gaan draaien zodra de motor wordt gestart.
Als de motor koud is, drukt u de brandstofpomp 3 keer in (XVII).
Duw de gashendel helemaal naar voren in de stand gemarkeerd door het aanzuigsymbool (XVIII).
Trek soepel aan het startkoord totdat u weerstand voelt door de compressie van de motor en trek vervolgens met een energieke, beslissende beweging (XIX). Na een paar slagen moet de motor starten.

Zodra de motor is gestart, mag de hendel van het startkoord niet uit de hand worden losgelaten, maar moet deze in de onderste stand worden gezet.
Als de motor warmloopt, zet u de gashendel in de werkstand, tussen de symbolen haas - hogere toerentallen en schildpad - lagere toerentallen. Wacht na elke verandering van de stand van de gashendel tot de motor soepel loopt. De snelheid waarmee de gashendel terugkeert, is afhankelijk van de weersomstandigheden waarin de motor wordt gestart. Hoe lager de omgevingstemperatuur, hoe langzamer de terugkeer.

Gebruik de versnellingspook om de rijrichting in te stellen. Het is mogelijk om drie versnellingen vooruit of een versnelling achteruit in te stellen.
LET OP! Schakelen terwijl de veegmachine in werking is, mag alleen gebeuren als de wielen en de borstel volledig tot stilstand zijn gekomen. Laat hiervoor de druk op de hendel van de wielaandrijving en van de borstelaandrijving los. Controleer of beide hendels weer in de bovenste stand staan. Wacht tot de wielen en borstels stilstaan, schakel om en ga verder.

Duw hiervoor de versnellingshendels iets naar voren, zet de hendel naar rechts of links in de stand gemarkeerd met 1, 2, 3 - vooruitversnelling of R1 - achteruitversnelling en laat vervolgens de druk op de hendel los zodat deze in de geselecteerde stand (XX) vergrendelt.
LET OP! Zorg ervoor dat het gebied rond de machine vrij is van obstakels voordat u de achteruitversnelling inschakelt en begint te draaien. Draai de veegmachine niet in de buurt van muren van gebouwen, bomen of andere vaste obstakels om gevaarlijke situaties te voorkomen. Houd handen, voeten en kleding uit de buurt van draaiende machineonderdelen.
Gebruik de hendel voor het aanpassen van de borstelsnelheid om de borstelsnelheid in te stellen. Als u de hendel in de richting van het hazensymbool beweegt, stelt u een hogere borstelsnelheid in, als u de hendel in de richting van het schildpadsymbool beweegt, stelt u een lagere borstelsnelheid in (XXI). Zodra de instelling is gemaakt, laat u de druk op de vergrendelknop los.
Om de borstelaandrijving te starten, trekt u de hendel van de borstelaandrijving tegen de handgreep (XXII). De hendel kan niet worden vergrendeld in de onderste stand. Hij moet te allen tijde tijdens het gebruik worden ingedrukt gehouden.
Om de wielaandrijving te starten, trekt u de hendel van de wielaandrijving tegen de hendel (XXIII). De hendel kan niet worden vergrendeld in de onderste stand. Hij moet te allen tijde tijdens het gebruik worden ingedrukt gehouden.
Waarschuwing! Het is verboden om de wielaandrijfhendel of de borstelaandrijfhendel in de onderste stand te vergrendelen. Als dit gebeurt, wordt de wielaandrijving en/of borstelaandrijving geactiveerd bij het starten van de motor, wat kan leiden tot ongecontroleerde situaties en ernstig letsel.

Stop de machine als volgt. Laat de druk op de hendel voor de borstelaandrijving en de hendel voor de wielaandrijving los en laat beide hendels terugkeren naar de bovenste stand. Controleer of de borstels en wielen zijn gestopt. Zet de gashendel in stand O, waardoor de motor stopt (XXIV). **Waarschuwing!** De motor en het uitlaatsysteem verwarmen tijdens het gebruik. Pas op dat u zich niet verbrandt.

Bijvullen van de brandstof
De brandstof is licht ontvlambaar! Alle veiligheidsmaatregelen met betrekking tot het omgaan met brandstof moeten in acht worden genomen. Vul de brandstoftank niet terwijl de veegmachine in werking is. Niet tanken in de buurt van open vuur. Roken is niet toegestaan wanneer brandstof wordt bijgevuld. Mors geen brandstof. Als er brandstof is gemorst, droogt u de gemorste brandstof grondig op voordat u de veegmachine start. Draai de tankdop stevig vast. Bewaar brandstof in goed gesloten, goedgekeurde verpakkingen, uit de buurt van warmtebronnen en buiten het bereik van kinderen.

Stop de motor volgens de hierboven beschreven procedure.
Laat de motor afkoelen.
De brandstof moet loodvrije benzine zijn met een octaangetal van ten minste 95. Om brandstof bij te vullen, schroeft u het deksel van de brandstoftank (XXV) los en giet u brandstof in de tank. Bij het vullen van brandstof wordt het gebruik van een brandstofdispenser of trechter aanbevolen om het risico op morsen te verkleinen. Als de brandstof wordt gespat, veeg dan de rest grondig af. Laat de dampen volledig verdampen en start de veegmachine op een andere locatie dan de locatie van het vullen van de brandstof. Sluit het vulgat met het deksel na het vullen van de brandstoftank.
Start de motor opnieuw volgens de procedure onder *"Starten en stoppen van de machine"*.

Werken met de veegmachine
Bereid het te reinigen gebied voor alvorens met het werk te beginnen. Controleer of de plek waar moet gewerkt worden geen obstakels bevat die, als ze door de borstel worden gegrepen, de machine kunnen beschadigen of naar buiten kunnen worden geslingerd en de bediener of omstanders in gevaar kunnen brengen.
Controleer of er geen elektrische kabels in het werkgebied liggen die door bewegende machineonderdelen gegrepen kunnen worden. Beschadiging van een elektrische kabel brengt het risico van een elektrische schok met zich mee, wat kan leiden tot ernstig letsel of de dood.
Zorg ervoor dat er geen omstanders of huisdieren op de werkplek zijn. Als dergelijke personen tijdens het gebruik verschijnen, moet u de machine onmiddellijk stoppen en alleen dan mensen voor het gevaar waarschuwen.
Controleer alle onderdelen van de veegmachine voordat u met de werkzaamheden begint. Als er schade wordt geconstateerd,

mag u niet beginnen te werken voordat u de schade hebt verwijderd of de beschadigde onderdelen hebt vervangen door nieuwe.
Zorg ervoor dat de ventilatieopeningen vrij zijn. Reinig ze indien nodig met een zachte borstel of een kwast. Gebruik geen scherpe of metalen voorwerpen om de ventilatieopeningen van de machine schoon te maken.
Controleer de schroefverbindingen op loszitten. Ontgrendel indien nodig.
Controleer of de handgrepen schoon zijn, vrij van vet en andere vervuiling. Reinig ze indien nodig met een zachte borstel of een kwast.
Neem regelmatig pauzes tijdens het werk om vermoeidheid en overbelasting te voorkomen. Dit zal een betere beheersing van het product mogelijk maken en het risico op ongelukken verminderen.
Beweeg in rijen (XXVI) wanneer u de machine bedient. De rijen moeten in de breedte gelijk gehouden worden, zodat ze elkaar enigszins overlappen en er geen ruimte verloren gaat. Wees bijzonder voorzichtig bij het veranderen van richting.
Zorg ervoor dat het gebied rond de machine vrij is van obstakels voordat u draait. Draai de veegmachine niet in de buurt van muren van gebouwen, bomen of andere vaste obstakels om gevaarlijke situaties te voorkomen. Houd handen, voeten en kleding uit de buurt van draaiende machineonderdelen.
Schakel de veegmachine na de werkzaamheden uit, zorg ervoor dat de wielen en borstels stilstaan, laat alle onderdelen van de machine afkoelen, ontkoppel de bougiekabel en ga dan verder met het onderhoud.

Opgelet! Als een vreemd voorwerp de veegmachine raakt tijdens het gebruik. Schakel de machine onmiddellijk uit, zorg ervoor dat de wielen en borstels stilstaan, laat alle onderdelen van de machine afkoelen en ontkoppel de bougiekabel. Controleer vervolgens of het apparaat niet beschadigd is. Als er schade wordt geconstateerd, is het verboden om door te werken voordat de schade wordt verwijderd. Overmatige trillingen tijdens het gebruik kunnen veroorzaakt worden door schade aan de veegmachine. Stop de werking, ontkoppel de bougie en voer een productcontrole uit.

ONDERHOUD VAN DE VEEGMACHINE

Tijdens de garantieperiode mag de gebruiker de veegmachine niet demonteren of onderdelen of componenten vervangen die niet hieronder zijn gespecificeerd, aangezien hierdoor de garantie vervalt. Alle onregelmatigheden die tijdens de inspectie of tijdens het gebruik worden vastgesteld, zijn een signaal voor reparatie in een servicepunt.

Na gebruik moeten de behuizing, ventilatiesleuven, schakelaars, hulphandgreep, afschermingen en accessoires worden gereinigd, bijv. met een luchtstraal (niet meer dan 0,3 MPa), borstel of droge doek zonder chemicaliën of reinigingsvloeistoffen. Reinig gereedschap en handgrepen met een droge, schone doek.

Periodieke onderhoudsbeurten
De hieronder genoemde machineonderdelen moeten periodiek worden geïnspecteerd en onderhouden.

LET OP! Al het onderhoud moet worden uitgevoerd terwijl de machine is uitgeschakeld en niet draait. Laat na het uitschakelen van de motor de motor en machineonderdelen volledig afkoelen en ontkoppel vervolgens de bougiekabel.
LET OP! Als hieronder geen servicewerkzaamheden worden beschreven. Dit betekent dat de machine voor deze handeling naar een gespecialiseerd servicecentrum moet worden gebracht.
LET OP! Vermijd contact van het oplosmiddel met de huid en de ogen wanneer voor het reinigen een oplosmiddel wordt gebruikt. Persoonlijke beschermingsmiddelen gebruiken.

Algemeen onderhoud
Het product kan niet worden gereinigd met een waterstraal of door onderdompeling in water.
Controleer op slijtage en de beschadiging van de borstel. Als er sprake is van overmatige slijtage of beschadiging, vervang dan de borstel door een nieuwe. Vervang de borstels altijd door de originele borstels, identiek aan de borstels die in de fabriek op de veegmachine worden gemonteerd. Alleen het gebruik van originele reserveonderdelen kan de veiligheid van het product waarborgen. De borstels van de veegmachine moeten om de twee jaar of om de 50 uur worden vervangen. De demontage van de borstels moet worden uitgevoerd in omgekeerde volgorde van de montage beschreven in het deel van de instructies *"Montage van de machine"*.

Oliepeil controleren
Schroef de vulopening los en verwijder de oliepeilindicator (XXVII).
Reinig en droog de indicator met een schone doek.
Steek de indicator in het vulgat, maar draai hem niet. Verwijder vervolgens de olie en controleer het aangegeven oliepeil.
Als het aangegeven peil te laag is, moet de olie worden bijgevuld tot het bovenste peil van de indicator (stippellijn).
Schroef de indicator in de olievulopening.

Motorolie verversen
De motorolie moet na de eerste 2 tot 4 bedrijfsuren worden ververst. Elke volgende olieverversing moet om de 25 bedrijfsuren worden uitgevoerd.
Opgelet! Ververs de motorolie het beste meteen nadat de motor tot stilstand is gekomen. De olie is dan het meest vloeibaar en

stroomt zo snel mogelijk uit de versnellingsbak van de motor.
Bij het verversen van de olie moet voorzichtig te werk worden gegaan. Meteen nadat de motor stopt, is de olie heet en kan ze brandwonden veroorzaken. De olietank is voorzien van een aftapopening. Plaats een vat met een grotere inhoud dan die van het oliereservoir onder de aftapopening. Draai de aftapkraan (XXVIII) met een steeksleutel helemaal los. Laat de olie in de tank stromen en schroef de aftapkraan er vervolgens met een sleutel terug op vast. Veeg eventuele olieresten droog.
Vul bij met olie volgens de procedure beschreven in het punt: *"Voorbereiding op het werk"*.
Opgelet! Gebruikte motorolie moet volgens de geldende lokale voorschriften worden afgevoerd. Het is verboden motorolie in het riool te gieten.

Onderhoud van het luchtfilter (XXIX) - elke 25 bedrijfsuren
Opgelet! Gebruik de machine niet zonder een correct geïnstalleerd luchtfilter of met een defect luchtfilter. Anders kan de verbrandingsmotor onzuiverheden opzuigen die normaal door het filter worden tegengehouden. Onzuiverheden kunnen leiden tot motorstoringen en zelfs motorschade.
Ontgrendel de bevestigingsnokken en open de filterbehuizing. Verwijder het filter en vervang het door een nieuwe. Het is mogelijk om een filter van het type T320 te gebruiken met onderdeelnummer YT-855491. Plaats het filter op zijn plaats en sluit het filterdeksel. Zorg ervoor dat de filterbehuizing goed gesloten is en dat alle bevestigingsogen op hun plaats zitten.

Onderhoud bougie (XXX) - elke 100 bedrijfsuren
Koppel de kabel los van de bougie. Draai de bougie los met de bougiesleutel. Gebruik een draadborstel om de elektroden te reinigen van koolstofafzettingen. Controleer de afstand tussen de elektroden, deze dient tussen 0,7 mm en 0,8 mm te bedragen. Als de verbrande elektroden of de keramische behuizing gebroken is, vervang dan de bougie door een nieuwe. Het is mogelijk om bougie type E7RTC te gebruiken met onderdeelnummer YT-855488.
Schroef de bougie erin. Sluit de kabel aan op de bougie.

OPSLAG EN TRANSPORT VAN HET PRODUCT

Opgelet! Maak de brandstoftank altijd leeg alvorens deze op te bergen of te vervoeren.
Plaats een vat met een grotere inhoud dan de brandstoftank onder de aftapopening.
Gebruik een sleutel om de brandstofaftapklep (XXXI) los te draaien. Nadat u de brandstof uit de machine hebt laten lopen, draait u de brandstofaftapklep dicht.
Reinig volgens de instructies.

Bewaren in donkere, droge, vorstvrije en goed geventileerde ruimtes. De opslagruimte moet beveiligd zijn tegen toegang door kinderen. Het product moet worden bewaard bij een temperatuur tussen 10 en 30 graden Celsius. Het wordt aanbevolen om het product op te slaan in de originele verpakking of in een andere verpakking die het beschermt tegen stof. Het product moet rechtopstaand worden opgeslagen.

Transporteer het product door het aan de handgrepen te dragen. Bescherm het product tegen stoten en sterke trillingen tijdens het transport. Beveilig het product tegen uitglijden of kantelen tijdens het transport.

ΧΑΡΑΚΤΗΡΙΣΤΙΚΑ ΠΡΟΪΟΝΤΟΣ

Το σάρωθρο βενζίνης χρησιμοποιείται για το μηχανικό σκούπισμα και τη συντήρηση σκληρυμένων εξωτερικών επιφανειών, όπως πλατείες, οδοί, χώροι στάθμευσης, πεζοδρόμια και χώρους γύρω από τα σπίτια. Χάρη στον κινητήρα εσωτερικής καύσης και τη δυνατότητα τοποθέτησης πρόσθετων αξεσουάρ, είναι δυνατή η γρήγορη και αποτελεσματική απομάκρυνση διαφόρων τύπων ρύπων. Η κατάλληλη, αξιόπιστη και ασφαλής λειτουργία του μηχανήματος εξαρτάται από την κατάλληλη χρήση της, γι' αυτό:

Πριν αρχίσετε να χρησιμοποιείτε τη νηχανή, πρέπει να διαβάσετε τις οδηγίες χρήσης και να τις φυλάξετε.

Για όλες τις βλάβες που έχουν δημιουργηθεί λόγω χρήσης της μηχανής για σκοπούς άλλους από τον προορισμό του, της μη τήρησης των κανόνων ασφαλείας και των συστάσεων που αναφέρονται στις παρούσες οδηγίες χρήσης, ο προμηθευτής δεν φέρει καμία ευθύνη. Η χρήση της μηχανής σε αντίθεση με την προβλεπόμενη χρήση του θα έχει επίσης ως αποτέλεσμα την απώλεια των δικαιωμάτων χρήστη που απορρέουν από την εγγύηση καθώς και από την εγγυητική ευθύνη.

ΕΞΟΠΛΙΣΜΟΣ

Το σάρωθρο παραδίδεται πλήρες, αλλά πριν από την πρώτη χρήση απαιτείται η συναρμολόγηση του.

ΤΕΧΝΙΚΑ ΣΤΟΙΧΕΙΑ

Παράμετρος	Μονάδα μέτρησης	Τιμή
Κωδικός καταλόγου		YT-85600
Βάρος	[kg]	81
Χωρητικότητα ρεζερβουάρ καυσίμου	[l]	1,0
Χωρητικότητα του δοχείου λαδιού	[l]	0,6
Τύπος λαδιού κινητήρα		SAE 15W-40
Πλάτος εργασίας	[mm]	1000
Αριθμός κυλίνδρων		1
Αριθμός κύκλων		4
Ψύξη		Με αέρα
Τύπος μπουζί		E7RTC
Τύπος φίλτρου αέρα		T320
Κυβισμός κινητήρα	[cm^3]	196
Ισχύς κινητήρα	[kW]	3,5
Μέγιστη ταχύτητα κινητήρα	[min^{-1}]	2800
Θόρυβος		
ηχητική πίεση	[dB (A)]	80,9 ± 3,0
ισχύς L_{WA}	[dB (A)]	94,41 ± 3,0
Επίπεδο κραδασμών	[m/s^2]	4,646 ± 1,5

ΟΔΗΓΙΕΣ ΑΣΦΑΛΕΙΑΣ

ΣΗΜΑΝΤΙΚΟ!
ΠΑΡΑΚΑΛΟΥΜΕ ΔΙΑΒΑΣΤΕ ΠΡΟΣΕΚΤΙΚΑ ΑΥΤΈΣ ΤΙΣ ΟΔΗΓΙΕΣ ΠΡΙΝ ΑΠΟ ΤΗ ΧΡΗΣΗ
ΦΥΛΑΞΤΕ ΤΙΣ ΓΙΑ ΜΕΛΛΟΝΤΙΚΗ ΧΡΗΣΗ

Εγχειρίδιο χρήσης

Διαβάστε προσεκτικά τις οδηγίες χρήσης. Εξοικειωθείτε με τα συστήματα ελέγχου και τη σωστή χρήση του μηχανήματος. Εάν η μηχανή μεταβιβαστεί σε άλλο άτομο, πρέπει να παραδοθούν και οι οδηγίες χρήσης. Η μηχανή πρέπει πάντα να χρησιμοποιείται σύμφωνα με τις οδηγίες που περιέχονται στις οδηγίες χρήσης.
Το σάρωθρο προορίζεται για τον καθαρισμό σκληρυμένων εξωτερικών επιφανειών, όπως σκυρόδεμα, άσφαλτος, καλντερίμι, σε χώρους στάθμευσης, πεζοδρόμια, δρόμους και άλλες σκληρυμένες επιφάνειες γύρω από σπίτια. Το σάρωθρο χρησιμοποιείται για την απομάκρυνση σκόνης, άμμου, λεπτών ακαθαρσιών και φρέσκου χιονιού από σκληρυμένες επιφάνειες. Το μηχάνημα δεν μπορεί να χρησιμοποιηθεί για την απομάκρυνση χονδροειδών ρυπών, όπως μπάζα, χαλίκια και πέτρες. Απαγορεύεται η χρήση του σαρώθρου εκτός του προορισμού του. Να θυμάστε, ότι ο χειριστής είναι υπεύθυνος για ατυχήματα ή κινδύνους που αφορούν άλλα άτομα ή το περιβάλλον.
Μην επιτρέπετε σε παιδιά ή σε άτομα που δεν είναι εξοικειωμένα με τις οδηγίες χρήσης της μηχανής να τη χειρίζονται.
Μην δουλεύετε με το μηχάνημα ενώ άλλα πρόσωπα, ειδικά παιδιά ή κατοικίδια ζώα, βρίσκονται κοντά. Πριν από την έναρξη των εργασιών, ορίστε μια ζώνη ασφαλείας στην οποία οι παρευρισκόμενοι και τα κατοικίδια ζώα δεν θα επιτρέπονται. Πρέπει να διατηρείται ελεύθερος χώρος ακτίνας τουλάχιστον πέντε μέτρων από το μηχάνημα που λειτουργεί.

Προετοιμασία

Φοράτε πάντα ανθεκτικά υποδήματα και μακριά παντελόνια κατά την εργασία και μην εργάζεστε με γυμνά πόδια ή με σανδάλια.
Κατά τη διάρκεια της εργασίας θα πρέπει να χρησιμοποιείται ατομικός προστατευτικός εξοπλισμός, όπως γυαλιά ασφαλείας και ωτοασπίδες. Η χρήση ατομικού προστατευτικού εξοπλισμού, όπως μάσκες σκόνης, υποδήματα ασφαλείας, κράνη και μέσα προστασίας της ακοής, μειώνει τον κίνδυνο σοβαρών προσωπικών τραυματισμών.
Κρατάτε τα μαλλιά, τα ρούχα και τα γάντια εργασίας μακριά από τα κινούμενα μέρη της μηχανής. Τα φαρδιά ρούχα, τα κοσμήματα ή τα μακριά μαλλιά μπορεί να πιαστούν στα κινούμενα μέρη της μηχανής και να παγιδευτούν, γεγονός που μπορεί να προκαλέσει σοβαρό τραυματισμό.
Αποφύγετε τα κατεστραμμένα ρούχα που είναι πολύ χαλαρά ή έχουν κρεμαστούς ιμάντες ή κορδέλες. Τα χαλαρά μέρη των ρούχων μπορούν να πιαστούν από τα κινούμενα μέρη της μηχανής, γεγονός που μπορεί να προκαλέσει τραυματισμούς.
Ελέγξτε προσεκτικά την περιοχή όπου θα λειτουργήσει η μονάδα και απομακρύνετε τυχόν πέτρες, κλαδιά, καλώδια, κόκαλα, παιχνίδια και άλλα ξένα αντικείμενα. Τα αντικείμενα που πιάνονται μπορούν να προκαλέσουν ζημιά στη μηχανή, μπορούν επίσης να απορρίπτονται με μεγάλη ταχύτητα, γεγονός που αποτελεί απειλή για τον χειριστή και το περιβάλλον.
Πριν ενεργοποιήσετε τη μηχανή αφαιρέστε τυχόν κλειδιά και άλλα εργαλεία που χρησιμοποιήθηκαν για τη ρύθμισή της. Ένα κλειδί που παραμένει σε περιστρεφόμενα μέρη της μηχανής μπορεί να προκαλέσει σοβαρό τραυματισμό.
Πριν από τη χρήση ελέγχετε πάντα τις βούρτσες, τι βίδες στερέωσης και τα προστατευτικά για φθορά ή ζημιά. Αντικαταστήστε τις φθαρμένες βούρτσες, τις βίδες και τα προστατευτικά πριν από την έναρξη των εργασιών. Ελέγξτε επίσης εάν οι βιδωτές συνδέσεις δεν είναι χαλαρές. Σφίξτε τις χαλαρές βίδες.

Χρήση σαρώθρου

Μην εργάζεστε όταν είστε κουρασμένοι ή υπό την επήρεια ναρκωτικών ή αλκοόλ. Ακόμη και μια στιγμή απροσεξίας κατά την εργασία μπορεί να οδηγήσει σε σοβαρούς σωματικούς τραυματισμούς.
ΠΡΟΣΟΧΗ! Μην λειτουργείτε τον εξαερωτήρα σε εσωτερικό χώρο ή σε περιορισμένο χώρο όπου μπορεί να συσσωρευτούν ατμοί επικίνδυνου μονοξειδίου του άνθρακα. Οι αναθυμιάσεις και οι ατμοί του καυσίμου είναι τοξικοί. Η δηλητηρίαση με αυτά μπορεί να οδηγήσει σε ατυχήματα και να προκαλέσει σοβαρό τραυματισμό ή ακόμη και θάνατο.
Ποτέ μη λειτουργείτε το μηχάνημα σε εκρηκτική ατμόσφαιρα παρουσία εύφλεκτων υγρών, αερίων ή σκόνης.
Εργαστείτε μόνο στο φως της ημέρας ή σε καλό τεχνητό φωτισμό.
Μη λειτουργείτε το μηχάνημα όταν υπάρχει κίνδυνος κεραυνού.
Μην εργάζεστε στη βροχή.
Μην χρησιμοποιείτε το μηχάνημα σε υγρές, ολισθηρές ή παγωμένες επιφάνειες.
Μην εργάζεστε σε ανώμαλες ή επιφάνειες με λάκκους ή λακκούβες.
Βεβαιωθείτε ότι τα πόδια σας στέκονται πάντα σταθερά όταν υπάρχει κλίση εδάφους.
Διατηρείτε την ισορροπία. Όλη την ώρα διατηρείτε σωστή στάση του σώματος. Αυτό θα επιτρέψει τον ευκολότερο έλεγχο της μηχανής σε περίπτωση απρόβλεπτων καταστάσεων κατά τη λειτουργία.
Να είστε ιδιαίτερα προσεκτικοί όταν αλλάζετε κατεύθυνση εργασίας σε μια πλαγιά. Μην εργάζεστε σε υπερβολικά επικλινείς πλαγιές. Όταν εργάζεστε σε πλαγιές, να κινείστε κατά μήκος της πλαγιάς, ποτέ προς τα πάνω ή προς τα κάτω.
Μην στρέφετε τη βούρτσα προς τους παρευρισκόμενους ή τα ζώα.
Ποτέ μην χρησιμοποιείτε το σάρωθρο κοντά σε αυτοκίνητα, φράχτες, τζάμια παραθύρων χωρίς να έχετε ρυθμίσει σωστά την κατεύθυνση λειτουργίας της βούρτσας.
Δώστε ιδιαίτερη προσοχή όταν κάνετε όπισθεν ή τραβάτε το μηχάνημα προς τα πίσω. Να κρστάτε τα πόδια και τα χέρια μακριά από τα περιστρεφόμενα μέρη.
Μην χρησιμοποιείτε το σάρωθρο με κατεστραμμένα ή μη τοποθετημένα προστατευτικά και περιβλήματα. Εάν τα προστατευτικά ή τα περιβλήματα έχουν υποστεί ζημιά, πρέπει να αντικατασταθούν με νέα χωρίς ελαττώματα πριν από τη λειτουργία.
Το σάρωθρο δεν πρέπει να χρησιμοποιείται για τη μεταφορά επιβατών.
Το μηχάνημα δεν είναι κατάλληλο για εργασίες σε στέγες.
Εκκινήστε τον κινητήρα σύμφωνα με τις οδηγίες και βεβαιωθείτε ότι τα πόδια βρίσκονται μακριά από τη βούρτσα του μηχανήματος.
Κρατήστε τα χέρια και τα πόδια μακριά από περιστρεφόμενα μέρη.
Μην ανυψώνετε ή μεταφέρετε τη μονάδα με τον κινητήρα σε λειτουργία.
Σταματήστε τον κινητήρα του σαρώθρου και βεβαιωθείτε ότι όλα τα κινούμενα μέρη έχουν σταματήσει:
- κάθε φορά που χρειάζεται να απομακρυνθείτε από τη συσκευή
- πριν από τον καθαρισμό, τον έλεγχο, την αντικατάσταση εξαρτημάτων ή την επισκευή της συσκευής
- μετά από χτύπημα με ξένο αντικείμενο. Ελέγξτε το σάρωθρο για τυχόν ζημιές και επισκευάστε το εάν είναι απαραίτητο πριν την επανεκκίνησή του
- πριν από τη μεταφορά προς και από το χώρο εργασίας
- εάν το μηχάνημα αρχίσει να δονείται υπερβολικά (ελέγξτε το αμέσως)

Προσοχή! Αφού σβήσει ο κινητήρας, η βούρτσα συνεχίζει να περιστρέφεται για κάποιο χρονικό διάστημα. Περιμένετε να σταματήσουν τα κινούμενα μέρη του μηχανήματος.
Εάν το μηχάνημα αρχίσει να δονείται υπερβολικά (ελέγξτε το αμέσως)
- ελέγξτε για ζημιές,
- αντικαταστήστε ή επισκευάστε οποιοδήποτε κατεστραμμένο εξάρτημα,
- ελέγξτε και σφίξτε τα χαλαρά μέρη.

Συντήρηση και φύλαξη
Προειδοποίηση! Αποσυνδέστε το μπουζί πριν από τη ρύθμιση, την αλλαγή εξαρτημάτων ή την αποθήκευση της μηχανής. Αυτό θα αποτρέψει την τυχαία ενεργοποίηση της μηχανής.
Διατηρήστε όλα τα παξιμάδια, τα μπουλόνια και τις βίδες σε καλή κατάσταση για να διασφαλίσετε ότι η μονάδα λειτουργεί με ασφάλεια.
Μην αποθηκεύετε το σάρωθρο με καύσιμο στο ντεπόζιτο.
Ελέγχετε συχνά το καλάθι απορριμάτων για φθορά ή ζημιά.
Αντικαταστήστε φθαρμένα ή κατεστραμμένα εξαρτήματα για λόγους ασφάλειας.
Να είστε προσεκτικοί όταν ρυθμίζετε το μηχάνημα, ώστε να αποφύγετε να μπουν τα δάχτυλά σας ανάμεσα στα κινούμενα και στα σταθερά μέρη του μηχανήματος.
Μην αποσυνδέετε ή τροποποιείτε τα προστατευτικά και τα εξαρτήματα ασφαλείας του εξαερωτήρα. Η ακατάλληλη λειτουργία των προστατευτικών διατάξεων και των εξαρτημάτων ασφαλείας του εξαερωτήρα μπορεί να προκαλέσει ατυχήματα.
Χρησιμοποιείτε μόνο γνήσια ανταλλακτικά και εξοπλισμό. Η χρήση ακατάλληλου εξοπλισμού μπορεί να οδηγήσει σε βλάβη του μηχανήματος ή/και σε σοβαρό τραυματισμό.
Βεβαιωθείτε ότι χρησιμοποιείτε τον σωστό τύπο αξεσουάρ.

ΠΡΟΣΘΕΤΕΣ ΟΔΗΓΙΕΣ ΑΣΦΑΛΕΙΑΣ ΓΙΑ ΣΑΡΩΘΡΑ

Συνιστώμενο καύσιμο, αμόλυβδη βενζίνη Ε10, με αριθμό οκτανίων τουλάχιστον 95.
Χρησιμοποιείτε καύσιμο και λάδι απαλλαγμένα από οποιαδήποτε μόλυνση και προοριζόμενα για τετράχρονους κινητήρες. Συνιστάται η χρήση προϊόντων υψηλής ποιότητας. Αυτό θα παρατείνει τη διάρκεια ζωής του κινητήρα.
Ελέγχετε τακτικά τη στάθμη λαδιού στον κινητήρα. Η λειτουργία του σαρώθρου με πολύ χαμηλά επίπεδα λαδιού ή χωρίς λάδι μπορεί να οδηγήσει σε ζημιά ή ακόμη και σε πυρκαγιά.
Βεβαιωθείτε ότι το σάρωθρο είναι σωστά συναρμολογημένο πριν ξεκινήσετε τις εργασίες.
Η μηχανλη κοπής δεν πρέπει να εκτίθεται σε υγρασία. Μην χρησιμοποιείτε το σάρωθρο κατά τη διάρκεια βροχόπτωσης ή όταν υπάρχει κίνδυνος κεραυνών. Μην τον χρησιμοποιείτε σε υγρά ή βρεγμένα περιβάλλοντα.
Πριν από τη χρήση της μηχανής, συνιστάται να ζητήσετε από έναν έμπορο ή ειδικό να σας δείξει πώς να χρησιμοποιείτε τη μηχανή με ασφάλεια και απόδοση.
Η μηχανή κοπής δεν πρέπει να τροποποιείται με κανέναν τρόπο. Δεν πρέπει να χρησιμοποιούνται μη γνήσια ανταλλακτικά.
Ξεκινάτε πάντα την εργασία φορώντας ρούχα εργασίας, γάντια, πλήρη υποδήματα και γυαλιά ασφαλείας για την προστασία από μηχανικούς κινδύνους.
Εάν, κατά τη διάρκεια της λειτουργίας, η συμπεριφορά του σαρώθρου φαίνεται ύποπτη (αυξημένοι κραδασμοί, θόρυβος, οσμή κ.λπ.), το σάρωθρο πρέπει να απενεργοποιηθεί αμέσως και να μεταφερθεί σε κέντρο επισκευής.
Συντηρείτε τακτικά και διατηρείτε το μηχάνημα καθαρό.
Χρησιμοποιείτε μόνο γνήσια ανταλλακτικά για επισκευές και συντήρηση.
Οι οπές αερισμού του κινητήρα πρέπει να είναι πάντα ελεύθερες και καθαρές.
Μην χρησιμοποιείτε το σάρωθρο σε κλειστούς ή μη αεριζόμενους χώρους. **Τα καυσαέρια περιέχουν ουσίες επιβλαβείς για την υγεία και δεν πρέπει να εισπνέονται.**
Πρέπει να ελέγχετε περιοδικά το σύστημα τροφοδοσίας καυσίμου. Εάν παρατηρηθούν διαρροές, αναθέστε την επισκευή της μονάδας σε εξουσιοδοτημένο κέντρο σέρβις του κατασκευαστή.
Πριν την εργασία, περιμένετε μέχρι ο κινητήρας να φτάσει στην ονομαστική ταχύτητα.
Μην αφήνετε τον κινητήρα να ξεμείνει από καύσιμα ενώ λειτουργεί!
Μην καλύπτετε τις εισόδους και τις εξόδους εξαερισμού. Ακόμη και όταν το μηχάνημα δεν λειτουργεί.
Πριν από τη μεταφορά και την αποθήκευση του μηχανήματος για μεγάλο χρονικό διάστημα, είναι απαραίτητο να αδειάσετε το ντεπόζιτο καυσίμου.
Μην αγγίζετε τις επιφάνειες του κινητήρα που ζεσταίνονται κατά τη λειτουργία, αυτό μπορεί να προκαλέσει εγκαύματα.
Προσοχή! Το καύσιμο είναι εξαιρετικά εύφλεκτο! Μην γεμίζετε το ντεπόζιτο καυσίμου ενώ το μηχάνημα λειτουργεί. Μην ανεφοδιάζετε κοντά σε ανοιχτή φλόγα. Μην χύνετε καύσιμο. Σε περίπτωση διαρροής καυσίμου, στεγνώστε καλά το χυμένο καύσιμο πριν εκκινήσετε το μηχάνημα. Σφίξτε καλά και σταθερά την τάπα πλήρωσης καυσίμου.
Εάν αφήνετε το μηχάνημα χωρίς επίβλεψη, σβήστε τον κινητήρα και περιμένετε να σταματήσουν να περιστρέφονται οι βούρτσες.
Μην τροποποιείτε τον κινητήρα ή άλλους μηχανισμούς του σαρώθρου με οποιονδήποτε τρόπο.
Μην λειτουργείτε το σάρωθρο χωρίς να έχει τοποθετηθεί σωστά το φίλτρο αέρα.
Μην χρησιμοποιείτε το μηχάνημα όταν τα προστατευτικά δεν είναι τοποθετημένα στη θέση τους.
Μην αγγίζετε την περιστρεφόμενη βούρτσα!

ΟΔΗΓΙΕΣ ΑΣΦΑΛΕΙΑΣ ΓΙΑ ΤΟ ΑΡΟΤΡΟ

Το άροτρο χρησιμοποιείται για να φτυαρίζει το φρέσκο χιόνι σε πλακόστρωτες επιφάνειες όπως το σκυρόδεμα, η άσφαλτος και τα καλντερίμια.
Μην εργάζεστε σε παγωμένες επιφάνειες, ιδίως σε παγωμένα υψώματα.
Μην εργάζεστε σε ανώμαλες ή επιφάνειες με λάκκους ή λακκούβες.

Να είστε ιδιαίτερα προσεκτικοί όταν εργάζεστε σε χιονισμένες επιφάνειες για να αποφύγετε την ολίσθηση και την πτώση.
Πριν τοποθετήσετε ή αφαιρέσετε τα αξεσουάρ, σβήστε τον κινητήρα, περιμένετε να σταματήσουν τα κινούμενα μέρη, περιμένετε να κρυώσουν εντελώς όλα τα εξαρτήματα του μηχανήματος και, στη συνέχεια, αποσυνδέστε το καλώδιο του μπουζί.
Πριν ξεκινήσετε τις εργασίες, βεβαιωθείτε ότι οι βιδωτές συνδέσεις δεν έχουν χαλαρώσει. Σφίξτε τις χαλαρές βίδες.

ΟΔΗΓΙΕΣ ΑΣΦΑΛΕΙΑΣ ΓΙΑ ΤΟΝ ΣΥΛΛΕΚΤΗ ΑΠΟΡΡΙΜΑΤΩΝ

Ο συλλέκτης χρησιμεύει ως καλάθι για τη συλλογή λεπτών ρύπων, σκόνης και άμμου σε πλακόστρωτες επιφάνειες όπως σκυρόδεμα, άσφαλτος και καλντερίμι.
Ο συλλέκτης δεν πρέπει να χρησιμοποιείται για τη συλλογή χονδροειδών ρυπών, όπως μπάζα, χαλίκια και πέτρες.
Μην εργάζεστε σε ανώμαλες ή επιφάνειες με λάκκους ή λακκούβες.
Θα πρέπει να αδειάζει τακτικά. Μην αφήνετε να γίνεται η υπερπλήρωση του συλλέκτη. Η υπερπλήρωση του συλλέκτη μπορεί να οδηγήσει σε μπλοκάρισμα της βούρτσας και σε βλάβη του μηχανήματος.
Μεταφέρετε τον συλλέκτη στο σημείο εκκένωσης με τροχούς μεταφοράς.
Πριν τοποθετήσετε ή αφαιρέσετε τον συλλέκτη απορριμάτων, σβήστε τον κινητήρα, περιμένετε να σταματήσουν τα κινούμενα μέρη, περιμένετε να κρυώσουν εντελώς όλα τα εξαρτήματα του μηχανήματος και, στη συνέχεια, αποσυνδέστε το καλώδιο του μπουζί.
Πριν ξεκινήσετε τις εργασίες, βεβαιωθείτε ότι οι βιδωτές συνδέσεις δεν έχουν χαλαρώσει. Σφίξτε τις χαλαρές βίδες.

ΣΥΝΑΡΜΟΛΟΓΗΣΗ ΣΑΡΩΘΡΟΥ

Προετοιμασία για τη συναρμολόγηση
Το προϊόν πρέπει να βγει από τη συσκευασία και πρέπει να αφαιρεθούν απ' αυτό όλα τα στοιχεία συσκευασίας. Συνιστάται να διατηρείτε τη συσκευασία, η οποία μπορεί να είναι χρήσιμη κατά τη μεταφορά ή την αποθήκευση του προϊόντος.
Ελέγξτε εάν κανένα μέρος του προϊόντος δεν έχει υποστεί ζημιά κατά τη μεταφορά, τυχόν παρατηρούμενη ζημιά, π.χ. ρωγμές ή παραμορφώσεις, αποκλείουν το προϊόν από περαιτέρω χρήση έως ότου επισκευαστούν ή αντικατασταθούν τα κατεστραμμένα μέρη.
Συνιστάται να τοποθετείτε όλα τα μέρη σε μια επίπεδη, σκληρή και καθαρή επιφάνεια.
Κατά τη συναρμολόγηση πρέπει να χρησιμοποιείτε εξοπλισμό ατομικής προστασίας, όπως γάντια, προστατευτικά ματιών και προστατευτική ενδυμασία.
Πριν από τη συναρμολόγηση του μηχανήματος και των πρόσθετων αξεσουάρ, σβήστε το μηχάνημα και αφήστε τον κινητήρα και τα εξαρτήματά του να κρυώσουν τελείως, στη συνέχεια αποσυνδέστε το καλώδιο του μπουζί.

Συναρμολόγηση μηχανήματος
Τοποθετήστε πρώτα τη χειρολαβή. Η στερέωση της λαβής βρίσκεται στο κέντρο του μηχανήματος. Ξεβιδώστε τα παξιμάδια στερέωσης, τοποθετήστε τη χειρολαβή στο στήριγμα και στη συνέχεια στερεώστε την στο μηχάνημα με τα παξιμάδια (II). Βεβαιωθείτε ότι τα παξιμάδια στερέωσης της χειρολαβής είναι καλά και σταθερά σφιγμένα.
Συνδέστε το μοχλό αλλαγής κατεύθυνσης της βούρτσας στο προστατευτικό της βούρτσας. Για να το κάνετε αυτό, ξεβιδώστε το παξιμάδι από τη στερέωση. Περάστε το μοχλό μέσα από το σφιγκτήρα που ασφαλίζει τη θέση του, τοποθετήστε τον στο στήριγμα έτσι ώστε το ελατήριο να βρίσκεται κάτω από το μοχλό και, στη συνέχεια, τοποθετήστε τον με το παξιμάδι (III). Τοποθετήστε τον μοχλό αλλαγής ταχυτήτων στην στερέωση στο πίσω μέρος του μηχανήματος χρησιμοποιώντας τις βίδες και τα παξιμάδια στερέωσης (IV). Η βούρτσα του σαρώθρου αποτελείται από δύο στοιχεία. Η βούρτσα πρέπει να τοποθετηθεί στον άξονα σε κάθε πλευρά του σαρώθρου και στη συνέχεια να στερεωθεί στον άξονα με ροδέλες και παξιμάδια, όπως φαίνεται στην εικόνα (V). Βεβαιωθείτε ότι οι προεξοχές κίνησης της βούρτσας ακουμπούν στις εγκοπές στο εσωτερικό και των δύο στοιχείων της βούρτσας. Βεβαιωθείτε ότι τα παξιμάδια που στερεώνουν τη βούρτσα στον άξονα και στις δύο πλευρές είναι καλά και σταθερά σφιγμένα. Στερεώστε τα πρόσθετα προστατευτικά στο προστατευτικό βούρτσας χρησιμοποιώντας τις βίδες και τα παξιμάδια στερέωσης (VI). Στο εσωτερικό των στοιχείων βούρτσας υπάρχει μια υποδοχή αξεσουάρ όπου πρέπει να τοποθετηθεί το χιτώνιο και στη συνέχεια να στερεωθεί στη βάση με ένα μπουλόνι και ένα παξιμάδι στερέωσης (VII). Ένα σωστά συναρμολογημένο μηχάνημα πρέπει να μοιάζει με την εικόνα (I).

Οδηγίες εγκατάστασης πρόσθετων αξεσουάρ (διατίθενται ξεχωριστά)

Συλλέκτης απορριμάτων YATO YT-85605
Εγκαταστήστε στον συλλέκτη μια λαβή μεταφοράς. Τοποθετήστε τα κάτω άγκιστρα της λαβής μεταφοράς στα σημεία στερέωσης και στη συνέχεια στις υποδοχές τους (VIII). Τοποθετήστε το πρώτο μέρος της υποδοχής που στερεώνει τον συλλέκτη στο σάρωθρο στις οπές στο πάνω μέρος του περιβλήματος του συλλέκτη χρησιμοποιώντας βίδες και παξιμάδια (IX). Ένας σωστά συναρμολογημένος συλλέκτης πρέπει να μοιάζει με την εικόνα (X). Σύρετε το δεύτερο μέρος της λαβής που στερεώνει τον συλλέκτη στο σάρωθρο πάνω στην υποδοχή αξεσουάρ που βρίσκεται στο μπροστινό μέρος του σάρωθρου και, στη συνέχεια, συνδέστε τον συλλέκτη στο σάρωθρο συνδέοντας τα δύο μέρη της υποδοχής στερέωσης (XI).

Άροτρο YATO YT-85606
Τοποθετήστε τις υποδοχές στερέωσης του αρότρου στο σάρωθρο και τους τροχούς μεταφοράς στο άροτρο με παξιμάδια και βίδες. Βεβαιωθείτε ότι όλες οι βίδες είναι σφιχτές και σταθερά σφιγμένες. Ένα σωστά συναρμολογημένο άροτρο πρέπει να μοιάζει με την

εικόνα (XII). Συνδέστε το άροτρο με το σάρωθρο τοποθετώντας τις υποδοχές στερέωσης του αρότρου στις υποδοχές αξεσουάρ του σαρώθρου (XIII).

ΛΕΙΤΟΥΡΓΙΑ ΣΑΡΩΘΡΟΥ

Προετοιμασία για λειτουργία
Πριν από την έναρξη των εργασιών, ελέγξτε ότι η μηχανή κοπής δεν έχει υποστεί ζημιές, ότι είναι σωστά συναρμολογημένη και ότι όλα τα εξαρτήματα ασφαλείας είναι σωστά τοποθετημένα. Εάν το μηχάνημα βρεθεί ελλιπής ή κατεστραμμένη, απαγορεύεται η περαιτέρω εργασία!
Καθαρίστε την περιοχή εργασίας από όλες τις ορατές πέτρες, ρίζες, καλώδια, παιχνίδια και άλλα εμπόδια που μπορούν να παραληφθούν από τις βούρτσες του μηχανήματος και να εκσφενδονιστούν προς άλλη κατεύθυνση. Ιδιαίτερη προσοχή πρέπει να δίνεται στα ηλεκτρικά καλώδια ώστε να διασφαλίζεται ότι δεν εισέρχονται στη ζώνη εργασίας. Η εγκατάλειψη ηλεκτρικών καλωδίων στο χώρο εργασίας μπορεί να οδηγήσει σε βλάβη των καλωδίων, με αποτέλεσμα την πρόκληση ηλεκτροπληξίας ή ακόμη και θανάτου.

Προσοχή! Ο κινητήρας έχει γεμίσει μόνο με την ποσότητα λαδιού που χρειάζεται για τη συντήρηση του. Πριν από την πρώτη εκκίνηση, το λάδι πρέπει να συμπληρωθεί στην απαιτούμενη στάθμη.
Εργοστασιακά υπάρχει μόνο μια μικρή ποσότητα λαδιού στον κινητήρα για την προστασία του κινητήρα κατά τη μεταφορά και την αποθήκευση. Προετοιμάστε ένα λάδι που προορίζεται για τετράχρονους κινητήρες στην κατηγορία ιξώδους SAE 15W40.
Πριν γεμίσετε το λάδι, τοποθετήστε το μηχάνημα σε μια επίπεδη επιφάνεια και, στη συνέχεια, ξεβιδώστε το καπάκι του δοχείου λαδιού και σκουπίστε τον δείκτη στάθμης λαδιού στερεωμένο σε αυτό. Γεμίστε το δοχείο με νερό. Κατά το γέμισμα, συνιστάται να χρησιμοποιείτε χοάνη ή στόμιο φιαλών για να αποφύγετε τη διαρροή λαδιού. Σε περίπτωση διαρροής λαδιού, σκουπίστε σχολαστικά το υπόλειμμα πριν την έναρξη του κινητήρα. Ελέγξτε αν η στάθμη λαδιού είναι σωστή. Για να το κάνετε αυτό, τοποθετήστε τον δείκτη στην οπή πλήρωσης και βιδώστε το καπάκι του δοχείου. Ξεβιδώστε το και ελέγξτε τη στάθμη λαδιού στον δείκτη στάθμης λαδιού. Η στάθμη λαδιού θα πρέπει να κυμαίνεται μεταξύ του μέγιστου και ελάχιστου επιπέδου στον δείκτη (XXVII). Αφού βεβαιωθείτε ότι η στάθμη λαδιού είναι σωστή, κλείστε την οπή πλήρωσης με το επιστόμιο.
Προσοχή! Η στάθμη λαδιού πρέπει να ελέγχεται πριν από κάθε έναρξη της εργασίας.
Μετά την αναπλήρωση του λαδιού, ανεφοδιάστε το μηχάνημα με καύσιμα. Το καύσιμο είναι αμόλυβδη βενζίνη με αριθμό οκτανίων τουλάχιστον 95. Για ανεφοδιασμό με καύσιμο, ξεβιδώστε το καπάκι του ρεζερβουάρ (XXV) και γεμίστε το. Κατά το γέμισμα, συνιστάται να χρησιμοποιείτε χοάνη ή στόμιο φιαλών για να μειώσετε τον κίνδυνο εκτόξευσης του καυσίμου. Σε περίπτωση πιτσιλίσματος του καυσίμου, σκουπίστε σχολαστικά το υπόλειμμα. Περιμένετε οι αναθυμιάσεις να εξατμιστούν εντελώς και ξεκινήστε το μηχάνημα σε διαφορετική θέση από την πλήρωση του καυσίμου. Αφού γεμίσετε το ρεζερβουάρ καυσίμου, κλείστε την οπή πλήρωσης με το καπάκι.
Οι πίσω τροχοί του σαρώθρου είναι πνευματικοί. Η συνιστώμενη πίεση των ελαστικών είναι 20 PSI / 1,38 BAR. Φουσκώστε τα ελαστικά πριν ξεκινήσετε τις εργασίες. Μην υπερβαίνετε τη συνιστώμενη πίεση των ελαστικών. Ελέγξτε την πίεση των ελαστικών πριν από την έναρξη των εργασιών. Τα ελαστικά πρέπει πάντα να φουσκώνουν σε ένα ομοιόμορφο επίπεδο πίεσης. Η λανθασμένη ή ανομοιόμορφη πίεση των ελαστικών μπορεί να οδηγήσει σε επικίνδυνες καταστάσεις, όπως η ανατροπή του μηχανήματος στο πλάι.

Ρύθμιση ύψους λαβής (XIV)
Προσοχή! Απενεργοποιήστε τον κινητήρα του σαρώθρου πριν ρυθμίσετε το ύψος της βούρτσας.
Για να ρυθμίσετε το ύψος της λαβής, τραβήξτε προς τα πίσω τον μοχλό ρύθμισης του ύψους της λαβής, ρυθμίστε το επιθυμητό ύψος της λαβής και, στη συνέχεια, ασφαλίστε τη θέση της λαβής μετακινώντας την προς τα εμπρός. Βεβαιωθείτε ότι η λαβή έχει ασφαλίσει σωστά και δεν θα αλλάξει θέση κατά τη λειτουργία.

Ρύθμιση ύψους βούρτσας
Προσοχή! Απενεργοποιήστε τον κινητήρα του σαρώθρου πριν ρυθμίσετε το ύψος της βούρτσας.
Πριν χρησιμοποιήσετε το σάρωθρο, ελέγξτε ότι η βούρτσα βρίσκεται στη σωστή απόσταση από την επιφάνεια εργασίας. Η βούρτσα μπορεί να αλλάξει τη διάμετρό της λόγω φθοράς. Σε αυτή την περίπτωση, μπορεί να χρειαστεί να ρυθμίσετε το ύψος της βούρτσας για να ορίσετε τη σωστή απόσταση της από την επιφάνεια εργασίας. Για να το κάνετε αυτό, ξεβιδώστε το κουμπί ασφάλισης του ύψους της βούρτσας και, στη συνέχεια, ρυθμίστε το σωστό ύψος της βούρτσας με τον μοχλό ρύθμισης ύψους (XV). Όταν ολοκληρωθεί η ρύθμιση, σφίξτε σταθερά και με ασφάλεια το κουμπί ασφάλισης του ύψους της βούρτσας. Βεβαιωθείτε ότι ο μοχλός ρύθμισης του ύψους της βούρτσας είναι σωστά ασφαλισμένος και δεν αλλάζει θέση κατά τη λειτουργία.

Ρύθμιση κατεύθυνσης βούρτσας
Προσοχή! Σβήστε τον κινητήρα πριν ρυθμίσετε την κατεύθυνση της βούρτσας.
Είναι δυνατή η αλλαγή της κατεύθυνσης της βούρτσας κατά μέγιστο 25 μοίρες προς κάθε κατεύθυνση. Για να το κάνετε αυτό, ανασηκώστε τον μοχλό αλλαγής κατεύθυνσης της βούρτσας, περιστρέψτε τη βούρτσα και στη συνέχεια αφήστε το μοχλό ώστε να ασφαλίσει σε μία από τις πέντε δυνατές θέσεις (XVI).

Εκκίνηση και διακοπή λειτουργίας του μηχανήματος
Τοποθετήστε το σάρωθρο στο σημείο εκκίνησης των εργασιών. Βεβαιωθείτε ότι ο μοχλός κίνησης της βούρτσας και ο μοχλός κίνη-

σης του τροχού βρίσκονται στην επάνω θέση. Μόνο αυτή η θέση θα προκαλέσει τη μη περιστροφή των λεπίδων και των τροχών του μηχανήματος αμέσως μετά την εκκίνηση του κινητήρα.
Εάν ο κινητήρας είναι κρύος, πατήστε την αντλία καυσίμου 3 φορές (XVII).
Σπρώξτε τον μοχλό του γκαζιού πλήρως προς τα εμπρός στη θέση που επισημαίνεται από το σύμβολο αναρρόφησης (XVIII).
Τραβήξτε ομαλά το σχοινί της μίζας μέχρι να αισθανθείτε την αντίσταση που προκαλεί η συμπίεση του κινητήρα και, στη συνέχεια, τραβήξτε με μια έντονη, αποφασιστική κίνηση (XIX). Μετά από μερικά τραβήγματα, ο κινητήρας θα πρέπει να ξεκινήσει.
Μετά την εκκίνηση του κινητήρα, η λαβή του κορδονιού της μίζας δεν πρέπει να αφήνεται από το χέρι, αλλά να φέρεται στην κατώτερη θέση.
Καθώς ο κινητήρας ζεσταίνεται, ρυθμίστε τον μοχλό του γκαζιού στη θέση εργασίας, ανάμεσα στα σύμβολα του λαγού - πιο γρήγορες στροφές και της χελώνας - πιο αργές στροφές. Μετά από κάθε αλλαγή της θέσης του μοχλού γκαζιού, είναι απαραίτητο να περιμένετε μέχρι ο κινητήρας να λειτουργήσει ομαλά. Η ταχύτητα επιστροφής του μοχλού του γκαζιού εξαρτάται από τις ατμοσφαιρικές συνθήκες υπό τις οποίες εκκινείται ο κινητήρας. Όσο χαμηλότερη είναι η θερμοκρασία περιβάλλοντος, τόσο πιο αργή πρέπει να είναι η επιστροφή.

Χρησιμοποιήστε τον μοχλό αλλαγής ταχυτήτων για να ορίσετε την κατεύθυνση κίνησης. Είναι δυνατό να ρυθμίσετε τρεις ταχύτητες εμπρός ή μια όπισθεν.
Προσοχή! Η αλλαγή ταχυτήτων κατά τη λειτουργία του σαρώθρου πρέπει να γίνεται μόνο όταν οι τροχοί και η βούρτσα έχουν σταματήσει εντελώς. Για να το κάνετε αυτό, αφήστε την πίεση στον μοχλό κίνησης του τροχού και της βούρτσας. Βεβαιωθείτε ότι και οι δύο μοχλοί έχουν επιστρέψει στην επάνω θέση. Περιμένετε να σταματήσουν οι τροχοί και οι βούρτσες, αλλάξτε ταχύτητα και συνεχίστε.

Για να το κάνετε αυτό, πιέστε ελαφρά προς τα εμπρός τον μοχλό αλλαγής ταχυτήτων, μετακινήστε τον μοχλό προς τα δεξιά ή προς τα αριστερά στη θέση με την ένδειξη 1, 2, 3 - ταχύτητα εμπρός ή R1 - ταχύτητα όπισθεν και, στη συνέχεια, αφήστε την πίεση στο μοχλό ώστε να ασφαλίσει στην επιλεγμένη θέση (XX).
Προσοχή! Βεβαιωθείτε ότι η περιοχή γύρω από το μηχάνημα είναι ελεύθερη από εμπόδια πριν θέσετε την ταχύτητα όπισθεν και αρχίσετε να πηγαίνετε προς τα πίσω. Μην στρέφετε το σάρωθρο κοντά σε τοίχους κτιρίων, δέντρα ή άλλα σταθερά εμπόδια για να αποφύγετε επικίνδυνες καταστάσεις. Κρατήστε τα χέρια, τα πόδια και τα ρούχα μακριά από τα περιστρεφόμενα μέρη του μηχανήματος!
Χρησιμοποιήστε τον μοχλό ρύθμισης της ταχύτητας βούρτσας για να ρυθμίσετε την ταχύτητα της βούρτσας. Για να ξεκλειδώσετε τον μοχλό ελέγχου ταχύτητας, πατήστε και κρατήστε πατημένο το κουμπί ασφάλισης του μοχλού, μετακινώντας τον μοχλό προς το σύμβολο του λαγού θα ρυθμίσετε υψηλότερη ταχύτητα της βούρτσας, ενώ μετακινώντας το μοχλό προς το σύμβολο της χελώνας θα ρυθμίσετε χαμηλότερη ταχύτητα της βούρτσας (XXI). Μόλις γίνει η ρύθμιση, απελευθερώστε την πίεση στο κουμπί ασφάλισης.
Για να θέσετε σε λειτουργία την κίνηση της βούρτσας, τραβήξτε τον μοχλό κίνησης της βούρτσας προς τη λαβή (XXII). Ο μοχλός δεν μπορεί να ασφαλιστεί στην κάτω θέση. Θα πρέπει να κρατιέται συνεχώς κατά τη διάρκεια της λειτουργίας.
Για να θέσετε σε λειτουργία την κίνηση των τροχών, τραβήξτε τον μοχλό της κίνησης των τροχών προς τη χειρολαβή (XXIII). Ο μοχλός δεν μπορεί να ασφαλιστεί στην κάτω θέση. Θα πρέπει να κρατιέται συνεχώς κατά τη διάρκεια της λειτουργίας.
Προειδοποίηση! Απαγορεύεται η ασφάλιση του μοχλού κίνησης τροχών ή του μοχλού κίνησης βούρτσας στην κάτω θέση. Εάν συμβεί αυτό, η κίνηση των τροχών και/ή η κίνηση της βούρτσας θα ενεργοποιηθεί καθώς ο κινητήρας θα εκκινηθεί, γεγονός που μπορεί να οδηγήσει σε ανεξέλεγκτες καταστάσεις και να προκαλέσει σοβαρό τραυματισμό.

Η διακοπή λειτουργίας του μηχανήματος πρέπει να γίνεται με την ακόλουθη σειρά. Απελευθερώστε την πίεση στο μοχλό κίνησης της βούρτσας και στο μοχλό κίνησης του τροχού και αφήστε και τους δύο μοχλούς να επιστρέψουν στην επάνω θέση. Ελέγξτε ότι οι βούρτσες και οι τροχοί έχουν σταματήσει. Μετακινήστε τον μοχλό γκαζιού στη θέση Ο, πράγμα που θα σταματήσει τη λειτουργία του κινητήρα (XXIV). **Προειδοποίηση!** Ο κινητήρας και το σύστημα εξάτμισης θερμαίνονται κατά τη λειτουργία. Να προσέχετε να μην κάψετε τον εαυτό σας.

Ανεφοδιασμός
Το καύσιμο είναι εξαιρετικά εύφλεκτο! Πρέπει να τηρούνται όλες οι προφυλάξεις ασφαλείας σχετικά με το χειρισμό των καυσίμων. Μην γεμίζετε το ντεπόζιτο καυσίμου ενώ το μηχάνημα λειτουργεί. Μην ανεφοδιάζετε κοντά σε ανοιχτή φλόγα. Το κάπνισμα δεν επιτρέπεται στο χώρο ανεφοδιασμού. Μην χύνετε καύσιμο. Σε περίπτωση διαρροής καυσίμου, στεγνώστε καλά το χυμένο καύσιμο πριν εκκινήσετε το μηχάνημα. Σφίξτε καλά και σταθερά την τάπα πλήρωσης καυσίμου. Αποθηκεύστε το καύσιμο σε καλά κλεισμένα, εγκεκριμένα δοχεία μακριά από πηγές θερμότητας και μακριά από παιδιά.

Σταματήστε τον κινητήρα σύμφωνα με τη διαδικασία που περιγράφεται παραπάνω.
Αφήστε τον κινητήρα να κρυώσει.
Το καύσιμο είναι αμόλυβδη βενζίνη με αριθμό οκτανίων τουλάχιστον 95. Για ανεφοδιασμό με καύσιμο, ξεβιδώστε το καπάκι του ρεζερβουάρ (XXV) και γεμίστε το. Κατά το γέμισμα, συνιστάται να χρησιμοποιείτε χοάνη ή στόμιο φιαλών για να μειώσετε τον κίνδυνο εκτόξευσης του καυσίμου. Σε περίπτωση πιτσιλίσματος του καυσίμου, σκουπίστε σχολαστικά το υπόλειμμα. Περιμένετε οι αναθυμιάσεις να εξατμιστούν εντελώς και ξεκινήστε το μηχάνημα σε διαφορετική θέση από την πλήρωση του καυσίμου. Αφού γεμίσετε το ρεζερβουάρ καυσίμου, κλείστε την οπή πλήρωσης με το καπάκι.
Εκκινήστε ξανά τον κινητήρα σύμφωνα με τη διαδικασία στο κεφάλαιο *«Εκκίνηση και ακινητοποίηση του μηχανήματος»*.

Εργασία με σάρωθρο
Πριν από την έναρξη των εργασιών, προετοιμάστε την περιοχή που πρόκειται να καθαριστεί. Ελέγξτε εάν ο χώρος εργασίας δεν περιέχει εμπόδια που, εάν πιαστούν από τη βούρτσα, θα μπορούσαν να προκαλέσουν ζημιά στο μηχάνημα ή να πεταχτούν έξω και να αποτελέσουν κίνδυνο για τον χειριστή ή τους παρευρισκόμενους.
Ελέγξτε ότι δεν υπάρχουν ηλεκτρικά καλώδια στην περιοχή εργασίας που θα μπορούσαν να πιαστούν από κινούμενα μέρη του μηχανήματος. Η βλάβη του ηλεκτρικού καλωδίου παρουσιάζει τον κίνδυνο ηλεκτροπληξίας, που μπορεί να οδηγήσει σε σοβαρό τραυματισμό ή θάνατο.
Βεβαιωθείτε ότι στο χώρο εργασίας δεν θα υπάρχουν παρευρισκόμενοι ή κατοικίδια. Εάν εμφανιστούν τέτοια άτομα κατά τη διάρκεια της εργασίας, ο αεριστής και αναμοχλευτής πρέπει να σταματήσει αμέσως και στη συνέχεια τα άτομα να προειδοποιηθούν για κίνδυνο.
Ελέγξτε όλα τα εξαρτήματα του σαρώθρου πριν ξεκινήσετε την εργασία. Εάν παρατηρηθεί οποιαδήποτε βλάβη, μην ξεκινάτε την εργασία πριν διορθώσετε τη βλάβη ή αντικαταστήσετε τα κατεστραμμένα στοιχεία με καινούργια. Βεβαιωθείτε ότι οι οπές εξαερισμού δεν είναι φραγμένες. Εάν είναι απαραίτητο, καθαρίστε τις με μια μαλακή βούρτσα ή πινέλο. Μην χρησιμοποιείτε αιχμηρά ή μεταλλικά αντικείμενα για να καθαρίσετε τις οπές εξαερισμού του εξαερωτήρα.
Ελέγξτε τις βίδες σύνδεσης για χαλαρότητα. Σφίξτε τις εάν είναι απαραίτητο.
Βεβαιωθείτε ότι οι λαβές είναι καθαρές, απαλλαγμένες από γράσο και άλλους ρύπους. Εάν είναι απαραίτητο, καθαρίστε τις με ένα μαλακό πανί.
Κάντε τακτικά διαλείμματα κατά τη διάρκεια της εργασίας για να αποφύγετε την κόπωση και την υπερκόπωση. Αυτό θα επιτρέψει τον καλύτερο έλεγχο του προϊόντος και θα μειώσει τον κίνδυνο ατυχήματος.
Κατά την εργασία, πρέπει να μετακινείστε κατά μήκος των σειρών (XXVI). Οι σειρές πρέπει να διατηρούνται ίσες στο πλάτος, ελαφρώς επικαλυπτόμενες ώστε να μην παραλείψετε κανένα σημείο. Να προσέχετε ιδιαίτερα κατά την αλλαγή κατεύθυνσης.
Βεβαιωθείτε ότι η περιοχή γύρω από το μηχάνημα είναι ελεύθερη από εμπόδια πριν να πηγαίνετε με όπισθεν. Μην στρέφετε το σάρωθρο κοντά σε τοίχους κτιρίων, δέντρα ή άλλα σταθερά εμπόδια για να αποφύγετε επικίνδυνες καταστάσεις. Κρατήστε τα χέρια, τα πόδια και τα ρούχα μακριά από τα περιστρεφόμενα μέρη του μηχανήματος!
Όταν ολοκληρωθούν οι εργασίες, απενεργοποιήστε το σάρωθρο, βεβαιωθείτε ότι οι τροχοί και οι βούρτσες έχουν σταματήσει, αφήστε όλα τα εξαρτήματα του μηχανήματος να κρυώσουν, αποσυνδέστε το καλώδιο του μπουζί και στη συνέχεια συνεχίστε με τη συντήρηση.

Προσοχή! Εάν ένα ξένο αντικείμενο χτυπήσει το σάρωθρο κατά τη λειτουργία. Απενεργοποιήστε αμέσως το μηχάνημα, βεβαιωθείτε ότι οι τροχοί και οι βούρτσες έχουν σταματήσει, αφήστε όλα τα εξαρτήματα του μηχανήματος να κρυώσουν και αποσυνδέστε το καλώδιο του μπουζί. Στη συνέχεια, ελέγξτε εάν το μηχάνημα δεν έχει υποστεί ζημιά. Εάν εντοπιστεί ζημιά, δεν επιτρέπεται περαιτέρω εργασία πριν την αφαιρέσετε. Η υπερβολική δόνηση κατά τη λειτουργία μπορεί να προκληθεί από τη ζημιά στο σάρωθρο. Σταματήστε τη λειτουργία, αποσυνδέστε το μπουζί και επιθεωρήστε το προϊόν.

ΣΥΝΤΗΡΗΣΗ ΣΑΡΩΘΡΟΥ

Κατά τη διάρκεια της περιόδου εγγύησης, ο χρήστης δεν μπορεί να αποσυναρμολογήσει το μηχάνημα ή να αντικαταστήσει υποσυγκροτήματα ή εξαρτήματα από αυτά που αναφέρονται παρακάτω, καθώς αυτό θα ακυρώσει τα δικαιώματα εγγύησης. Τυχόν παρατυπίες που παρατηρούνται κατά τη διάρκεια της επιθεώρησης ή κατά τη λειτουργία αποτελούν σήμα επισκευής στο σημείο σέρβις.

Αφού ολοκληρώσετε την εργασία πρέπει να καθαρίσετε το περίβλημα, τις σχισμές εξαερισμού, τους διακόπτες, την πρόσθετη χειρολαβή, τα προστατευτικά και πρόσθετα αξεσουάρ π.χ. με ροή συμπιεσμένου αέρα (με πίεση όχι μεγαλύτερη από 0,3 MPa), με μια βούρτσα ή ένα στεγνό ύφασμα χωρίς χημικά παρασκευάσματα ή απορρυπαντικά. Σκουπίστε το εργαλείο και τη λαβή με στεγνό, καθαρό ύφασμα.

Περιοδικές επιθεωρήσεις
Πρέπει να πραγματοποιείται περιοδική επιθεώρηση και συντήρηση των υποσυγκροτημάτων του μηχανήματος που αναφέρονται παρακάτω.

Προσοχή! Όλες οι εργασίες συντήρησης πρέπει να εκτελούνται με το μηχάνημα σβηστό και εκτός λειτουργίας. Αφού σβήσετε τον κινητήρα, αφήστε τον κινητήρα και τα εξαρτήματα του μηχανήματος να κρυώσουν εντελώς και, στη συνέχεια, αποσυνδέστε το καλώδιο του μπουζί.
Προσοχή! Εάν η πορεία κάποιας ενέργειας δεν περιγράφεται παρακάτω, Αυτό σημαίνει ότι για να εκτελεστεί αυτή η λειτουργία, το μηχάνηνα πρέπει να επιστραφεί σε ένα εξειδικευμένο σημείο σέρβις.
Προσοχή! Εάν χρησιμοποιείται διαλύτης για τον καθαρισμό, αποφύγετε την επαφή του διαλύτη με το δέρμα και τα μάτια. Χρησιμοποιήστε μέσα ατομικής προστασίας.

Άλλες ενέργειες συντήρησης
Το προϊόν δεν μπορεί να καθαριστεί με πίδακα νερού ή με εμβάπτιση σε νερό.
Ελέγξτε τον βαθμό φθοράς και την παρουσία ζημιάς στη βούρτσα. Εάν παρατηρηθεί υπερβολική φθορά ή βλάβη, αντικαταστήστε τη βούρτσα με καινούργια. Οι βούρτσες πρέπει πάντα να αντικαθίστανται με αυθεντικές λεπίδες, ίδιες με αυτές που είναι εγκατε-

στημένες εργοστασιακά στο σάρωθρο. Μόνο η χρήση γνήσιων ανταλλακτικών μπορεί να διατηρήσει το προϊόν ασφαλές. Οι βούρτσες του σαρώθρου πρέπει να αντικαθίστανται κάθε δύο χρόνια ή κάθε 50 ώρες λειτουργίας. Η αποσυναρμολόγηση των βουρτσών πρέπει να γίνεται αντίστροφα από τη συναρμολόγηση που περιγράφεται στο τμήμα των οδηγιών *«Συναρμολόγηση μηχανήματος»*.

Έλεγχος στάθμης λαδιού
Ξεβιδώστε το στόμιο πλήρωσης και αφαιρέστε τον δείκτη στάθμης λαδιού (XXVII).
Καθαρίστε και στεγνώστε τον δείκτη με ένα καθαρό πανί.
Τοποθετήστε τον δείκτη στο στόμιο πλήρωσης, αλλά μην τον γυρίσετε. Στη συνέχεια αφαιρέστε τον και παρατηρήστε την αναγραφόμενη στάθμη λαδιού.
Εάν η ενδεικνυόμενη στάθμη είναι πολύ χαμηλή, το λάδι πρέπει να συμπληρωθεί μέχρι την ανώτερη στάθμη του δείκτη (διακεκομμένο πλαίσιο).
Βιδώστε τον δείκτη στο στόμιο πλήρωσης λαδιού.

Αλλαγή λαδιού κινητήρα
Το λάδι του κινητήρα πρέπει να αλλάζεται μετά τις πρώτες 2 έως 4 ώρες λειτουργίας. Κάθε επόμενη αλλαγή λαδιού πρέπει να πραγματοποιείται κάθε 25 ώρες λειτουργίας.
Προσοχή! Είναι καλύτερο να αλλάζετε το λάδι του κινητήρα αμέσως μόλις σταματήσει ο κινητήρας. Τότε το λάδι είναι πιο λεπτό και θα αποστραγγιστεί από το κιβώτιο ταχυτήτων του κινητήρα πιο γρήγορα.
Πρέπει να προσέχετε όταν αλλάζετε λάδι. Το λάδι είναι ζεστό αμέσως μετά το σταμάτημα του κινητήρα και μπορεί να προκαλέσει εγκαύματα. Το δοχείο λαδιού είναι εξοπλισμένο με οπή αποστράγγισης. Τοποθετήστε ένα δοχείο με χωρητικότητα μεγαλύτερη από εκείνη του δοχείου λαδιού του εξαερωτήρα κάτω από την οπή αποστράγγισης. Χρησιμοποιώντας ένα κλειδί, αφαιρέστε τελείως τη βαλβίδα αποστράγγισης (XXVIII). Αφήστε το λάδι να στραγγίξει στο δοχείο, στη συνέχεια, χρησιμοποιήστε ένα κλειδί για να βιδώσετε τη βαλβίδα αποστράγγισης. Σκουπίστε καλά το υπόλειμμα λαδιού.
Ξαναγεμίστε το λάδι σύμφωνα με τη διαδικασία που περιγράφεται στην ενότητα: *«Προετοιμασία για εργασία»*.
Προσοχή! Τα χρησιμοποιημένα λάδια του κινητήρα πρέπει να απορρίπτονται σύμφωνα με τους τοπικούς κανονισμούς. Απαγορεύεται η έκχυση λαδιού μηχανής στον υπόνομο.

Συντήρηση του φίλτρου αέρα (XXIX) – κάθε 25 ώρες λειτουργίας
Προσοχή! Μη χρησιμοποιείτε τη συσκευή χωρίς σωστά εγκατεστημένο φίλτρο αέρα ή με κατεστραμμένο φίλτρο αέρα. Διαφορετικά, ο κινητήρας εσωτερικής καύσης μπορεί να απορροφά ακαθαρσίες που κανονικά θα σταματούσαν στο φίλτρο. Οι ακαθαρσίες μπορούν να διαταράξουν τη λειτουργία του κινητήρα ή ακόμη και να βλάψουν τον κινητήρα.
Ξεκλειδώστε τις προεξοχές στερέωσης και ανοίξτε το περίβλημα του φίλτρου. Αφαιρέστε το φίλτρο και στη συνέχεια αντικαταστήστε το με ένα καινούργιο. Είναι δυνατή η χρήση φίλτρου τύπου T320 με αριθμό εξαρτήματος YT-855491. Τοποθετήστε το φίλτρο στη θέση του και κλείστε το καπάκι του φίλτρου. Βεβαιωθείτε ότι το περίβλημα του φίλτρου είναι ερμητικά κλειστό και ότι όλες οι προεξοχές του περιβλήματος είναι στη θέση τους.

Συντήρηση μπουζί (XXX) – κάθε 100 ώρες λειτουργίας
Αποσυνδέστε το καλώδιο από το μπούζι. Αφαιρέστε το μπουζί με ένα κλειδί για μπουζί. Χρησιμοποιώντας μια συρμάτινη βούρτσα, καθαρίστε τα ηλεκτρόδια από την επικάλυψη άνθρακα (υπόλειμμα ελαίου-άνθρακα). Ελέγξτε την απόσταση μεταξύ των ηλεκτροδίων, θα πρέπει να είναι μεταξύ 0,7 mm και 0,8 mm.
Εάν βρεθούν καμένα ηλεκτρόδια ή ραγισμένο κεραμικό κάλυμμα, αντικαταστήστε το μπούζι με ένα νέο. Είναι δυνατή η χρήση μπουζί τύπου E7RTC με αριθμό εξαρτήματος YT-855488.
Βιδώστε το μπούζι. Συνδέστε το καλώδιο στο μπούζι.

ΦΥΛΑΞΗ ΚΑΙ ΜΕΤΑΦΟΡΑ ΠΡΟΪΟΝΤΟΣ

Προσοχή! Αδειάζετε πάντα το ρεζερβουάρ καυσίμου πριν από την αποθήκευση ή τη μεταφορά.
Τοποθετήστε ένα δοχείο με χωρητικότητα μεγαλύτερη από εκείνη του ντεπόζιτου καυσίμου του μηχανήματος κάτω από την οπή αποστράγγισης.
Με ένα κλειδί ξεβιδώσετε τη βαλβίδα αποστράγγισης καυσίμου (XXXI). Αφού αδειάσετε το μηχάνημα από το καύσιμο, κλείστε τη βαλβίδα αποστράγγισης καυσίμου.
Καθαρίστε σύμφωνα με τις οδηγίες.

Αποθηκεύετε σε σκοτεινούς, στεγνούς, χωρίς πάχνη και καλά αεριζόμενους χώρους. Ο χώρος φύλαξης πρέπει να προστατεύεται από τα παιδιά. Το προϊόν πρέπει να φυλάσσεται σε θερμοκρασία μεταξύ 10 και 30 βαθμών Γ. Συνιστάται η φύλαξη του προϊόντος στη συσκευασία του εργοστασίου ή σε άλλη συσκευασία που προστατεύει από τη σκόνη. Το προϊόν πρέπει να φυλάσσεται σε όρθια θέση.

Μεταφέρετε το προϊόν κρατώντας το από τις λαβές. Κατά τη μεταφορά, το προϊόν πρέπει να προστατεύεται από κρούσεις και ισχυρές δονήσεις. Ασφαλίστε το προϊόν από ολίσθηση ή ανατροπή κατά τη μεταφορά.

ХАРАКТЕРИСТИКА НА ПРОДУКТА

Бензиновата метачна машина се използва за механично метене и поддръжка на втвърдени външни повърхности, като площадки, алеи, паркинги, тротоари и битови площи. Благодарение на двигателя с вътрешно горене и възможността за монтиране на допълнителни аксесоари е възможно бързо и ефикасно отстраняване на различни видове замърсявания. Правилното, надеждно и безопасно действие на машината зависи от правилната експлоатация, поради което:

Преди да започнете работа с машината, трябва да прочетете цялата инструкция и да я запазите.

Доставчикът не носи отговорност за каквито и да било щети, възникнали поради използване на машината в несъответствие с предназначението, неспазване на правилата за безопасност и указанията от настоящата инструкция. Използването на машината в несъответствие с предназначението също така ще анулира гаранционните права.

ОБОРУДВАНЕ

Метачната машина се доставя комплектна, но се изисква сглобяване преди първа употреба.

ТЕХНИЧЕСКИ ДАННИ

Параметър	Мерна единица	Стойност
Каталожен номер		YT-85600
Тегло	[kg]	81
Вместимост на резервоара за гориво	[l]	1,0
Вместимост на резервоара за масло	[l]	0,6
Тип на моторното масло		SAE 15W-40
Работна ширина	[mm]	1000
Брой цилиндри		1
Брой тактове		4
Охлаждане		Въздушно
Тип на запалителната свещ		E7RTC
Тип въздушен филтър		T320
Работен обем на двигателя	[cm^3]	196
Мощност на двигателя	[kW]	3,5
Максимална скорост на въртене на двигателя	[min^{-1}]	2800
Ниво на шум		
звуково налягане	[dB (A)]	80,9 ± 3,0
мощност L_{WA}	[dB (A)]	94,41 ± 3,0
Ниво на вибрации	[m/s^2]	4,646 ± 1,5

ИНСТРУКЦИИ ЗА БЕЗОПАСНОСТ

ВАЖНО!
МОЛЯ, ПРОЧЕТЕТЕ ВНИМАТЕЛНО ТАЗИ ИНСТРУКЦИЯ ПРЕДИ УПОТРЕБА
ЗАПАЗЕТЕ Я ЗА БЪДЕЩИ СПРАВКИ

Инструкция
Прочетете внимателно инструкцията. Запознайте се с елементите за управление и правилното използване на машината. Ако машината се предава на друго лице, към нея трябва да бъде приложена инструкцията за експлоатация. Машината трябва винаги да се използва в съответствие с препоръките в инструкцията за експлоатация.
Метачната машина е предназначена за почистване на втвърдени външни повърхности, като бетон, асфалт, калдъръм, паркинги, тротоари, алеи и други втвърдени битови площи. Метачната машина се използва за отстраняване на прах, пясък, фини замърсявания и пресен сняг от втвърдени повърхности. Машината не може да се използва за отстраняване на едри отпадъци като чакъл, камъни и други. Забранено е използването на метачната машина не по предназначение.
Не забравяйте, че операторът или потребителят носи отговорност за злополуки или опасности, които възникват за други хора или за околната среда.
Не позволявайте на деца или на лица, които не са запознати с инструкцията за работа с машината, да работят с нея.
Не работете с машината, когато наоколо има други хора, особено деца или домашни любимци. Преди да започнете работа, трябва да определите зона за безопасност, в която не се допускат трети лица и домашни любимци. От работещата метачна машина трябва да се поддържа разстояние с радиус най-малко пет метра.

Подготовка

По време на работа винаги носете здрави обувки и дълги панталони, не работете с боси крака или със сандали.
По време на работа трябва да се използват лични предпазни средства, като предпазни очила и защитни средства за уши. Използването на лични предпазни средства като противопрахови маски, защитни обувки, каски и антифони намалява риска от сериозни наранявания.
Пазете косата, дрехите и работните ръкавици далеч от движещите се части на машината. Свободните дрехи, бижутата или дългата коса могат да попаднат върху движещите се части на машината и да бъдат захванати, което може да доведе до сериозни наранявания.
Избягвайте повредени дрехи, които са твърде свободни или имат висящи презрамки или връзки. Свободни части от дрехите могат да бъдат захванати от движещите се части на машината и да причинят нараняване.
Проверете внимателно района, в който ще работи машината, и отстранете всички камъни, клони, телове, кости, играчки и други чужди предмети. Захванатите предмети могат да причинят повреда на машината или да бъдат изхвърлени с висока скорост, което представлява опасност за оператора и околната среда.
Преди да включите машината, отстранете всички ключове и други инструменти, които са били използвани за нейното регулиране. Оставянето на гаечен ключ върху въртящите се части на машината може да доведе до сериозни наранявания.
Винаги преди употреба проверявайте четките, фиксиращите болтове и защитите за износване или повреда. Преди да започнете работа, сменете износените четки, винтове и защити. Също така проверете дали винтовите връзки не са разхлабени. Затегнете разхлабените винтове.

Използване на метачната машина

Не работете, когато сте уморени или под въздействието на наркотици или алкохол. Дори един момент на невнимание по време на работа може да доведе до сериозни наранявания.
ПРЕДУПРЕЖДЕНИЕ! Не работете с машината на закрито или в затворено пространство, където могат да се натрупат изпарения на опасен въглероден оксид. Изпаренията и парите на горивото са токсични. Отравянето с тях може да доведе до инциденти и да причини сериозни наранявания или дори смърт.
Никога не работете с машината във взривоопасна атмосфера при наличието на запалими течности, газове или прах.
Работете само на дневна светлина или при добро изкуствено осветление.
Не работете с машината, когато има опасност от мълнии.
Не работете в дъжд.
Не използвайте машината върху мокри, хлъзгави или заледени повърхности.
Не работете върху неравни повърхности или повърхности с дупки.
Уверете се, че краката ви винаги стоят стабилно на наклона.
Поддържайте равновесие. Поддържайте правилна стойка през цялото време. Това ще улесни контрола върху машината в случай на неочаквани ситуации по време на работа.
Бъдете особено внимателни, когато сменяте посоката на движение по наклон. Не работете върху прекалено наклонени терени. Когато работите по склонове, се движете напречно на склона, никога нагоре или надолу.
Не насочвайте четката към трети лица или животни.
Никога не използвайте машината в близост до автомобили, огради, прозорци, без да сте настроили правилно посоката на движение на четката.
Бъдете особено внимателни при движение на заден ход или при изтегляне на машината назад. Дръжте краката и ръцете си далеч от въртящите се части.
Не работете с машината с повредени или немонтирани защити и корпуси. Ако защитите или корпусите са повредени, те трябва да бъдат заменени с нови, без дефекти, преди започване на работа.
Метачната машина не трябва да се използва за превоз на пътници.
Машината не е подходяща за работа върху покриви.
Стартирайте двигателя съгласно инструкцията, като се уверите, че краката са далеч от четката на машината.
Не дръжте ръце или крака в близост до въртящите се части.
Не вдигайте и не пренасяйте уреда с работещ двигател.
Спрете двигателя на метачната машина и се уверете, че всички движещи се части са спрели:
- винаги, когато се налага да оставите уреда,
- преди да почистите, проверите, замените аксесоари или ремонтирате уреда,
- след удар от чужд предмет. Проверете машината за повреди и я ремонтирайте, ако е необходимо, преди да я стартирате отново
- преди транспортиране до и от работното място
- ако машината започне да вибрира прекомерно (проверете незабавно).

ВНИМАНИЕ! След изключване на двигателя четката продължава да се върти известно време. Изчакайте движещите се части на машината да спрат.
Ако машината започне да вибрира прекомерно (проверете незабавно)
- проверете за повреди,
- заменете или ремонтирайте всяка дефектна част,
- проверете и затегнете разхлабените части.

Поддръжка и съхранение
Предупреждение! Изключете запалителната свещ, преди да регулирате, сменяте аксесоари или съхранявате машината. Това ще предотврати неволно включване на машината.
Съхранявайте всички гайки, болтове и винтове в изправно състояние, за да се гарантира, че уредът ще работи безопасно.
Не съхранявайте метачната машина с гориво в резервоара.
Проверявайте често коша за трева за износване или повреда.
Сменете износените или повредените части с оглед на безопасност.
Внимавайте, когато регулирате машината, за да избегнете попадането на пръстите между подвижните и неподвижните части на машината.
Не изключвайте и не променяйте защитните и предпазните елементи на машината. Неправилното действие на защитите и предпазните компоненти на машината може да доведе до злополуки.
Използвайте само оригинални резервни части и оборудване. Използването на неподходящо оборудване може да доведе до повреда на машината и/или до сериозни наранявания.
Уверете се, че използвате правилния тип аксесоари.

ДОПЪЛНИТЕЛНИ ИНСТРУКЦИИ ЗА БЕЗОПАСНОСТ ЗА МЕТАЧНИ МАШИНИ

Препоръчително гориво - безоловен бензин E10 с октаново число най-малко 95.
Използвайте гориво и масло без замърсявания и предназначени за четиритактови двигатели. Препоръчва се използването на висококачествени продукти. Това ще удължи живота на двигателя.
Проверявайте редовно нивото на маслото в двигателя. Работата на метачната машина с твърде малко масло или без масло може да доведе до повреди и дори до пожар.
Уверете се, че метачната машина е правилно сглобена, преди да започнете работа.
Не излагайте машината на влага. Не използвайте метачната машина по време на валежи или когато има опасност от мълнии. Не използвайте във влажна и мокра среда.
Преди да използвате машината, препоръчително е да помолите продавача или специалист да демонстрират как да я използвате по безопасен и ефективен начин.
Не модифицирайте машината по никакъв начин. Не трябва да се използват неоригинални резервни части.
Винаги започвайте работа с работно облекло, ръкавици, пълни обувки и предпазни очила, за да се предпазите от механични опасности.
Ако по време на работа поведението на машината изглежда подозрително (повишени вибрации, шум, миризма и др.), тя трябва незабавно да бъде изключена и предадена в сервиз за ремонт.
Метачната машина трябва редовно да се поддържа и да се пази чиста.
Използвайте само оригинални резервни части за ремонт и поддръжка.
Вентилационните отвори на двигателя трябва винаги да бъдат проходими и чисти.
Не пускайте машината в затворени или непроветриви помещения. **Отработените газове съдържат вредни за здравето вещества и не трябва да се вдишват.**
Трябва периодично да проверявате системата за подаване на гориво. Ако забележите течове, ремонтирайте уреда в оторизиран сервизен център на производителя.
Изчакайте, докато двигателят достигне номиналната си скорост, преди да започнете работа.
Не позволявайте да свърши горивото по време на работа на двигателя!
Не покривайте входящите и изходящи вентилационни отвори. Дори когато машината не работи.
Преди транспортиране и съхраняване на машината за продължителен период от време, е необходимо да изпразните резервоара за гориво.
Не докосвайте повърхностите на двигателя, които се нагряват по време на работа, това може да причини изгаряния.
ВНИМАНИЕ! Горивото е силно запалимо! Не пълнете резервоара за гориво, докато машината работи. Не зареждайте гориво в близост до открит пламък. Не разливайте гориво. В случай на разливане на гориво, изсушете добре разлятото гориво, преди да стартирате машината. Затегнете здраво и надеждно капачката на резервоара за гориво.
Ако оставите машината без надзор, изключете двигателя и изчакайте четките да спрат да се въртят.
Не модифицирайте по никакъв начин двигателя или други механизми на метачната машина.
Не използвайте машината без правилно монтиран въздушен филтър.
Не работете с машината, когато защитите не са поставени.
Не докосвайте въртящите се четки!

ИНСТРУКЦИИ ЗА БЕЗОПАСНОСТ ЗА СНЕГОРИНА

Снегоринът се използва за почистване на пресен сняг от твърди настилки като бетон, асфалт и калдъръм.
Не работете върху заледени повърхности, особено по заледени хълмове.
Не работете върху неравни повърхности или повърхности с дупки.
Бъдете особено внимателни, когато работите върху заснежени повърхности, за да избегнете подхлъзване и падане.
Преди да монтирате или демонтирате аксесоари, изключете двигателя, изчакайте движещите се части да спрат, изчакай-

те всички компоненти на машината да изстинат напълно и след това разединете кабела на запалителната свещ.
Преди да започнете работа, се уверете, че винтовите връзки не са се разхлабили. Затегнете разхлабените винтове.

ИНСТРУКЦИИ ЗА БЕЗОПАСНОСТ ЗА КОЛЕКТОРА

Колекторът служи като кош за събиране на фини замърсявания, прах и пясък от твърди настилки като бетон, асфалт и калдъръм.
Колекторът не трябва да се използва за събиране на едри отпадъци, като например чакъл и камъни.
Не работете върху неравни повърхности или повърхности с дупки.
Колекторът трябва да се изпразва редовно. Не позволявайте препълване на колектора. Препълването на колектора може да доведе до блокиране на четката и повреда на машината.
Транспортирайте колектора до мястото на изпразване на транспортните колела.
Преди да монтирате или демонтирате колектора, изключете двигателя, изчакайте движещите се части да спрат, изчакайте всички компоненти на машината да изстинат напълно и след това разединете кабела на запалителната свещ.
Преди да започнете работа, се уверете, че винтовите връзки не са се разхлабили. Затегнете разхлабените винтове.

МОНТАЖ НА МЕТАЧНАТА МАШИНА

Подготовка за инсталиране
Извадете уреда от опаковката и отстранете всички елементи на опаковката. Препоръчително е да запазите опаковката, която може да бъде полезна по време на транспортиране или съхранение на продукта.
Проверете дали частите на продукта не са били повредени по време на транспортирането, като всяка забелязана повреда, напр. пукнатини или деформации, ще спре по-нататъшна употреба на продукта, докато те не бъдат поправени или повредените части не бъдат заменени.
Препоръчително е всички части да се поставят върху равна, твърда и чиста повърхност.
По време на монтажа трябва да се използват лични предпазни средства, като защитни ръкавици, предпазни очила и защитно облекло.
Преди да сглобите машината и аксесоарите, изключете машината и оставете двигателя и неговите компоненти да изстинат напълно, след което разединете кабела на запалителната свещ.

Монтаж на машината
Първо монтирайте дръжката. Монтажното гнездо за дръжката се намира в централната част на машината. Отвийте фиксиращите гайки, поставете дръжката в монтажното гнездо и след това я закрепете към машината с помощта на гайките (II). Уверете се, че гайките за закрепване на дръжката са затегнати здраво и надеждно.
Прикрепете лоста за смяна на посоката на движение на четката към защитата на четката. За тази цел развийте гайката от закрепването. Прекарайте лоста през скобата, която блокира положението му, поставете го в стойката, така че пружината да е под лоста, и след това го закрепете с помощта на гайката (III). Монтирайте лоста за смяна на скоростите към монтажното гнездо в задната част на машината, като използвате фиксиращите болтове и гайки (IV). Четката на метачната машина се състои от два елемента. Четката трябва да се постави на оста от всяка страна на метачната машина и след това да се закрепи към оста с шайби и гайки, както е показано на илюстрацията (V). Уверете се, че щифтовете на задвижването на четките са попаднали във вдлъбнатините от вътрешната страна на двата компонента на четката. Уверете се, че гайките, които закрепват четката към оста от всяка страна, са затегнати здраво и надеждно. Закрепете допълнителните защити към защитата на четката с помощта на фиксиращите болтове и гайки (VI). От вътрешната страна на елементите на четката има държач за аксесоари, в който трябва да се постави втулката и след това да се закрепи в държача с болт и фиксираща гайка (VII). Правилно сглобената машина трябва да изглежда като на илюстрацията (I).

Инструкция за монтаж на допълнителни аксесоари (предлагат се отделно)

Колектор YATO YT-85605
Монтирайте транспортната дръжка към колектора. Поставете долните куки на транспортната дръжка в закрепващите елементи и след това в ключалките (VIII). Към отворите в горната част на корпуса на колектора монтирайте първата част на монтажния държач на колектора към метачната машина с помощта на болтове и гайки (IX). Правилно сглобеният колектор трябва да изглежда като на илюстрацията (X). Плъзнете втората част на монтажния държач на колектора върху държача за аксесоари в предната част на машината и след това свържете колектора с почистващата машина, като свържете двете части на монтажния държач (XI).

Снегорин YATO YT-85606
Монтирайте монтажните държачи на снегорина към машината и транспортните колела към снегорина с помощта на гайки и болтове. Уверете се, че всички винтове са затегнати здраво и надеждно. Правилно сглобеният снегорин трябва да изглежда като на илюстрацията (XII). Свържете снегорина към машината, като поставите монтажните държачи на снегорина в държачите за аксесоари на машината (XIII).

ОБСЛУЖВАНЕ НА МЕТАЧНАТА МАШИНА

Подготовка за работа
Преди да започнете работа, проверете дали машината не е повредена, дали е правилно сглобена и дали всички предпазни елементи са правилно закрепени. Ако се установи, че машината е непълна или повредена, по-нататъшната работа е забранена!
Почистете работната зона от всички видими камъни, корени, телове, играчки и други препятствия, които могат да бъдат уловени от четките на машината и изхвърлени в друга посока. Особено внимание трябва да се обърне на електрическите кабели, за да се гарантира, да не попадат в работната зона. Оставянето на електрически кабели в работната зона може да доведе до повреда на кабелите, което може да доведе до токов удар и дори до смърт.

ВНИМАНИЕ! В двигателя се налива само необходимото количество масло за поддръжка на двигателя. Преди първото пускане в експлоатация маслото трябва да се допълни до необходимото ниво.
Фабрично в двигателя има само малко количество масло, за да се предпази двигателят по време на транспортиране и съхранение. Трябва да се подготви масло, предназначено за четиритактови двигатели, с вискозитет от клас SAE 15W40.
Преди да долеете маслото, поставете машината на равна повърхност, след това отвийте капака на резервоара за масло и избършете до сухо прикрепената към него масломерна пръчка. Напълнете резервоара с масло. При пълнене е препоръчително да използвате фуния или лейка, за да избегнете разливане на маслото. В случай на разлив на масло избършете остатъците старателно, преди да стартирате двигателя. Проверете дали нивото на маслото е правилно. За тази цел поставете измервателната пръчка в отвора за пълнене и завийте капака на резервоара. След това го отвийте и проверете нивото на маслото по мерителната пръчка. Нивото на маслото трябва да е между максималното и минималното ниво на мерителната пръчка (XXVII). След като се уверите, че нивото на маслото е правилно, затворете отвора за пълнене със запушалка.
Внимание! Нивото на маслото трябва да се проверява преди всяка употреба.
След като маслото е допълнено, трябва да се допълни и горивото. Горивото е безоловен бензин с октаново число най-малко 95. За да заредите гориво, отвийте капачката на резервоара за гориво (XXV) и налейте гориво в резервоара. Когато наливате гориво, е препоръчително да използвате бутилка за наливане или фуния, за да намалите риска от разливане на гориво. В случай на разливане на гориво, остатъците трябва да се избършат старателно. Изчакайте, докато парите се разсеят напълно, и извършете пускането в експлоатация на място, различно от мястото на наливане на горивото. След като налеете горивото, отворът за пълнене на резервоара за гориво трябва да се затвори с капак.
Задните колела на метачната машина са пневматични. Препоръчителното налягане в гумите е 20 PSI / 1,38 BAR. Напомпайте гумите преди да започнете работа. Не превишавайте препоръчителното налягане в гумите. Проверете налягането в гумите преди започване на работа. Гумите винаги трябва да са напомпани до равно ниво на налягане. Неправилното или неравномерното налягане в гумите може да доведе до опасни ситуации, като например машината да се преобърне настрани.

Регулиране на височината на дръжката (XIV)
ВНИМАНИЕ! Преди да регулирате височината на четката, изключете двигателя на метачната машина.
За да регулирате височината на дръжката, издърпайте назад лоста за регулиране на височината на дръжката, задайте желаната височина на дръжката и след това заключете позицията на лоста, като го преместите в положение напред. Уверете се, че дръжката е правилно заключена и няма да промени положението си по време на работа.

Регулиране на височината на четката
ВНИМАНИЕ! Преди да регулирате височината на четката, изключете двигателя на метачната машина.
Преди да използвате метачната машина, проверете дали четката е на правилното разстояние до работната повърхност. Диаметърът на четката може да се промени в резултат на износването. В този случай може да се наложи да се регулира височината на четката, за да се настрои правилното разстояние до работната повърхност. За тази цел развийте копчето на блокиране на височината на четката и задайте правилната височина на четката с помощта на лоста за регулиране на височината (XV). Когато регулирането е завършено, затегнете здраво и сигурно копчето на блокиране на височината на четката. Уверете се, че лостът за регулиране на височината на четката е правилно застопорен и няма да промени положението си по време на работа.

Регулиране на посоката на движение на четката
ВНИМАНИЕ! Изключете двигателя, преди да регулирате посоката на движение на четката.
Посоката на движение на четката може да се променя с максимум 25 градуса във всяка посока. За целта повдигнете лоста за смяна на посоката на движение на четката, завъртете четката и след това освободете лоста, така че да се заключи в едно от петте възможни положения (XVI).

Стартиране и спиране на машината
Поставете метачната машина в началната точка на работа. Уверете се, че лостът за задвижване на четката и лостът за задвижване на колелата са в горно положение. Само това положение гарантира, че четката и колелата на машината няма да се завъртят веднага след стартиране на двигателя.

Ако двигателят е студен, натиснете 3 пъти бутона на горивната помпа (XVII).
Избутайте лоста за газта докрай напред в положението, обозначено със символа за засмукване (XVIII).
Издърпайте плавно въжето на стартера, докато почувствате съпротивлението, причинено от компресията на двигателя, след което издърпайте с енергично и решително движение (XIX). След няколко издърпвания двигателят трябва да заработи.
След стартиране на двигателя дръжката на стартовото въже не трябва да се изпуска от ръката, а трябва да се постави в долно положение.
Със загряването на двигателя преместете лоста на газта в работно положение, между символите заек - по-висока скорост и костенурка - по-ниска скорост. След всяка промяна на положението на лоста за газта е необходимо да изчакате, докато двигателят заработи плавно. Скоростта на връщане на лоста за газта зависи от атмосферните условия, при които се стартира двигателят. Колкото по-ниска е температурата на околната среда, толкова по-бавно трябва да е връщането.

Използвайте лоста за превключване на скоростите, за да зададете посоката на движение. Възможно е да се зададат три скорости за движение напред или една задна скорост.
ВНИМАНИЕ! Превключването на скоростите по време на работа на метачната машина трябва да се извършва само, когато колелата и четката са спрели напълно. За целта освободете натиска върху лоста за задвижване на колелата и четките. Уверете се, че и двата лоста са се върнали в горно положение. Изчакайте колелата и четките да спрат, сменете скоростта и продължете.

За да направите това, натиснете леко напред лоста за смяна на скоростите, преместете лоста надясно или наляво до позиция, обозначена с 1, 2, 3 - предна предавка или R1 - задна предавка, след което освободете натиска върху лоста, така че да се заключи в избраната позиция (XX).
ВНИМАНИЕ! Уверете се, че в зоната около машината няма препятствия, преди да включите задна предавка и да започнете да обръщате назад. Не обръщайте машината в близост до стени на сгради, дървета или други неподвижни препятствия, за да избегнете опасни ситуации. Пазете ръцете, краката и дрехите далеч от въртящите се части на машината!
Използвайте лоста за регулиране на скоростта на четките, за да настроите скоростта на четките. За да отключите лоста за регулиране на скоростта, натиснете и задръжте бутона за заключване на лоста, като придвижването на лоста към символа на заек ще зададе по-висока скорост на четка, а придвижването на лоста към символа на костенурка ще зададе по-ниска скорост на четката (XXI). След като извършите настройката, освободете натиска върху бутона за заключване.
За да стартирате задвижването на четката, издърпайте лоста за задвижване на четката към дръжката (XXII). Лостът няма възможност за заключване в долно положение. Той трябва да се държи по време на работа.
За да стартирате задвижването на колелата, издърпайте лоста за задвижване на колелата към дръжката (XXIII). Лостът няма възможност за заключване в долно положение. Той трябва да се държи по време на работа.
Предупреждение! Забранено е блокирането на лоста за задвижване на колелата или лоста за задвижване на четките в долно положение. Ако това се случи, задвижването на колелата и/или задвижването на четките ще се активира при стартиране на двигателя, което може да доведе до неконтролируеми ситуации и да причини сериозни наранявания.

Спирането на машината трябва да се извърши по следния начин. Освободете натиска върху лоста за задвижване на четката и лоста за задвижване на колелата и оставете двата лоста да се върнат в горното положение. Проверете дали четките и колелата са спрели. Преместете лоста на газта в положение O, което ще спре работата на двигателя (XXIV).
Предупреждение! Двигателят и изпускателната система се загряват по време на работа. Внимавайте да не се изгорите.

Зареждане с гориво
Горивото е силно запалимо! Трябва да се спазват всички предпазни мерки за безопасност при работа с гориво. Не пълнете резервоара за гориво, докато машината работи. Не зареждайте гориво в близост до открит пламък. В зоната за зареждане с гориво пушенето е забранено. Не разливайте гориво. В случай на разливане на гориво, изсушете добре разлятото гориво, преди да стартирате машината. Затегнете здраво и надеждно капачката на резервоара за гориво. Горивото трябва да се съхранява в плътно затворени контейнери с одобрение, далеч от източници на топлина и на място, недостъпно за деца.

Спрете двигателя съгласно описаната по-горе процедура.
Оставете двигателя да изстине.
Горивото е безоловен бензин с октаново число най-малко 95. За да заредите гориво, отвийте капачката на резервоара за гориво (XXV) и налейте гориво в резервоара. Когато наливате гориво, е препоръчително да използвате бутилка за наливане или фуния, за да намалите риска от разливане на гориво. В случай на разливане на гориво, остатъците трябва да се избършат старателно. Изчакайте, докато парите се разсеят напълно, и извършете пускането в експлоатация на място, различно от мястото на наливане на горивото. След като налеете горивото, отворът за пълнене на резервоара за гориво трябва да се затвори с капак.
Рестартирайте двигателя съгласно процедурата в раздел *„Стартиране и спиране на машината*“.

Работа с метачната машина
Преди да започнете работа, подгответе зоната за почистване. Проверете дали в зоната за почистване няма препятствия, които, ако бъдат захванати от четката, могат да повредят машината или да бъдат изхвърлени и да представляват опасност за оператора или околните.
Проверете дали в работната зона няма електрически кабели, които могат да бъдат захванати от движещите се части на машината. Повредата на електрическия кабел представлява риск от токов удар, който може да доведе до сериозно нараняване или смърт.
Уверете се, че в работната зона няма неупълномощени лица или домашни любимци. В случай че такива лица се появят по време на работа, машината трябва първо да бъде спряна незабавно, а след това лицата да бъдат предупредени за опасността.
Проверете всички компоненти на метачната машина, преди да започнете работа. Ако бъдат забелязани повреди, работата не трябва да се предприема, докато повредите не бъдат отстранени или повредените компоненти не бъдат заменени с нови. Проверете проходимостта на вентилационните отвори. Ако е необходимо, почистете ги с мека четка. Не използвайте остри или метални предмети, за да почиствате вентилационните отвори на машината.
Проверете резбовите съединения за хлабини. При необходимост затегнете.
Проверете дали дръжките са чисти, без мазнини и други замърсявания. Почистете с мека кърпа, ако е необходимо.
Когато работите, правете редовни почивки, за да избегнете умората и преумората. Това ще позволи по-добър контрол на продукта и ще намали риска от инциденти.
При работа с машината се движете в редове (XXVI). Редовете трябва да са с еднаква ширина, като леко се застъпват, за да не се пропуска място. При смяна на посоката на движение трябва да се запази особено внимание.
Уверете се, че в зоната около машината няма препятствия, преди да започнете обръщане. Не обръщайте машината в близост до стени на сгради, дървета или други неподвижни препятствия, за да избегнете опасни ситуации. Пазете ръцете, краката и дрехите далеч от въртящите се части на машината!
След приключване на работата изключете метачната машина, уверете се, че колелата и четките са спрели, оставете всички компоненти на машината да изстинат, разединете кабела на запалителната свещ и след това продължете с поддръжката.

Внимание! Ако по време на работа в машината удари чужд предмет. Незабавно изключете машината, уверете се, че колелата и четките са спрели, изчакайте всички компоненти на машината да изстинат и разединете кабела на запалителната свещ. След това проверете дали машината не е повредена. Ако се открие повреда, е забранена по-нататъшната работа, преди повредата да бъде отстранена. Прекомерните вибрации по време на работа могат да бъдат причинени от повреда на метачната машина. Спрете работата, разединете запалителната свещ и проверете продукта.

ПОДДРЪЖКА НА МЕТАЧНАТА МАШИНА

По време на гаранционния срок потребителят не може да разглобява машината, нито да сменя нейни елементи или възли, различни от изброените по-долу, тъй като това ще анулира гаранцията. Всички несъответствия, констатирани по време на прегледа или по време на работа, са сигнал за извършване на ремонт в сервизен пункт.

След завършване на работата корпусът, вентилационните отвори, превключвателите, спомагателната ръкохватка, защитите и аксесоарите трябва да се почистят например с въздушна струя с налягане не повече от 0,3 MPa, с четка или суха кърпа без използване на химикали и почистващи течности. Почистете инструментите и ръкохватките със суха, чиста кърпа.

Периодични прегледи
Трябва да се извършват периодични прегледи и поддръжка на компонентите на машината, изброени по-долу.

ВНИМАНИЕ! Всички дейности по поддръжката трябва да се извършват при изключена и неработеща машина. След като изключите двигателя, оставете двигателя и компонентите на машината да изстинат напълно и след това разединете кабела на запалителната свещ.
ВНИМАНИЕ! Ако протичането на дадено сервизно действие не е описано по-долу. Това означава, че за тази дейност машината трябва да бъде предадена в специализиран сервизен център.
ВНИМАНИЕ! Когато за почистването се използва разтворител, избягвайте контакт на разтворителя с кожата и очите. Използвайте лични предпазни средства.

Общи дейности по поддръжка
Продуктът не може да се почиства с водна струя или чрез потапяне във вода.
Проверете степента на износване и наличието на повреди на четката. Ако забележите прекомерно износване или повреда, заменете четката с нова. Четките винаги трябва да се заменят с оригинални четки, идентични с тези, които са монтирани фабрично на машината. Само използването на оригинални резервни части позволява безопасна работа с продукта. Четките трябва да се сменяват на всеки две години или на всеки 50 часа работа. Демонтажът на четките трябва да се извърши в обратен ред на монтажа, описан в раздела от инструкцията *„Монтаж на машината“*.

Проверка на нивото на маслото
Отвийте капачката на отвора и извадете измервателната пръчката за нивото на маслото (XXVII).
Почистете и подсушете измервателната пръчка с чиста кърпа.
Поставете пръчката в отвора, но не я завъртайте. След това извадете и проверете показаното ниво на маслото.
Ако показаното ниво е твърде ниско, маслото трябва да се допълни до горното ниво на пръчката (обозначено върху пръчката).
Завийте измервателната пръчка в резервоара за масло.

Смяна на моторното масло
Двигателното масло трябва да се смени след първите 2 до 4 часа работа. Всяка следваща смяна на маслото трябва да се извършва на всеки 25 часа работа.
Внимание! Смяната на моторното масло е най-добре да се извърши веднага след спирането на двигателя. Тогава маслото е най-рядко и се източва най-бързо от камерата на скоростната кутия на двигателя.
При смяна на маслото трябва да се внимава. Непосредствено след спирането на двигателя маслото е горещо и може да причини изгаряния. Резервоарът за масло е оборудван с отвор за източване. Поставете съд с по-голяма вместимост от резервоара за масло под отвора за източване. С помощта на гаечен ключ отвийте напълно дренажния клапан (XXVIII). Оставете маслото да изтече в резервоара, след което завъртете с гаечен ключ изпускателния клапан. Избършете остатъците от маслото до сухо.
Напълнете маслото съгласно процедурата, описана в раздел: *"Подготовка за работа"*.
Внимание! Изхвърляйте използваното моторно масло в съответствие с местните разпоредби. Забранено е да се излива моторно масло в канализацията.

Поддръжка на въздушния филтър (XXIX) - на всеки 25 часа работа
Внимание! Не използвайте машината без правилно монтиран въздушен филтър или с повреден въздушен филтър. В противен случай двигателят с вътрешно горене може да засмуче примеси, които обикновено се задържат от филтъра. Замърсяванията могат да доведат до неизправности и дори до повреда на двигателя.
Отключете фиксиращите скоби и отворете корпуса на филтъра. Извадете филтъра и го заменете с нов. Възможно е да се използва филтър тип T320 с каталожен номер YT-855491. Поставете филтъра на мястото му и затворете капака на филтъра. Уверете се, че корпусът на филтъра е плътно затворен и че всички скоби на корпуса са на мястото си.

Поддръжка на запалителната свещ (XXX) - на всеки 100 работни часа
Изключете кабела от запалителната свещ. Свалете запалителната свещ с помощта на ключ за запалителни свещи. С телена четка почистете електродите от въглеродни отлагания (известни също като въглеродни натрупвания). Проверете разстоянието между електродите; то трябва да е между 0,7 и 0,8 mm.
Ако бъдат открити изгорели електроди или напукана керамична обвивка, сменете запалителната свещ с нова. Възможно е да се използва запалителна свещ тип E7RTC с каталожен номер YT-855488.
Завийте свещта. Свържете кабела към свещта.

СЪХРАНЕНИЕ И ТРАНСПОРТИРАНЕ НА ПРОДУКТА

Внимание! Винаги изпразвайте резервоара за гориво преди съхранение или транспортиране.
Поставете под отвора за източване съд с по-голяма вместимост от резервоара за гориво.
С помощта на гаечен ключ отвийте клапана за източване на горивото (XXXI). След като изпразните машината от гориво, затворете вентила за източване на горивото.
Почиствайте съгласно инструкцията.

Съхранявайте на тъмно, сухо, незамръзващо и добре проветриво място. Мястото за съхранение трябва да пази от достъпа на деца. Продуктът трябва да се съхранява при температура между 10 и 30 градуса по Целзий. Препоръчително е продуктът да се съхранява във фабричната опаковка или в друга прахозащитна опаковка. Съхранявайте продукта във вертикално положение.

Пренасяйте продукта, като го носите за ръкохватките. По време на транспортиране продуктът трябва да бъде защитен от удари и силни вибрации. По време на транспортиране обезопасете продукта, за да го предпазите от изплъзване или преобръщане.

CARATERÍSTICAS DO PRODUTO

A varredora a gasolina é utilizada para a varredura mecânica e a manutenção de superfícies exteriores endurecidas, tais como praças, entradas de garagem, parques de estacionamento, passeios e áreas domésticas. Graças ao motor de combustão e à possibilidade de instalar acessórios adicionais, é possível remover rápida e eficazmente vários tipos de sujidade. O funcionamento correto, fiável e seguro da máquina depende da sua utilização apropriada, portanto:

Antes de trabalhar com a máquina, leia o manual completo e guarde-o.

O fornecedor não será responsabilizado por quaisquer danos ou ferimentos resultantes da utilização indevida da máquina, do incumprimento dos regulamentos de segurança e das recomendações deste manual. A utilização incorreta da máquina também anula a garantia e os direitos de garantia do utilizador.

ACESSÓRIOS

A varredora é fornecida completa, mas a montagem é necessária antes da primeira utilização.

DADOS TÉCNICOS

Parâmetro	Unidade de medição	Valor
Ref.ª no catálogo		YT-85600
Massa	[kg]	81
Capacidade do reservatório de combustível	[l]	1,0
Capacidade do tanque de óleo	[l]	0,6
Tipo de óleo do motor		SAE 15W-40
Largura de trabalho	[mm]	1000
Número de cilindros		1
Número de tempos		4
Arrefecimento		Com ar
Tipo de vela de ignição		E7RTC
Tipo de filtro de ar		T320
Capacidade do motor	[cm^3]	196
Potência do motor	[kW]	3,5
Velocidade máxima do motor	[min^{-1}]	2800
Ruído		
pressão sonora	[dB (A)]	80,9 ± 3,0
potência L_{WA}	[dB (A)]	94,41 ± 3,0
Nível de vibração	[m/s^2]	4,646 ± 1,5

INSTRUÇÕES DE SEGURANÇA

IMPORTANTE!
LEIA ATENTAMENTE ESTE MANUAL DE INSTRUÇÕES ANTES DE UTILIZAR O PRODUTO
E GUARDE-O PARA REFERÊNCIAS FUTURAS

Instrução
Leia atentamente o manual de instruções. Familiarize-se com os controlos e a utilização correta da máquina. Se a máquina for transmitida a outra pessoa, o manual de instruções deve ser incluído. A máquina deve ser sempre utilizada de acordo com as recomendações do manual de instruções.
A varredora foi concebida para a limpeza de superfícies exteriores endurecidas, tais como betão, asfalto, pavimentos, parques de estacionamento, calçadas, entradas de garagem e outras superfícies domésticas endurecidas. A varredora é utilizada para remover pó, areia, sujidade fina e neve fresca das superfícies pavimentadas. A máquina não pode ser utilizada para remover detritos grosseiros, como entulho, cascalho e pedras. É proibido utilizar a varredora para outros fins que não os previstos. Lembre-se de que o operador ou utilizador é responsável por acidentes ou perigos que ocorram a outras pessoas ou ao ambiente.
Não permita que crianças ou pessoas que não estejam familiarizadas com o manual de instruções da máquina operem a máquina.
Nunca trabalhe com a máquina quando outras pessoas, especialmente crianças ou animais de estimação, estão perto. Antes de iniciar os trabalhos, designe uma zona de segurança onde os terceiros e os animais de estimação não possam aceder. Deve ser mantido um espaço com um raio de, pelo menos, cinco metros em relação à máquina em funcionamento.

Preparação
Use sempre calçado resistente e calças compridas durante o trabalho, e não trabalhar descalço ou de sandálias.
Durante o trabalho, deve ser utilizado equipamento de proteção individual, como óculos de segurança e protetores auriculares. A utilização de equipamento de proteção individual, como máscaras contra o pó, calçado de segurança, capacetes e protetores auriculares, reduz o risco de ferimentos graves.
Mantenha o cabelo, o vestuário e as luvas de trabalho afastados das partes móveis da máquina. Roupas largas, joias ou cabelos compridos podem ficar presos nas partes móveis da máquina e ser apanhados, o que pode causar ferimentos graves.
Evite roupa danificada que esteja demasiado solta ou que tenha tiras ou fitas penduradas. As peças de roupa soltas podem ser apanhadas nas partes móveis da máquina e causar ferimentos.
Verifique cuidadosamente a área onde a máquina vai trabalhar e retire quaisquer pedras, ramos, fios, ossos, brinquedos e outros objetos estranhos. Os objetos apanhados podem causar danos na máquina ou podem ser ejetados a alta velocidade, representando um perigo para o operador e o ambiente.
Antes de ligar a máquina, retire quaisquer chaves ou outras ferramentas que tenham sido usadas para o ajuste. Uma chave deixada em peças rotativas da máquina pode provocar ferimentos graves.
Verifique sempre as escovas, os parafusos de fixação e as proteções quanto a desgaste ou danos antes da utilização. Substitua as escovas, os parafusos e as proteções gastos antes de iniciar o trabalho. Verifique também se os parafusos de ligação não se soltaram. Aperte os parafusos soltos.

Utilização da varredora
Não trabalhe quando estiver cansado ou sob a influência de medicamentos ou álcool. Até um momento de desatenção no trabalho pode levar a sérios danos corporais.
AVISO! Não utilize a máquina em espaços fechados ou num espaço confinado onde se possam acumular vapores de monóxido de carbono perigosos. Os fumos e vapores de combustível são tóxicos. O envenenamento com estes pode provocar acidentes e causar ferimentos graves ou mesmo a morte.
Nunca opere a máquina numa atmosfera explosiva, na presença de líquidos, gases ou poeiras inflamáveis.
Trabalhe apenas à luz do dia ou com boa iluminação artificial.
Não utilize a máquina em caso de risco de queda de raios.
Não trabalhe à chuva.
Não utilize a máquina em superfícies molhadas, escorregadias ou com gelo.
Não trabalhe em superfícies com buracos e irregulares.
Certifique-se de que os seus pés estão sempre bem assentes em declives.
Mantenha o equilíbrio. Mantenha uma postura correta em todas as circunstâncias. Isto permitir-lhe-á controlar a máquina mais facilmente em caso de situações inesperadas durante a operação.
Tenha especial cuidado ao mudar de direção num declive. Não trabalhe em declives excessivamente inclinados. Quando trabalhar em declives, desloque-se ao longo do declive, nunca para cima ou para baixo.
Não aponte a escova na direção de pessoas ou animais.
Nunca utilize a varredora perto de carros, vedações, vidros de janelas sem ajustar corretamente a direção da escova.
Preste especial atenção ao fazer marcha-atrás ou ao puxar a máquina para trás. Mantenha os pés e as mãos afastados das peças rotativas.
Não utilize a varredora com proteções e caixas danificadas ou não instaladas. Se as proteções ou as caixas estiverem danificados, devem ser substituídos por novos, isentos de defeitos, antes do funcionamento.
A varredora não deve ser utilizada para o transporte de passageiros.
A máquina não é adequada para trabalhar em telhados.
Ligue o motor de acordo com o manual de instruções, certificando-se de que os pés estão afastados da escova da máquina.
Não mantenha as mãos ou os pés perto de peças rotativas.
Não levante nem transporte a máquina com o motor a funcionar.
Pare o motor da varredora e certifique-se de que todas as peças móveis estão paradas:
- sempre que precisar de se afastar da máquina,
- antes de limpar, verificar, substituir acessórios ou reparar a máquina,
- depois de ter sido atingido por um objeto estranho. Verifique se a varredora apresenta danos e repare-os, se necessário, antes de o voltar a ligar
- antes do transporte para e do local de trabalho,
- se a máquina começar a vibrar excessivamente (verificar imediatamente).

ATENÇÃO! Depois de o motor ser desligado, a escova continua a rodar durante algum tempo. Espere que as partes móveis da máquina parem.
Se a máquina começar a vibrar excessivamente (verificar imediatamente)
- verifique se existem danos,
- substitua ou repare qualquer peça defeituosa,
- verifique e aperte as peças soltas.

Manutenção e armazenamento
Aviso! Desligue a vela de ignição antes de efetuar ajustes, mudar acessórios ou guardar a máquina. Deste modo, evita-se que a máquina seja ligada acidentalmente.
Mantenha todas as porcas, pinos e parafusos em boas condições para ter a certeza de que a unidade funcionará em segurança.
Não guarde a varredora com combustível no reservatório.
Verifique frequentemente o contentor de resíduos para ver se está desgastado ou danificado.
Substitua, por razões de segurança, peças desgastadas ou danificadas.
Tenha cuidado ao ajustar a máquina para evitar que os seus dedos fiquem entre as partes móveis e fixas da máquina.
Não desligue ou modifique as proteções e os componentes de segurança da máquina. A utilização incorreta das proteções e dos componentes de segurança da máquina pode provocar acidentes.
Utilize apenas peças sobressalentes e equipamento original. A utilização de equipamento inadequado pode provocar danos na máquina e/ou ferimentos graves.
Assegure-se de que são utilizados os tipos corretos de acessórios.

INSTRUÇÕES DE SEGURANÇA ADICIONAIS PARA VARREDORAS

Combustível recomendado: gasolina sem chumbo E10, com um índice de octanas de, pelo menos, 95.
Utilize combustível e óleo isentos de impurezas e concebidos para motores a quatro tempos. É aconselhável utilizar produtos de qualidade. Isto prolongará a vida útil do motor.
Verifique regularmente o nível de óleo do motor. O funcionamento da varredora com pouco ou nenhum óleo pode provocar danos e até mesmo um incêndio.
Certifique-se de que a varredora está corretamente montada antes de iniciar o trabalho.
A máquina não deve ser exposta à humidade. Não utilize a varredora durante a precipitação ou quando houver risco de trovoada.
Não o utilize em ambientes húmidos ou molhados.
Antes de utilizar a máquina, é aconselhável pedir a um revendedor ou especialista que demonstre como a utilizar de forma segura e eficaz.
Não modifique a máquina de forma alguma. Não devem ser utilizadas peças sobressalentes não originais.
Comece sempre a trabalhar com vestuário de trabalho, luvas, calçado completo e óculos de segurança para proteção contra riscos mecânicos.
Se, durante o funcionamento, o comportamento da máquina parecer suspeito (aumento da vibração, ruído, cheiro, etc.), deve ser desligada imediatamente e levada para um centro de reparação.
Efetue manutenção e limpeza regulares da máquina.
Utilize apenas peças sobressalentes originais para reparações e manutenção.
As aberturas de ventilação do motor devem estar sempre desobstruídas e limpas.
Não utilize a varredora em áreas fechadas ou salas não ventiladas. **Os gases de escape contêm substâncias nocivas para a saúde e não devem ser inalados.**
É necessário verificar periodicamente o sistema de alimentação de combustível. Se forem detetadas fugas, entregue a máquina para reparação num centro de assistência técnica autorizado do fabricante.
Aguarde até que o motor atinja a sua velocidade nominal antes de trabalhar.
Não deixe que o motor fique sem combustível durante o funcionamento!
As entradas e saídas de ventilação não devem ser cobertas. Mesmo quando a máquina não está a funcionar.
Antes de transportar e armazenar a máquina durante um longo período de tempo, é essencial esvaziar o reservatório de combustível.
Não toque nas superfícies do motor que ficam quentes durante o funcionamento, pois existe o risco de queimaduras.
ATENÇÃO! O combustível é altamente inflamável! Não encha o reservatório de combustível com a máquina em funcionamento. Não reabasteça perto de uma chama aberta. Não derrame combustível. Em caso de derrame de combustível, seque bem o combustível derramado antes de pôr a máquina a funcionar. Aperte o tampão do reservatório de combustível com firmeza e segurança.
Se deixar a máquina sem vigilância, desligue o motor e espere que as escovas parem de rodar.
Não modifique de forma alguma o motor ou outros mecanismos da varredora.
Não utilize a varredora sem o filtro de ar corretamente montado.
Não utilize a máquina quando as proteções não estiverem colocadas.
Não toque na escova rotativa!

INSTRUÇÕES DE SEGURANÇA PARA O LIMPA-NEVES

O limpa-neves é utilizado para remover a neve fresca em superfícies endurecidas, como o betão, o asfalto e o pavimento.
Não trabalhe em superfícies com gelo, especialmente em colinas com gelo.
Não trabalhe em superfícies com buracos e irregulares.
Tenha muito cuidado ao trabalhar em superfícies cobertas de neve para evitar escorregar e cair.
Antes de montar ou retirar acessórios, desligue o motor, espere que as peças móveis parem, espere que todos os componentes

da máquina arrefeçam completamente e, em seguida, desligue o fio da vela de ignição.
Antes de iniciar o trabalho, certifique-se de que as uniões roscadas não se soltaram. Aperte os parafusos soltos.

INSTRUÇÕES DE SEGURANÇA PARA A CAIXA COLETORA

A caixa coletora serve de cesto para recolher a sujidade fina, o pó e a areia em superfícies endurecidas como o betão, o asfalto e o pavimento.
A caixa coletora não deve ser utilizada para recolher detritos grosseiros, como entulho, cascalho e pedras.
Não trabalhe em superfícies com buracos e irregulares.
Deve ser esvaziada regularmente. Não deixe transbordar a caixa coletora. O enchimento excessivo da caixa coletora pode levar ao entupimento da escova e a danos na máquina.
Transporte a caixa coletora para o local de esvaziamento sobre rodas de transporte.
Antes de montar ou retirar a caixa coletora, desligue o motor, espere que as peças móveis parem, espere que todos os componentes da máquina arrefeçam completamente e, em seguida, desligue o fio da vela de ignição.
Antes de iniciar o trabalho, certifique-se de que as uniões roscadas não se soltaram. Aperte os parafusos soltos.

MONTAGEM DA VARREDORA

Preparação para a instalação
O produto deve ser desembalado e todas as embalagens devem ser removidas. É aconselhável manter a embalagem, que pode ser útil durante o transporte ou armazenamento do produto.
Verifique que nenhuma parte do produto foi danificada durante o transporte, qualquer dano observado, por exemplo, fissuras ou deformações, desqualificará o produto de utilização posterior até que seja reparado ou as partes danificadas sejam substituídas.
É aconselhável colocar todas as peças sobre uma superfície plana, dura e limpa.
Equipamento de proteção pessoal como luvas de proteção, proteção dos olhos e vestuário de proteção devem ser usados durante a instalação.
Antes de montar a máquina e os acessórios, desligue a máquina, deixe arrefecer completamente o motor e os seus componentes e, em seguida, desligue o fio da vela de ignição.

Montagem da máquina
Instale primeiro o punho. A fixação do punho está situada no centro da máquina. Desaparafuse as porcas de fixação, coloque o punho no elemento de fixação e depois fixe-o à máquina com as porcas (II). Assegure-se de que as porcas que fixam o punho estão apertadas com firmeza e segurança.
Fixe a alavanca de direção da escova na proteção da escova. Para o efeito, desaparafuse a porca da fixação. Passe a alavanca através da braçadeira que bloqueia a sua posição, coloque-a no elemento de fixação de modo a que a mola fique por baixo da alavanca e, em seguida, instale-a com a porca (III). Monte a alavanca de mudanças no elemento de fixação na parte traseira da máquina com os parafusos e as porcas de fixação (IV). A escova da varredora é constituída por dois componentes. A escova deve ser colocada no eixo de cada lado da varredora e, em seguida, fixada ao eixo com arruelas e porcas, como mostra a figura (V). Certifique-se de que os ganchos de acionamento da escova atingem os entalhes no interior de ambos os componentes da escova. Assegure-se de que as porcas que fixam a escova ao eixo de cada lado estão apertadas com firmeza e segurança. Fixe as proteções adicionais à proteção da escova com os parafusos e as porcas de fixação (VI). No interior dos componentes da escova, existe um suporte de acessórios onde a manga deve ser inserida e depois fixada no suporte com um parafuso e uma porca de fixação (VII). Uma máquina corretamente montada deve ter o aspeto da figura (I).

Instruções de instalação para acessórios adicionais (disponíveis em separado)

Caixa coletora YATO YT-85605
Instale um suporte de transporte na caixa coletora. Introduza os ganchos inferiores da alça de transporte nos elementos de fixação e depois nos ganchos (VIII). Encaixe a primeira parte do suporte de montagem da caixa coletora na varredora com parafusos e porcas (IX) nos orifícios da parte superior da caixa coletora. Uma caixa coletora corretamente montada deve ter o aspeto da figura (X). Insira a segunda parte do suporte de fixação da caixa coletora no suporte de acessórios na parte da frente da varredora e, em seguida, ligue a caixa coletora ao varredor, unindo as duas partes do suporte de fixação (XI).

Limpa-neves YATO YT-85606
Monte os suportes de montagem da lâmina na varredora e as rodas de transporte na varredora com porcas e parafusos. Certifique-se de que todos os parafusos estão apertados com firmeza e segurança. Um limpa-neves montado deve ter o aspeto da figura (XII). Ligue o limpa-neves à varredora colocando os suportes de fixação do limpa-neves nos suportes de acessórios da varredora (XIII).

FUNCIONAMENTO DA VARREDORA

Preparação para o funcionamento
Antes de iniciar os trabalhos, verifique se a máquina não está danificada, se está corretamente montada e se todos os componentes de segurança estão corretamente fixados. Se a máquina estiver incompleta ou danificada, é proibido continuar a trabalhar!
Limpe a área de trabalho de todas as pedras visíveis, raízes, fios, brinquedos e outros obstáculos que possam ser apanhados pelas escovas da máquina e atirados numa direção diferente. Deve ser dada especial atenção aos fios elétricos, para que não entrem na zona de trabalho. Deixar cabos elétricos na área de trabalho pode provocar danos nos fios, resultando em choques elétricos e até na morte.

ATENÇÃO! O motor contém apenas a quantidade de óleo necessária para a manutenção do motor. Antes da primeira colocação em funcionamento, o óleo deve ser enchido até ao nível necessário.
Na fábrica, o motor contém apenas uma pequena quantidade de óleo para o proteger durante o transporte e o armazenamento. Deve ser preparado um óleo concebido para motores de quatro cilindros com a classe de viscosidade SAE 15W40.
Antes de encher com óleo, coloque a máquina numa superfície plana, desaparafuse a tampa do reservatório de óleo e seque a vareta de medição do óleo nela fixada. Encha o reservatório com óleo. Ao encher, é aconselhável utilizar um funil ou um doseador para evitar derramar óleo. Em caso de derrame de óleo, limpe bem os resíduos antes de pôr o motor a trabalhar. Verifique se o nível de óleo está correto. Para o efeito, introduza a vareta no orifício de enchimento e aparafuse a tampa do reservatório. Em seguida, desenrosque-a e verifique o nível de óleo na vareta. O nível do óleo deve situar-se entre o nível máximo e o nível mínimo da vareta (XXVII). Depois de se certificar de que o nível de óleo está correto, feche o orifício de enchimento com o tampão.
Atenção! O nível do óleo deve ser verificado antes de cada utilização.
Uma vez enchido com o óleo, proceda ao enchimento com o combustível. O combustível é gasolina sem chumbo com um índice de octanas de, pelo menos, 95. Para reabastecer, desaperte a tampa do reservatório de combustível (XXV) e deite combustível nele. Ao deitar combustível, é aconselhável utilizar um doseador ou um funil para reduzir o risco de derrame de combustível. Em caso de derrame de combustível, os resíduos devem ser cuidadosamente limpos. Aguarde que os vapores se evaporem completamente e efetue o arranque num local diferente do local onde o combustível foi derramado. Uma vez deitado o combustível, o orifício de enchimento do reservatório de combustível deve ser fechado com a tampa.
As rodas traseiras da varredora são pneumáticas. A pressão recomendada para os pneus é de 20 PSI / 1,38 BAR. Encha os pneus antes de iniciar o trabalho. Não ultrapasse a pressão recomendada para os pneus. Verifique a pressão dos pneus antes de iniciar o trabalho. Os pneus devem ser sempre enchidos com um nível de pressão uniforme. Uma pressão incorreta ou irregular dos pneus pode conduzir a situações perigosas, como o tombamento lateral da máquina.

Regulação da altura do punho (XIV)
ATENÇÃO! Desligue o motor da varredora antes de ajustar a altura da escova.
Para regular a altura do punho, puxe para trás a alavanca de regulação da altura do punho, defina a altura desejada do punho e, em seguida, bloqueie a posição do punho deslocando-o para a posição de avanço. Certifique-se de que o punho está corretamente bloqueado e que não mudará de posição durante o funcionamento.

Regulação da altura da escova
ATENÇÃO! Desligue o motor da varredora antes de ajustar a altura da escova.
Antes de utilizar o varredor, verifique se a escova está à distância correta da superfície de trabalho. A escova pode mudar o seu diâmetro devido ao desgaste. Neste caso, pode ser necessário ajustar a altura da escova para definir a distância correta em relação à superfície de trabalho. Para tal, desaperte o botão de bloqueio da altura da escova e, em seguida, regule a altura correta da escova utilizando a alavanca de regulação da altura (XV). Quando o ajuste estiver concluído, aperte o botão de bloqueio da altura da escova com firmeza e segurança. Certifique-se de que a alavanca de regulação da altura da escova está corretamente bloqueada e não muda de posição durante o funcionamento.

Regulação da direção da escova
ATENÇÃO! Desligue o motor antes de regular a direção da escova.
É possível alterar a direção da escova num máximo de 25 graus em cada direção. Para tal, levante a alavanca de mudança de direção da escova, rode a escova e, em seguida, solte a alavanca de modo a que esta fique bloqueada numa das cinco posições possíveis (XVI).

Arranque e paragem da máquina
Posicione a varredora no ponto de partida. Certifique-se de que a alavanca de acionamento da escova e a alavanca de acionamento da roda estão na posição superior. Só esta posição garante que a escova e as rodas da máquina não rodam assim que o motor é ligado.
Se o motor estiver frio, prima a bomba de combustível 3 vezes (XVII).
Empurre a alavanca do acelerador totalmente para a frente, para a posição marcada pelo símbolo de aspiração (XVIII).
Puxe suavemente o cabo de arranque até sentir a resistência causada pela compressão do motor e, em seguida, puxe-o com um movimento vigoroso e decidido (XIX). Após alguns puxões, o motor deve arrancar.

Depois de o motor ter arrancado, o punho do cabo de arranque não deve ser libertado da mão, devendo ser colocado na posição inferior. À medida que aquece o motor, coloque a alavanca do acelerador na posição de funcionamento, entre os símbolos lebre - velocidade mais rápida e tartaruga - velocidade mais lenta. Após cada alteração de posição da alavanca do acelerador, é necessário esperar até que o motor esteja a funcionar suavemente. A velocidade de retorno da alavanca do acelerador depende das condições atmosféricas em que o motor é ligado. Quanto mais baixa for a temperatura ambiente, mais lento deve ser o retorno.

Utilize a alavanca de mudanças para definir a direção de deslocação. É possível definir três velocidades de avanço ou uma velocidade de marcha-atrás.
ATENÇÃO! A mudança de velocidades com a varredora em funcionamento só deve ser efetuada quando as rodas e a escova estiverem completamente paradas. Para o fazer, solte a pressão sobre a alavanca de acionamento da roda e da escova. Certifique-se de que ambas as alavancas voltaram à posição superior. Espere que as rodas e as escovas parem, mude de velocidade e prossiga.

Para tal, empurre ligeiramente a alavanca de mudanças para a frente, desloque a alavanca para a direita ou para a esquerda até à posição marcada com 1, 2, 3 - marcha à frente ou R1 - marcha-atrás e, em seguida, liberte a pressão sobre a alavanca de modo a que esta bloqueie na posição selecionada (XX).
ATENÇÃO! Certifique-se de que a área à volta da máquina está livre de obstruções antes de engatar a marcha-atrás e começar a rodar. Não rode a varredora perto de paredes de edifícios, árvores ou outros obstáculos fixos para evitar situações perigosas. Mantenha as mãos, os pés e a roupa afastados das peças rotativas da máquina!
Utilize a alavanca de regulação da velocidade da escova para definir a velocidade da escova. Para desbloquear a alavanca de controlo da velocidade, prima e mantenha premido o botão de bloqueio da alavanca. Se mover a alavanca na direção do símbolo da lebre, a velocidade da escova será maior, enquanto que se mover a alavanca na direção do símbolo da tartaruga, a velocidade da escova será menor (XXI). Uma vez efetuada a regulação, liberte a pressão sobre o botão de bloqueio.
Para ligar o acionamento da escova, puxe a alavanca de acionamento da escova contra o punho (XXII). A alavanca não tem a possibilidade de a bloquear na posição inferior. Deve ser mantida no lugar durante todo o trabalho.
Para ligar o acionamento das rodas, puxe a alavanca de acionamento das rodas contra o punho (XXIII). A alavanca não tem a possibilidade de a bloquear na posição inferior. Deve ser mantida no lugar durante todo o trabalho.
Aviso! É proibido bloquear a alavanca de acionamento das rodas ou a alavanca de acionamento da escova na posição inferior. Se isto acontecer, o acionamento das rodas e/ou o acionamento da escova serão ativadas quando o motor arrancar, o que pode levar a situações de descontrolo e causar ferimentos graves.

A paragem da máquina deve ser efetuada da seguinte forma. Solte a pressão sobre a alavanca de acionamento da escova e a alavanca de acionamento das rodas e deixe que ambas as alavancas voltem à posição superior. Verifique se as escovas e as rodas pararam. Desloque a alavanca do acelerador para a posição O, o que fará parar o motor (XXIV). **Aviso!** O motor e o sistema de escape aquecem durante o funcionamento. Cuidado para não se queimar.

Reabastecimento de combustível
O combustível é altamente inflamável! Devem ser respeitadas todas as precauções de segurança relativas ao manuseamento do combustível. Não encha o reservatório de combustível com a máquina em funcionamento. Não reabasteça perto de uma chama aberta. Não é permitido fumar na zona de reabastecimento. Não derrame combustível. Em caso de derrame de combustível, seque bem o combustível derramado antes de pôr a máquina a funcionar. Aperte o tampão do reservatório de combustível com firmeza e segurança. Armazene o combustível em recipientes aprovados, bem fechados, longe de fontes de calor e fora do alcance das crianças.

Pare o motor de acordo com o procedimento descrito acima.
Deixe o motor arrefecer.
O combustível é gasolina sem chumbo com um índice de octanas de, pelo menos, 95. Para reabastecer, desaperte a tampa do reservatório de combustível (XXV) e deite combustível nele. Ao deitar combustível, é aconselhável utilizar um doseador ou um funil para reduzir o risco de derrame de combustível. Em caso de derrame de combustível, os resíduos devem ser cuidadosamente limpos. Aguarde que os vapores se evaporem completamente e efetue o arranque num local diferente do local onde o combustível foi derramado. Uma vez deitado o combustível, o orifício de enchimento do reservatório de combustível deve ser fechado com a tampa.
Ligue novamente o motor de acordo com o procedimento descrito em *"Arranque e paragem da máquina"*.

Trabalho com a varredora
Antes de iniciar o trabalho, prepare o local a limpar. Verifique se a área de trabalho não contém quaisquer obstruções que, se apanhadas pela escova, possam danificar a máquina ou ser atiradas e representar um perigo para o operador ou para os terceiros. Verifique se não existem cabos elétricos na área de trabalho que possam ser apanhados por peças móveis da máquina. Os danos no cabo elétrico representam um risco de choque elétrico, que pode levar a ferimentos graves ou à morte.
Assegure que não haja terceiros ou animais de estimação presentes na área de trabalho. No caso de tais pessoas aparecerem no decurso do trabalho, a máquina deve primeiro ser parada imediatamente e depois as pessoas devem ser avisadas do perigo.

Verifique todos os componentes da varredora antes de iniciar o trabalho. Se forem observados danos, os trabalhos não devem ser efetuados até que os danos tenham sido reparados ou os componentes danificados substituídos por novos componentes.
Verifique a passagem das aberturas de ventilação. Se necessário, limpe-as com um pincel ou escova macia. Não utilize objetos afiados ou metálicos para limpar as aberturas de ar da máquina.
Verifique as ligações aparafusadas quanto à soltura. Aperte, se necessário.
Verifique se as pegas estão limpas, livres de gordura e de outros contaminantes. Limpe com um pano macio, se necessário.
Ao trabalhar, faça pausas regulares para evitar a fadiga e o excesso de trabalho. Isto permitirá um melhor controlo do produto e reduzirá o risco de acidentes.
Ao operar a máquina, desloque-se nas filas (XXVI). As filas devem ser mantidas de largura igual, ligeiramente sobrepostas de modo a que não se evite nenhum local. Deve ser tomado especial cuidado ao mudar de direção.
Certifique-se de que a área à volta da máquina está livre de obstruções antes de virar. Não rode a varredora perto de paredes de edifícios, árvores ou outros obstáculos fixos para evitar situações perigosas. Mantenha as mãos, os pés e a roupa afastados das peças rotativas da máquina!
Quando o trabalho estiver concluído, desligue a varredora, certifique-se de que as rodas e as escovas pararam, deixe todos os componentes da máquina arrefecerem, desligue o fio da vela de ignição e, em seguida, prossiga com a manutenção.

Atenção! Se um objeto estranho atingir a varredora durante a operação, desligue imediatamente a máquina, certifique-se de que as rodas e as escovas pararam, deixe todos os componentes da máquina arrefecerem e desligue o fio da vela de ignição. Em seguida, verifique se a máquina está danificada. Se forem detetados danos, é proibido trabalhar mais antes de os danos serem reparados. Vibrações excessivas durante o funcionamento podem ser causadas por danos na varredora. Pare de trabalhar, desligue a velas de ignição e verifique o produto.

MANUTENÇÃO DA VARREDORA

Durante o período de garantia, o utilizador não pode desmontar a máquina ou substituir quaisquer conjuntos ou componentes, menos os indicados à continuação, podendo isso resultar na perda dos direitos de garantia. Quaisquer anomalias observadas durante a inspeção ou durante a operação, são um sinal para realizar uma reparação num ponto de assistência técnica.

Após o trabalho, a caixa, as ranhuras de ventilação, os interruptores, o punho adicional, as proteções e os acessórios devem ser limpos, por exemplo, com uma corrente de ar (com pressão não superior a 0,3 MPa), com um pincel ou pano seco, sem utilizar produtos químicos e líquidos de limpeza. Limpe as ferramentas e os punhos com um pano seco e limpo.

Inspeções periódicas
Os componentes da máquina a seguir devem ser objeto de uma inspeção e de uma manutenção periódicas.

ATENÇÃO! Todas as operações de manutenção devem ser efetuadas com a máquina desligada e não em funcionamento. Depois de desligar o motor, deixe o motor e os componentes da máquina arrefecerem completamente e, em seguida, desligue o fio da vela de ignição.
ATENÇÃO! Se o curso de uma ação de serviço não estiver descrito abaixo, a máquina deve ser levada a um centro de assistência especializado para esta operação.
ATENÇÃO! Se for utilizado um solvente para a limpeza, evite o contacto do solvente com a pele e os olhos. Utilize equipamento de proteção individual.

Manutenção geral
O produto não pode ser limpo com um jato de água ou mergulhando-o em água.
Verifique o desgaste e a presença de danos na escova. Se for observado desgaste ou danos excessivos, substitua a escova por uma nova. Substitua sempre as escovas por originais idênticas às instaladas na varredora na fábrica. Apenas a utilização de peças sobressalentes originais mantém a segurança do produto. As escovas devem ser substituídas de dois em dois anos ou a cada 50 horas de operação. A desmontagem das escovas deve ser efetuada na ordem inversa à da montagem descrita na secção das instruções *"Montagem da máquina"*.

Controlo do nível de óleo
Desaparafuse o bocal de enchimento e retire o indicador do nível de óleo (XXVII).
Limpe e secar o indicador com um pano limpo.
Introduza o indicador no bocal de enchimento, mas não o rode. Em seguida, retire-o e observe o nível de óleo indicado.
Se o nível indicado for demasiado baixo, o óleo deve ser enchido até ao nível superior do indicador (caixa tracejada).
Enrosque o indicador no reservatório de óleo.

Substituição do óleo do motor
O óleo do motor deve ser substituído após as primeiras 2 a 4 horas de funcionamento. Cada substituição do óleo subsequente deve ser efetuada a cada 25 horas de funcionamento.

Atenção! A substituição do óleo do motor deve ser efetuada logo que o motor pare. É nesta altura que o óleo está mais fino e escorrerá mais rapidamente da câmara da caixa de velocidades do motor.
É necessário ter cuidado ao substituir o óleo. O óleo imediatamente após a paragem do motor está quente e pode provocar queimaduras. O reservatório de óleo está equipado com um orifício de drenagem. Coloque um recipiente com uma capacidade superior à do reservatório de óleo por baixo da abertura de drenagem. Com uma chave, desaperte completamente a válvula de descarga (XXVIII). Deixe escorrer o óleo para o reservatório e, em seguida, aperte a válvula de drenagem. Limpe o resíduo de óleo a seco.
Encha com óleo de acordo com o procedimento descrito na secção: *"Preparação para o trabalho".*
Atenção! Elimine o óleo de motor usado de acordo com os regulamentos locais. É proibido deitar óleo de motor na rede de esgotos.

Manutenção do filtro de ar (XXIX) - cada 25 horas de funcionamento
Atenção! Não utilize a unidade sem um filtro de ar corretamente instalado ou com um filtro de ar danificado. Caso contrário, o motor de combustão pode aspirar impurezas que normalmente seriam retidas pelo filtro. As impurezas podem levar ao mau funcionamento do motor e até mesmo a danos no motor.
Desbloqueie os ganchos de fixação e abra a caixa do filtro. Retire o filtro e substitua-o por um novo. É possível utilizar um filtro do tipo T320 com o número de peça YT-855491. Coloque o filtro no lugar e feche a tampa do filtro. Certificar-se de que a caixa do filtro está bem fechada e de que todos os ganchos da caixa estão no sítio.

Manutenção da vela de ignição (XXX) - cada 100 horas de funcionamento
Desligue o fio da vela de ignição. Retire a vela de ignição com uma chave de velas. Utilizando uma escova de arame, limpe os elétrodos de reservatórios de carbono (acumulação de carbono). Verifique a distância entre os elétrodos; deve ser entre 0,7 mm e 0,8 mm.
Se forem encontrados elétrodos queimados ou uma bainha de cerâmica fissurada, substitua a vela por uma nova. É possível utilizar a vela de ignição do tipo E7RTC com o número de peça YT-855488.
Enrosque a vela de ignição. Ligue o fio à vela.

ARMAZENAMENTO E TRANSPORTE DO PRODUTO

Atenção! Esvazie sempre o reservatório de combustível antes de o armazenar ou transportar.
Coloque um recipiente com uma capacidade superior à do reservatório de combustível por baixo da abertura de drenagem.
Utilize uma chave para desapertar a válvula de drenagem do combustível (XXXI). Depois de esvaziar a máquina de combustível, feche a válvula de drenagem de combustível.
Limpe o produto de acordo com as instruções.

Armazene-o em áreas escuras, secas, sem geadas e bem ventiladas. A área de armazenamento deve ser mantida fora do alcance das crianças. O produto deve ser armazenado a uma temperatura entre 10 e 30 ºC. É aconselhável armazenar o produto na sua embalagem de fábrica ou outra embalagem para protegê-lo de poeira. Armazene o produto na posição vertical.

Transporte o produto apanhando-o pelos cabos. Durante o transporte, o produto deve ser protegido de impactos e vibrações fortes. Para o transporte, fixe o produto para evitar que escorregue ou tombe para o lado.

KARAKTERISTIKA PROIZVODA

Motorni stroj za metenje koristi se za mehaničko čišćenje i čišćenje popločanih vanjskih površina kao što su trgovi, prilazi, parkirališta, pločnici i dvorišta. Zahvaljujući motoru s unutarnjim izgaranjem i mogućnosti ugradnje dodatne opreme, moguće je brzo i učinkovito ukloniti različite vrste onečišćenja. Ispravan, pouzdan i siguran rad stroja ovisi o pravilnoj uporabi, dakle:

Prije rada stroja pročitajte cijele upute i sačuvajte ih.

Dobavljač nije odgovoran za bilo kakvu štetu i ozljede nastale korištenjem stroja suprotno njegovoj namjeni, nepridržavanjem sigurnosnih propisa i preporuka ovog priručnika. Korištenje stroja suprotno njegovoj namjeni također poništava jamstvo i jamstvena prava.

OPREMA

Stroj za metenje se isporučuje kompletan, ali prije prve uporabe potrebno ga sastaviti.

TEHNIČKI PODACI

Parametar	Jedinica mjere	Vrijednost
Kataloški broj		YT-85600
Težina	[kg]	81
Kapacitet spremnika goriva	[l]	1,0
Kapacitet spremnika ulja	[l]	0,6
Vrsta motornog ulja		SAE 15W-40
Radna širina	[mm]	1000
Broj cilindara		1
Broj taktova		4
Hlađenje		Zrakom
Vrsta svjećice		E7RTC
vrsta filtra za zrak		T320
Zapremnina motora	[cm^3]	196
Snaga motora	[kW]	3,5
Maksimalna rotacijska brzina motora	[min^{-1}]	2800
Buka		
akustični tlak	[dB (A)]	80,9 ± 3,0
moć L_{WA}	[dB (A)]	94,41 ± 3,0
Razina vibracija	[m/s^2]	4,646 ± 1,5

SIGURNOSNE UPUTE

VAŽNO!
MOLIMO VAS, PAŽLJIVO PROČITAJTE UPUTE PRIJE UPORABE
OSTAVITI ZA BUDUĆU UPORABU

Upute
Detaljno pročitati upute. Upoznajte se sa sustavima upravljanja i pravilnom upotrebom stroja. Ako se stroj preda drugoj osobi, mora biti popraćen uputama za uporabu. Stroj uvijek treba koristiti u skladu s preporukama sadržanim u priručniku za uporabu.
Stroj za metenje je namijenjen za čišćenje tvrdih vanjskih površina kao što su beton, asfalt, kaldrma, parkirališta, nogostupa, prilaza i drugih očvrsnutih površina stražnjeg dvorišta. Stroj za metenje se koristi za uklanjanje prašine, pijeska, sitne prljavštine i svježeg snijega s očvrsnulih površina. Stroj se ne smije koristiti za uklanjanje grubih ostataka poput ostataka, šljunka i kamenja. Zabranjeno je koristiti stroj za metenjeu suprotnosti s njegovom namjenom. Imajte na umu da je operater ili korisnik odgovoran za sve nezgode ili opasnosti za druge ljude ili okoliš.
Nemojte dopustiti djeci ili osobama koje nisu upoznate s uputama za uporabu stroja da rukuju uređajem.
Nemojte rukovati strojem ako su u blizini drugi ljudi, osobito djeca ili kućni ljubimci. Prije početka radova odredite sigurnosnu zonu u koju neće biti dopušten pristup neovlaštenim osobama i kućnim ljubimcima. Održavajte prostor od najmanje pet metara od stroja koji radi.

Priprema
Prilikom rada uvijek nosite čvrste cipele i duge hlače, ne radite s bosim nogama ili sandalama.
Tijekom rada mora se nositi osobna zaštitna oprema kao što su zaštitne naočale i zaštita za sluh. Korištenje osobne zaštitne

opreme kao što su maske za prašinu, zaštitne cipele, kacige i zaštita za sluh smanjuje rizik od ozbiljnih osobnih ozljeda.
Držite kosu, odjeću i radne rukavice dalje od pokretnih dijelova stroja. Široka odjeća, nakit ili duga kosa mogu zahvatiti pokretne dijelove stroja i zahvatiti se, što može uzrokovati ozbiljne ozljede.
Izbjegavajte nošenu odjeću koja je preširoka ili ima vrpce ili vrpce za vješanje. Labavi dijelovi odjeće mogu se uhvatiti za pokretne dijelove stroja, što može uzrokovati ozljede.
Pažljivo pregledajte područje na kojem će uređaj raditi i uklonite sve kamenje, grane, žice, kosti, igračke i druge strane predmete. Zgrabljeni predmeti mogu oštetiti stroj ili biti izbačeni velikom brzinom, što predstavlja prijetnju rukovatelju i okolini.
Prije nego što uključite stroj, uklonite sve ključeve ili druge alate koji se koriste za podešavanje. Upotreba ključa na rotirajućim dijelovima stroja može dovesti do ozbiljnih tjelesnih ozljeda.
Prije uporabe uvijek provjerite jesu li četke, montažni vijci i štitnici istrošeni ili oštećeni. Zamijenite istrošene četke, vijke i štitnike prije rada. Također provjerite da se vijčani spojevi nisu olabavili. Zategnite olabavljene vijke.

Uporaba stroja za metenje
Nemojte raditi umorni ili pod utjecajem lijekova ili alkohola. Čak i trenutak nepažnje tijekom rada može dovesti do ozbiljnih tjelesnih ozljeda.
UPOZORENJE! Nemojte rukovati strojem u zatvorenom prostoru ili u zatvorenom prostoru gdje se mogu nakupiti pare opasnog ugljičnog monoksida (ugljičnog monoksida). Dimni plinovi i pare goriva su toksični. Njihovo trovanje može dovesti do nesreća i uzrokovati ozbiljne ozljede ili čak smrt.
Nikada ne koristite stroj u eksplozivnoj atmosferi u prisutnosti zapaljivih tekućina, plinova i prašine.
Radite isključivo na dnevnom svjetlu ili na dobrom umjetnom svjetlu.
Nemojte rukovati strojem kada postoji opasnost od udara groma.
Nemojte raditi na kiši.
Nemojte koristiti stroj na mokrim, skliskim i zaleđenim površinama.
Nikada nemojte raditi na rupama, neravnim i probušenim površinama.
Pobrinite se da vam noge uvijek stoje čvrsto na padinama.
Održavajte ravnotežu. Održavajte pravilno držanje u svakom trenutku. To će olakšati upravljanje strojem u slučaju neočekivanih situacija tijekom rada.
Budite posebno pažljivi kod promjene smjera vožnje skarifikatora na nagibu. Nikada nemojte raditi na prekomjernim nagibima. Prilikom rada na nagibu, krećite se preko kosine, nikada gore ili dolje.
Ne usmjeravajte četku prema promatračima ili životinjama.
Nikada ne koristite stroj za metenje u blizini automobila, ograda, prozorskih stakala, bez podešavanja smjera četke.
Obratite posebnu pozornost pri vožnji unatrag ili povlačenju stroja unatrag. Držite noge i ruke dalje od rotirajućih elemenata.
Nemojte koristiti stroj za metenje s oštećenim ili nesastavljenim štitnicima i kućištima. U slučaju oštećenja štitnika ili kućišta, oni se moraju zamijeniti novima bez nedostataka prije početka rada.
Stroj za metenje se ne smije koristiti za prijevoz putnika.
Stroj nije prilagođen za rad na krovovima.
Uključite motor prema uputama, pazite da su vam noge podalje od četke stroja.
Nemojte držati ruke i stopala blizu rotirajućih dijelova.
Nemojte podizati ili pomicati uređaj dok motor radi.
Zaustavite motor stroja za metenje i provjerite jesu li svi pokretni dijelovi zaustavljeni:
- svaki put kada trebate se udaljiti od uređaja
- prije čišćenja, provjere, zamjene pribora ili popravka uređaja
- nakon udaranja stranim predmetom. Provjerite da stroj za metenje nije oštećen i po potrebi ga popravite, prije ponovnog pokretanja
- prije prijevoza do i od mjesta rada
- ako stroj počne prekomjerno vibrirati (provjerite odmah)

POZOR! Nakon isključivanja motora, četka se rotira neko vrijeme. Pričekajte da se pokretni dijelovi stroja zaustave.
Ako stroj počne pretjerano vibrirati (provjerite odmah)
- provjeriti eventualna oštećenja,
- zamijeniti ili popraviti bilo koji oštećeni dio,
- provjeriti i zategnuti labave dijelove.

Održavanje i čuvanje
Upozorenje! Odspojite svjećicu prije podešavanja, zamjene pribora ili spremanja stroja. To će izbjeći slučajno uključivanje stroja.
Držite sve matice, vijke i vijke u dobrom stanju kako biste osigurali siguran rad uređaja.
Ne pohranjujte stroj za metenje s gorivom u spremnik.
Često provjeravajte istrošenost ili oštećenje spremnika za otpad.
Radi sigurnosti zamijenite istrošene ili oštećene dijelove.
Budite oprezni kada podešavate uređaj kako biste izbjegli da prsti dođu između pokretnih i fiksnih dijelova uređaja.
Nemojte odspajati ili mijenjati štitnike i sigurnosne komponente stroja. Nepravilan rad štitnika i sigurnosnih komponenti stroja može uzrokovati nesreće.
Koristite samo originalne rezervne dijelove i pribor. Upotreba neprikladne opreme može dovesti do oštećenja stroja i/ili ozbiljne ozljede.
Provjerite koristi li se pribor odgovarajućeg tipa.

DODATNE SIGURNOSNE UPUTE VEZANE ZA STROJEVE ZA METENJE

Preporučeno gorivo, bezolovni benzin E10, s oktanskim brojem od najmanje 95.
Koristite gorivo i ulje bez kontaminacije i dizajnirano za četverotaktne motore. Preporučljivo je koristiti proizvode visoke kvalitete. To će produljiti vijek trajanja motora.
Redovito provjeravajte razinu ulja u motoru. Korištenje stroja za metenje s premalo ili nimalo ulja može dovesti do oštećenja, pa čak i požara.
Prije početka rada provjerite je li stroj za metenje pravilno sastavljen.
Ne smije se izlagati stroj djelovanju vlage. Nemojte koristiti stroj za metenje tijekom padavina i kada postoji opasnost od udara groma. Nemojte koristiti stroj u vlažnoj i mokroj sredini.
Prije korištenja stroja, preporuča se da zamolite svog prodavača ili stručnjaka da vam pokaže kako sigurno i učinkovito koristiti stroj.
Nemojte modificirati stroj ni na koji način. Ne smiju se koristiti zamjenski dijelovi osim originalnih.
Uvijek radite u radnoj odjeći, rukavicama, punoj obući i zaštitnim naočalama koje štite od mehaničkih opasnosti.
Ako se ponašanje stroja učini sumnjivim tijekom rada (pojačane vibracije, buka, neugodni mirisi itd.), odmah isključite stroj i odnesite ga u servis.
Redovito održavajte i održavajte stroj čistim.
Za popravke i održavanje koristite samo originalne rezervne dijelove.
Ventilacijski otvori motora uvijek moraju biti slobodni i čisti.
Nemojte rukovati strojem za metenje u zatvorenim ili neprozračenim prostorijama. **Ispušni plinovi sadrže štetne tvari i ne smiju se udisati.**
Sustav za opskrbu gorivom mora se povremeno provjeravati. Ako primijetite curenje, vratite uređaj na popravak u ovlašteni servis proizvođača.
Prije početka rada pričekajte dok motor ne postigne svoju nazivnu brzinu.
Ne dopustite da gorivo iscuri dok motor radi!
Nemojte prekrivati ventilacijske otvore. Čak i kada stroj ne radi.
Prije transporta i skladištenja stroja na duže vrijeme potrebno je isprazniti spremnik goriva.
Ne dodirujte površine motora koje se zagrijavaju tijekom rada, jer to može uzrokovati opekline.
POZOR! Gorivo je vrlo zapaljivo! Nemojte puniti spremnik za gorivo dok stroj radi. Nemojte puniti gorivo u blizini otvorenog plamena. Ne prolijevajte gorivo. U slučaju prolijevanja goriva, proliveno gorivo temeljito osušite prije pokretanja stroja. Čvrsto i sigurno zategnite poklopac spremnika za gorivo.
Ako je stroj ostavljen bez nadzora, isključite motor i pričekajte da se četke prestanu okretati
Nemojte na bilo koji način modificirati motor i druge mehanizme stroja za metenje.
Ne koristite stroj za metenje bez pravilno postavljenog filtra zraka.
Nemojte rukovati strojem dok štitnici nisu na svom mjestu.
Nemojte dodirivati rotirajuću četku!

SIGURNOSNE UPUTE ZA PLUG

Plug se koristi za uklanjanje svježeg snijega na popločenim površinama, kao što su beton, asfalt, kaldrma.
Nemojte raditi na zaleđenim površinama, posebno na zaleđenim uzvišenim mjestima.
Nikada nemojte raditi na rupama, neravnim i probušenim površinama.
Posebno pazite pri radu na snijegom prekrivenim površinama kako biste izbjegli klizanje i pad.
Prije sastavljanja ili rastavljanja pribora, isključite motor, pričekajte da se pokretni dijelovi zaustave, pričekajte da se sve komponente stroja potpuno ohlade, a zatim odspojite žicu svjećice.
Prije početka rada provjerite da se vijčani spojevi nisu olabavili. Zategnite olabavljene vijke.

SIGURNOSNE UPUTE ZA KOLEKTOR

Kolektor služi kao košara za skupljanje sitne prljavštine, prašine i pijeska na popločenim površinama kao što su beton, asfalt, kaldrma.
Kolektor se ne smije koristiti za prikupljanje grubih ostataka kao što su ostaci, šljunak i kamenje.
Nikada nemojte raditi na rupama, neravnim i probušenim površinama.
Potrebno ga je redovito prazniti . Ne dopustite da se kolektor previše napuni. Prekomjerno punjenje može uzrokovati zaključavanje četke i oštećenje stroja.
Kolektor prevesti na mjesto pražnjenja na transportnim kotačima.
Prije sastavljanja ili rastavljanja kolektora, isključite motor, pričekajte da se pokretni dijelovi zaustave, pričekajte da se sve komponente stroja potpuno ohlade, a zatim odspojite žicu svjećice.
Prije početka rada provjerite da se vijčani spojevi nisu olabavili. Zategnite olabavljene vijke.

MONTAŽA STROJA ZA METENJE

Priprema za montažu
Proizvod je potrebno izvaditi iz pakiranja i ukloniti sve elemente pakiranja. Preporuča se čuvati ambalažu koja može biti korisna tijekom transporta ili skladištenja proizvoda.
Provjerite da niti jedan dio proizvoda nije oštećen tijekom transporta, svako uočeno oštećenje, npr. pukotine ili deformacije, diskvalificira proizvod za daljnju upotrebu dok se ne poprave ili ne zamijene oštećeni dijelovi.
Preporuča se sve dijelove postaviti na ravnu, tvrdu i čistu površinu.
Tijekom montaže nosite osobnu zaštitnu opremu kao što su zaštitne rukavice, zaštita za oči i zaštitna odjeća.
Prije ugradnje stroja i dodatne opreme, isključite stroj i pričekajte da se motor i njegove komponente potpuno ohlade, a zatim odspojite kabel svjećice.

Montaža stroja
Prvo postavite ručku. Montaža uređaja nalazi se u sredini stroja. Odvrnite matice za pričvršćivanje, postavite držač u pričvršćivanje, a zatim pričvrstite na stroj pomoću matica (II). Provjerite jesu li matice koje pričvršćuju ručku čvrsto i sigurno pričvršćene.
Pričvrstite polugu za promjenu četke na poklopac četke. Da biste to učinili, odvrnite maticu s pričvršćivača. Provucite polugu kroz stezaljku koja blokira njezin položaj, postavite je u nosač tako da se opruga nalazi ispod poluge, a zatim je postavite pomoću matice (III). Montirajte polugu mjenjača na stražnju stranu stroja pomoću montažnih vijaka i matica (IV). Četka za čišćenje sastoji se od dva elementa. Četka treba biti postavljena na osovinu sa svake strane stroja za metenje, a zatim pričvršćena na osovinu podloškama i maticama kao što je prikazano na slici (V). Pobrinite se da kuke pogona četke udare u zareze s unutarnje strane obaju elemenata četke. Provjerite jesu li matice koje pričvršćuju četku za osovine sa svake strane čvrsto i sigurno pričvršćene.
Pričvrstite poklopce pribora na poklopac četke pomoću montažnih vijaka i matica (VI). S unutarnje strane elemenata četke nalazi se držač pribora, u koji se čahura mora postaviti, a zatim pričvrstiti u držač vijkom i pričvrsnom maticom (VII). Kada je pravilno sastavljen, stroj bi trebao izgledati kao što je prikazano na slici (I).

Upute za ugradnju dodatnog pribora (dostupno zasebno)

Kolektor YATO YT-85605
Postavite transportnu ručku na kolektor. Postavite donje kuke transportne ručke u pričvršćivače, a zatim u kuke (VIII). Na otvore u gornjem dijelu kućišta kolektora montirajte prvi dio nosača kolektora na stroj za metenje pomoću vijaka i matica (IX). Pravilno sastavljen kolektor trebao bi izgledati kao na slici (X). Na držač pribora koji se nalazi na prednjoj strani stroja za metenje gurnite drugi dio montažnog nosača kolektora na stroj za metenje, a zatim spojite kolektor na stroj za metenje spajanjem dvaju dijelova montažnog nosača (XI).

Plug YATO YT-85606
Montirajte ručke koje pričvršćuju plug na stroj za metenje i transportne kotače na plug pomoću vijaka i matica. Provjerite jesu li svi vijci čvrsto i sigurno pričvršćeni. Pravilno sastavljen plug treba izgledati kao na slici (XII). Spojite plug na stroj za metenje postavljanjem nosača za ugradnju pluga u nosače pribora za čišćenje (XIII).

RUKOVANJE STROJEM ZA METENJE

Priprema za rad
Prije početka rada provjerite da stroj nije oštećen, pravilno sastavljen i da su sve sigurnosne komponente pravilno pričvršćene. Ako se utvrdi da je stroj nepotpun ili oštećen, nastavak rada nije dozvoljen!
S radnog mjesta uklonite sve vidljivo kamenje, korijenje, žice, igračke i druge prepreke koje se mogu uhvatiti za četke stroja i baciti u drugom smjeru. Posebnu pozornost treba obratiti na električne žice kako ne bi bile u radnom području. Ostavljanje električnih kabela u radnom području može dovesti do oštećenja kabela i, kao rezultat, do strujnog udara, pa čak i smrti.

POZOR! U motor je ulivena samo količina ulja potrebna za održavanje motora. Prije prvog pokretanja, ulje se mora napuniti do potrebne razine.
Tvornički se u motoru nalazi samo mala količina ulja za zaštitu motora tijekom transporta i skladištenja. Pripremite ulje za četverotaktne motore klase viskoznosti SAE 15W40.
Prije ponovnog punjenja, postavite uređaj na ravnu površinu, zatim odvrnite poklopac spremnika za ulje i obrišite štapić za mjerenje ulja koji je pričvršćen na njega. Napunite spremnik uljem. Prilikom punjenja preporučuje se uporaba lijevka ili točila kako bi se izbjeglo prolijevanje ulja. U slučaju izlijevanja ulja, temeljito obrišite ostatke ulja prije pokretanja motora. Provjerite je li razina ulja ispravna. Da biste to učinili, umetnite mjernu šipku u otvor za punjenje i zatvorite poklopac spremnika. Zatim ga odvrnite i provjerite razinu ulja na mjernoj šipki. Razina ulja treba biti između maksimalne i minimalne razine na mjernoj šipki (XXVII). Nakon što provjerite je li razina ulja ispravna, zatvorite otvor za punjenje čepom.
Pozor! Razina ulja mora se provjeriti prije svakog početka rada.
Nakon sipanja ulja, napunite spremnik gorivom. Gorivo je bezolovni benzin s oktanskim brojem od najmanje 95. Da biste dopunili gorivo, odvrnite poklopac spremnika za gorivo (XXV) i ulijte gorivo u spremnik. Prilikom izlijevanja goriva preporučuje se uporaba

mlaznice ili lijevka kako bi se smanjio rizik od prskanja goriva. Ako gorivo prska, temeljito obrišite ostatke goriva. Pričekajte da pare potpuno ispare i izvršite pokretanje na drugom mjestu od punjenja gorivom. Nakon punjenja spremnika za gorivo zatvorite otvor za punjenje poklopcem.
Stražnji kotači stroja za metenje su pneumatski. Preporučeni tlak u gumama je 20 PSI / 1,38 BARA. Prije početka rada napumpajte gume. Nemojte prekoračiti preporučeni tlak u gumama. Prije početka rada provjerite tlak u gumama. Gume uvijek treba napuhati do jednake razine tlaka. Nepravilan ili neujednačen tlak u gumama može dovesti do opasnih situacija kao što je prevrtanje stroja u stranu.

Podešavanje visine ručke (XIV)
POZOR! Prije podešavanja visine četke isključite motor stroja za metenje.
Kako biste podesili visinu ručke, povucite polugu za podešavanje visine ručke, podesite odgovarajuću visinu ručke, a zatim zaključajte položaj ručke pomicanjem u prednji položaj. Uvjerite se da je ručka pravilno pričvršćena i da ne mijenja svoj položaj tijekom rada.

Podešavanje visine četke
POZOR! Prije podešavanja visine četke isključite motor stroja za metenje.
Prije uporabe stroja za metenje provjerite je li četka na ispravnoj udaljenosti od radne površine. Četka može promijeniti svoj promjer kao rezultat trošenja. U tom slučaju možda će biti potrebno podesiti visinu četke kako bi se odredila točna udaljenost od radne površine. Da biste to učinili, odvrnite gumb za zaključavanje visine četke, a zatim podesite odgovarajuću visinu četke pomoću poluge za podešavanje visine (XV). Nakon podešavanja čvrsto i čvrsto zategnite gumb za zaključavanje visine četke. Pobrinite se da je poluga za podešavanje visine četke pravilno zaključana i da ne mijenja svoj položaj tijekom rada.

Podešavanje smjera četke
POZOR! Motor mora biti isključen prije podešavanja smjera četke.
Moguće je promijeniti smjer četke za najviše 25 stupnjeva u svakom smjeru. Da biste to učinili, podignite polugu za preokretanje četke, okrenite četku, a zatim otpustite polugu tako da se zaključa u jednom od pet mogućih položaja (XVI).

Pokretanje i zaustavljanje stroja
Stroj za metenje postaviti na mjestu početka rada. Prije pokretanja stroja provjerite jesu li poluga pogona u gornjem položaju. Samo ovaj položaj spriječit će četku i kotače da se okreću odmah nakon pokretanja motora.
Ako je motor hladan, pritisnite pumpu za gorivo 3 puta (XVII).
Gurnite polugu gasa do kraja u položaj označen simbolom usisa (XVIII).
Glatko povucite početni kabel dok se ne osjeti otpor uzrokovan kompresijom motora, a zatim povucite snažnim, odlučnim pokretom (XIX). Nakon nekoliko poteza, motor bi se trebao pokrenuti.
Nakon pokretanja motora ručke kabela za pokretanje, ne smije se otpuštati iz ruke, treba je spustiti u donji položaj.
Dok se motor zagrijava, postavite ručicu gasa u radni položaj, između simbola zeca - brži okretaji i simbola kornjače - sporiji okretaji. Nakon svake promjene položaja ručice gasa, potrebno je pričekati da motor radi glatko. Brzina povratka ručice gasa ovisi o vremenskim uvjetima u kojima se motor pokreće. Što je temperatura okoline niža, povrat je sporiji.

Pomoću ručice mjenjača podesite smjer kretanja. Moguće je podesiti tri stupnja prijenosa za vožnju naprijed ili unatrag.
POZOR! Mijenjanje zupčanika tijekom rada stroja za metenje može se obaviti tek nakon što se kotači i četka potpuno zaustave. Da biste to učinili, otpustite pritisak na polugu pogona kotača i četke. Provjerite vraćaju li se obje poluge u gornji položaj. Pričekajte da se kotači i četke zaustave, promijenite brzinu i počnite raditi.

Da biste to učinili, lagano gurnite poluge mjenjača prema naprijed, pomaknite polugu udesno ili ulijevo u položaj označen 1, 2, 3 – stupanj prijenosa za kretanje naprijed ili R1 – stupanj prijenosa za vožnju unatrag, a zatim otpustite pritisak na polugu tako da se zaključa u odabranom položaju (XX).
POZOR! Provjerite je li područje oko stroja bez prepreka prije postavljanja stupnja prijenosa za vožnju unatrag i okretanja. Nemojte okretati stroj za metenje u blizini zidova zgrada, drveća ili drugih trajnih prepreka kako biste izbjegli opasne situacije. Držite ruke, stopala i odjeću dalje od rotirajućih dijelova stroja.
Upotrijebite polugu za kontrolu brzine četke za podešavanje brzine četke. Kako biste otključali polugu za podešavanje rotacije, pritisnite i zadržite tipku za zaključavanje poluge, pomicanjem poluge prema simbolu zeca podesit ćete veću brzinu rotacije četke, dok će pomicanjem poluge prema simbolu kornjače podesiti manju brzinu rotacije četke (XXI). Nakon podešavanja, otpustite pritisak na gumb za zaključavanje.
Za pokretanje pogona četke, povucite polugu pogona četke na ručku (XXII). Poluga se ne može zaključati u donjem položaju. Mora se držati u svakom trenutku tijekom rada.
Za pokretanje pogona kotača povucite polugu pogona kotača na ručku (XXIII). Poluga se ne može zaključati u donjem položaju. Mora se držati u svakom trenutku tijekom rada.
Upozorenje! Zabranjeno je blokirati polugu pogona kotača ili polugu pogona četke u položaju prema dolje. U tom slučaju, kada se motor pokrene, pogon kotača i/ili pogon četke će se pokrenuti, što može dovesti do nekontroliranih situacija i uzrokovati ozbiljne ozljede.
Zaustavite stroj na sljedeći način. Otpustite pritisak na polugu pogona četke i polugu pogona kotača i dopustite da se obje poluge vrate u gornji položaj. Provjerite jesu li se četke i kotači zaustavili. Pomaknite polugu gasa u položaj označen O, što će zaustaviti motor (XXIV). **Upozorenje!** Motor i ispušni sustav zagrijavaju se tijekom rada. Pazite da se ne opečete.

Punjenje gorivom

Gorivo je vrlo zapaljivo! Moraju se poštovati sve sigurnosne mjere opreza u vezi s rukovanjem gorivom. Nemojte puniti spremnik za gorivo dok stroj radi. Nemojte puniti gorivo u blizini otvorenog plamena. Cigarete se ne smiju pušiti u prostoru za punjenje gorivom. Ne prolijevajte gorivo. U slučaju prolijevanja goriva, proliveno gorivo temeljito osušite prije pokretanja stroja. Čvrsto i sigurno zategnite poklopac spremnika za gorivo. Gorivo treba skladištiti u dobro zatvorenim, certificiranim spremnicima, daleko od izvora topline i izvan dohvata djece.

Zaustavite motor prema gore opisanom postupku.
Sačekajte da se motor ohladi.
Gorivo je bezolovni benzin s oktanskim brojem od najmanje 95. Da biste dopunili gorivo, odvrnite poklopac spremnika za gorivo (XXV) i ulijte gorivo u spremnik. Prilikom izlijevanja goriva preporučuje se uporaba mlaznice ili lijevka kako bi se smanjio rizik od prskanja goriva. Ako gorivo prska, temeljito obrišite ostatke goriva. Pričekajte da pare potpuno ispare i izvršite pokretanje na drugom mjestu od punjenja gorivom. Nakon punjenja spremnika za gorivo zatvorite otvor za punjenje poklopcem.
Ponovno pokrenite motor u skladu s postupkom iz odjeljka "*Pokretanje i zaustavljanje stroja*".

Rad strojem za metenje

Prije početka rada pripremite mjesto za čišćenje. Provjerite da radno mjesto ne sadrži nikakve prepreke koje bi, ako ih zahvati četka, mogle oštetiti stroj ili biti izbačene i predstavljati prijetnju rukovatelju ili promatračima.
Provjerite da u radnom području nema električnih kabela koje bi pokretni dijelovi stroja mogli uhvatiti. Oštećenje električnog kabela predstavlja opasnost od strujnog udara, što može dovesti do ozbiljnih ozljeda ili smrti.
Uvjerite se da nema prolaznika ili kućnih ljubimaca u radnom području. Ako se takve osobe pojave tijekom rada, prvo odmah zaustavite stroj, a tek onda ih upozorite na opasnost.
Provjerite sve dijelove stroja za metenje prije početka rada. Ako primijetite oštećenje, nemojte započeti s radom dok se oštećenje ne ukloni ili oštećeni dijelovi ne zamijene novima. Provjerite prohodnost ventilacijskih otvora. Po potrebi očistite ih mekanom krpom ili kistom. Ne koristite oštre ili metalne predmete za čišćenje ventilacijskih otvora stroja.
Provjerite jesu li vijčani spojevi labavi. Zategnite ako je potrebno.
Provjerite jesu li ručke čiste, bez masnoće i drugih nečistoća. Po potrebi očistite mekom krpom.
Pravite redovite pauze tijekom rada kako biste izbjegli umor i preopterećenost. To će omogućiti bolju kontrolu nad proizvodom i smanjiti rizik od nezgode.
Pri rukovanju strojem krećite se u redovima (XXVI). Redovi trebaju biti ujednačeni po širini, malo se preklapaju kako se ne bi propustio prostor. Budite posebno oprezni pri promjeni smjera.
Prije okretanja provjerite je li područje oko stroja bez prepreka. Nemojte okretati stroj za metenje u blizini zidova zgrada, drveća ili drugih trajnih prepreka kako biste izbjegli opasne situacije. Držite ruke, stopala i odjeću dalje od rotirajućih dijelova stroja.
Nakon završetka rada, isključite stroj za metenje, provjerite jesu li se kotačići i četke zaustavili, pričekajte da se sve komponente stroja ohlade, odspojite kabel svjećice, a zatim nastavite s održavanjem.

Pozor! Ako tijekom rada stroj za metenje udari strani predmet. Odmah isključite stroj, provjerite jesu li se kotači i četke zaustavili, pričekajte da se sve komponente stroja ohlade i odspojite žicu svjećice. Zatim provjerite da li je stroj oštećen. Ako se otkrije oštećenje, zabranjeno je nastaviti s radom dok se ono ne otkloni. Pretjerane vibracije tijekom rada mogu biti uzrokovane oštećenjem stroja za metenje. Zaustavite rad, odspojite svjećicu i pregledajte proizvod.

ODRŽAVANJE ČISTAČA

Tijekom jamstvenog razdoblja, korisnik ne može rastaviti stroj ili zamijeniti bilo koju komponentu ili komponente osim dolje navedenih, jer će to poništiti prava na jamstvo. Sve nepravilnosti uočene tijekom pregleda ili tijekom rada signal su za obavljanje popravka u servisu

Nakon završetka rada, kućište, ventilacijske otvore, prekidače, dodatnu ručku, poklopce i dodatke treba očistiti, npr. mlazom zraka (s tlakom ne većim od 0,3 MPa), četkom ili suhom krpom bez upotrebe kemikalije ili tekućine za čišćenje. Očistite alate i ručke suhom, čistom krpom.

Periodični pregledi

Moraju se provoditi periodični pregledi i održavanje sljedećih komponenti stroja.

POZOR! Sva održavanja treba provoditi s isključenim i nefunkcionalnim strojem. Nakon isključivanja motora, pričekajte da se motor i komponente stroja potpuno ohlade, a zatim odspojite žicu svjećice.
POZOR! Ako tijek bilo koje servisne radnje nije opisan u nastavku. To znači da se za izvođenje ovog postupka stroj mora vratiti na specijalizirano servisno mjesto.
POZOR! Ako se za čišćenje koristi otapalo, izbjegavajte kontakt otapala s kožom i očima. Koristite osobnu zaštitnu opremu.

Opće održavanje
Proizvod se ne može čistiti mlazom vode ili potapanjem u vodu.
Provjerite stupanj istrošenosti i prisutnost oštećenja četke. Ako se primijeti prekomjerno trošenje ili oštećenje, četke treba zamijeniti novima. Četke uvijek treba zamijeniti originalnim, identičnim onima koje su tvornički ugrađene u stroj za metenje. Samo korištenje originalnih rezervnih dijelova omogućuje vam održavanje sigurnosti proizvoda. Četke stroja za metenje treba mijenjati svake dvije godine ili na svakih 50 sati rada. Demontažu četki treba izvesti na suprotan način *od sklopa opisanog u odjeljku "Montaža stroja" u priručniku.*

Provjera razine ulja
Odvrnite punilo i uklonite mjerač razine ulja (XXVII).
Očistite i osušite indikator čistom krpom.
Umetnite indikator u glavni pretinac, ali ga nemojte okretati. Zatim uklonite i promatrajte naznačenu razinu ulja.
Ako je navedena razina preniska, ponovno napunite ulje do gornje razine indikatora (isprekidano polje).
Zavrnite indikator u spremnik za ulje.

Zamjena motornog ulja
Promijenite motorno ulje nakon prva 2 do 4 sata rada. Svaku sljedeću zamjenu ulja treba provesti svakih 25 sati rada.
Pozor! Najbolje je promijeniti motorno ulje čim se motor zaustavi. Tada je ulje najrjeđe i najbrže će iscuriti iz mjenjačkog prostora motora.
Budite oprezni pri promjeni ulja. Ulje odmah nakon zaustavljanja motora je vruće i može uzrokovati opekline. Spremnik za ulje opremljen je odvodnim otvorom. Postavite posudu s kapacitetom većim od kapaciteta spremnika za ulje ispod odvodnog otvora. Ključem u potpunosti odvrnite ispusni ventil (XXVIII). Pustite da se ulje isprazni u spremnik, a zatim zavrnite ispusni ventil ključem. Osušite ostatke ulja.
Dolijte ulje prema postupku opisanom u točki: *„Priprema za rad"*.
Pozor! Otpadno motorno ulje mora se zbrinuti u skladu s lokalnim propisima. Zabranjeno je sipanje motornog ulja u kanalizacijski sustav.

Održavanje zračnog filtra (XXIX) – svakih 25 sati rada
Pozor! Nemojte rukovati uređajem bez pravilno postavljenog filtra za zrak ili s oštećenim filtrom za zrak. U suprotnom, motor s unutarnjim izgaranjem može usisati ostatke koje bi inače zaustavio filtar. Prljavština može poremetiti rad motora i čak ga oštetiti.
Otključajte kuke za pričvršćivanje i otvorite kućište filtra. Izvucite filtar, a zatim ga zamijenite novim. Moguće je koristiti filtar tipa T320 s kataloškim brojem YT-855491. Postavite filtar na mjesto i zatvorite poklopac filtra. Uvjerite se da je kućište filtra čvrsto zatvoreno i da su sve kuke kućišta na mjestu.

Održavanje svjećice (XXX) – svakih 100 sati rada
Odspojite kabel iz svjećice. Uklonite svjećicu ključem. Koristite žičanu četku za čišćenje elektroda od ugljičnog premaza (takozvani ugljik). Provjerite udaljenost između elektroda, treba biti između 0,7 mm i 0,8 mm.
Ako pronađete izgorjele elektrode ili slomljeni keramički poklopac, zamijenite svijeću novom. Moguće je koristiti svjećice tipa E7RTC s kataloškim brojem YT-855488.
Zavrnite svijeću. Spojite kabel na svjećicu.

POHRANA I TRANSPORT PROIZVODA

Pozor! Uvijek ispraznite spremnik goriva prije skladištenja ili transporta.
Ispod odvodne rupe stavite spremnik kapaciteta većeg od kapaciteta spremnika goriva.
Pomoću ključa odvrnite ventil za odvod goriva (XXXI). Nakon pražnjenja goriva iz spremnika, zatvorite ventil za ispuštanje goriva.
Očistite uređaj prema uputama.

Čuvati u tamnim, suhim, zaštićenim od mraza i dobro prozračenim prostorijama. Mjesto skladištenja treba biti zaštićeno od pristupa djece. Proizvod treba čuvati na temperaturi od 10 do 30 stupnjeva C. Preporuča se skladištenje proizvoda u tvorničkom pakiranju ili drugom pakiranju otpornom na prašinu. Čuvajte proizvod u uspravnom položaju.

Transportirajte proizvod noseći ga za ručke. Zaštitite proizvod od udaraca i jakih vibracija tijekom transporta. Osigurajte proizvod od klizanja ili prevrtanja tijekom transporta.

خصائص المنتج

يتم استخدام مكنسة الاحتراق للكنس الميكانيكي والحفاظ على نظافة الأسطح الصلبة الخارجية مثل الساحات والممرات ومواقف السيارات والأرصفة والأسطح المنزلية. بفضل محرك الاحتراق وإمكانية تركيب ملحقات إضافية، من الممكن إزالة أنواع مختلفة من الملوثات بسرعة وفعالية. يعتمد التشغيل الصحيح والموثوق والآمن للآلة على التشغيل السليم، وبالتالي:

قبل تشغيل الجهاز، اقرأ الدليل بأكمله واحتفظ به.

لا يتحمل المورد مسؤولية أي أضرار أو إصابات ناتجة عن استخدام الجهاز بشكل مخالف للغرض المقصود منه، أو عدم الالتزام بقواعد السلامة والتوصيات الواردة في هذا الدليل. يؤدي استخدام الجهاز خلافا للغرض المقصود منه أيضا إلى فقدان ضمان المستخدم وحقوق الضمان.

المعدات

يتم تسليم المكنسة كاملة، ولكن يجب تجميعها قبل الاستخدام الأول.

البيانات الفنية

المعلمة	وحدة القياس	القيمة
رقم الكتالوج		YT٨٥٦٠٠-
الوزن	كجم	٨١
سعة خزان الوقود	لتر	١,٠
سعة خزان الزيت	لتر	٠,٦
نوع زيت المحرك		SAE ١٥W٤٠-
عرض العمل	مم	١٠٠٠
عدد الاسطوانات		١
عدد الأشواط		٤
التبريد		بالهواء
نوع شمعة الإشعال		E٧RTC
نوع مرشح الهواء		T٣٢٠
سعة المحرك	سم^{٣}	١٩٦
استطاعة المحرك	كيلووات	٣,٥
سرعة دوران المحرك بالحد الأقصى	دقيقة$^{-١}$	٢٨٠٠
الضجيج		
الضغط الصوتي	ديسبل	٨٠,٩ ± ٣,٠
L_{WA}الاستطاعة	ديسبل	٩٤,٤١ ± ٣,٠
مستوى الاهتزازات	متر/ثا^{٢}	٤,٦٤٦ ± ١,٥

تعليمات الأمان

هام!
يرجى قراءة دليل التعليمات بعناية قبل الاستخدام
احتفظ به للاستخدام المستقبلي

إرشادات
اقرأ التعليمات بعناية. تعرف على أنظمة التحكم والاستخدام السليم للآلة. إذا قمت بتسليم الجهاز إلى شخص آخر، يرجى إرفاق دليل التشغيل معه. يجب دائما استخدام الجهاز وفقا للتوصيات الواردة في دليل التشغيل.
تم تصميم المكنسة لتنظيف الأسطح الخارجية الصلبة مثل الخرسانة والأسفلت والأرصفة ومواقف السيارات والأرصفة والممرات وغيرها من الأسطح المنزلية الصلبة. يتم استخدام المكنسة لإزالة الغبار والرمل والأوساخ الصغيرة والثلج الطازج من الأسطح المرصوفة. لا يمكن استخدام الجهاز لإزالة الحطام الخشن مثل الركام والحصى والحجارة. يمنع استعمال المكنسة خلافاً للغرض المخصص لها. يرجى تذكر أن المشغل أو المستخدم مسؤول عن أي حوادث أو مخاطر على الأشخاص الآخرين أو البيئة.
لا تسمح للأطفال والأشخاص الذين ليسوا على دراية بتعليمات تشغيل الجهاز بتشغيله.
لا تقم بتشغيل الجهاز عندما يكون هناك أشخاص آخرون بالقرب منك، وخاصة الأطفال أو الحيوانات الأليفة. قبل البدء في العمل، قم بتعيين منطقة آمنة لن يسمح للأشخاص غير المصرح لهم والحيوانات الأليفة بدخولها. حافظ على مسافة لا تقل عن خمسة أمتار من آلة التشغيل.

التحضير
عند العمل، ارتدِ دائما أحذية قوية وسراويل طويلة، ولا تعمل بأقدام حافية أو صنادل.
قم بارتداء معدات الحماية الشخصية، مثل نظارات السلامة وحماية السمع، أثناء العمل. إن استخدام معدات الحماية الشخصية مثل أقنعة الغبار وأحذية السلامة والخوذات وأدوات حماية السمع يقلل من خطر الإصابة الشخصية الخطيرة.

احتفظ بالشعر والملابس وقفازات العمل بعيدًا عن الأجزاء المتحركة بالجهاز. يمكن أن تلتصق الملابس الفضفاضة أو المجوهرات أو الشعر الطويل بالأجزاء المتحركة من الجهاز وتلتصق، مما قد يتسبب في حدوث إصابة خطيرة.

تجنب ارتداء الملابس الفضفاضة للغاية أو التي تحتوي على أشرطة أو أشرطة معلقة. يمكن أن تلتصق أجزاء الملابس الفضفاضة بالأجزاء المتحركة من الآلة، مما قد يتسبب في وقوع إصابات.
قم بفحص المنطقة التي سيتم استخدام الجهاز فيها بعناية وقم بإزالة أي أحجار أو فروع أو أسلاك أو عظام أو ألعاب أو أي أجسام غريبة أخرى. قد تؤدي الأشياء التي يتم الإمساك بها إلى إتلاف الجهاز أو قذفها بسرعة عالية، مما يشكل تهديدا للمشغل والمناطق المحيطة به.
قبل تشغيل الجهاز، قم بإزالة أي مفاتيح ربط أو أدوات أخرى تستخدم لإجراء عمليات الضبط. قد يؤدي ترك مفتاح الربط على أجزاء الآلة الدوارة إلى حدوث إصابة شخصية خطيرة.
قبل الاستخدام، تأكد دائما من أن الفرش ومسامير التثبيت والأغطية غير مهترئة أو تالفة. استبدل الفرش والمسامير والأغطية البالية قبل بدء العمل. يجب عليك أيضا التحقق مما إذا كانت الوصلات اللولبية لم تصبح فضفاضة. قم بشد البراغي الفضفاضة.

استخدام المكنسة

لا تعمل وأنت متعب أو تحت تأثير المخدرات أو الكحول. حتى لحظة عدم انتباه واحدة أثناء العمل يمكن أن تؤدي إلى حدوث إصابة شخصية خطيرة.
تحذير! لا تقم بتشغيل الجهاز في غرف مغلقة أو في أماكن ضيقة حيث قد تتراكم أبخرة أول أكسيد الكربون الخطرة. غازات العادم وأبخرة الوقود سامة. يمكن أن يؤدي التسمم بها إلى وقوع حوادث وإصابات خطيرة أو حتى الموت.
لا تستخدم الجهاز مطلقا في جو قابل للانفجار وفي وجود سوائل أو غازات أو غبار قابل للاشتعال.
اعمل فقط في وضح النهار أو مع إضاءة صناعية جيدة.
لا تقم بتشغيل الجهاز عندما يكون هناك خطر حدوث صاعقة.
لا تعمل في المطر.
لا تستخدم الجهاز على الأسطح الرطبة أو الزلقة أو الجليدية.
لا تعمل على المطبات أو الأسطح غير المستوية أو المثقوبة.
تأكد من أن قدميك ثابتتان دائما على المنحدرات.
حافظ على توازنك. الحفاظ على الموقف المناسب في جميع الأوقات. سيؤدي ذلك إلى تسهيل التحكم في الآلة في حالة حدوث مواقف غير متوقعة أثناء التشغيل.
كن حذرا بشكل خاص عند تغيير الاتجاه على المنحدر. لا تعمل على المنحدرات شديدة الانحدار. عند العمل على المنحدرات، تحرك عبر المنحدر، وليس لأعلى أو لأسفل أبدا.
لا توجه الفرشاة نحو الأشخاص أو الحيوانات.
لا تستخدم المكنسة أبدا بالقرب من السيارات أو الأسوار أو ألواح النوافذ دون ضبط اتجاه الفرشاة بشكل صحيح.
انتبه بشكل خاص عند الرجوع للخلف أو سحب الآلة للخلف. أبق ساقيك وذراعيك بعيدا عن الأجزاء الدوارة.
لا تستخدم المكنسة إذا كانت الأغطية والهياكل تالفة أو مفقودة. في حالة تلف الأغطية أو الهياكل، قم باستبدالها بأخرى جديدة خالية من العيوب قبل بدء العمل.
لا يجوز استخدام المكنسة لنقل الركاب.
الآلة غير مهيأة للعمل على الأسطح.
قم بتشغيل المحرك حسب التعليمات، وتأكد من أن قدميك بعيدتان عن فرشاة الآلة.
أبق يديك وقدميك بعيدا عن الأجزاء الدوارة.
لا ترفع الجهاز أو تحمله أثناء تشغيل المحرك.
أوقف محرك المكنسة وتأكد من توقف جميع الأجزاء المتحركة:
- عندما تحتاج إلى ترك الجهاز
- قبل التنظيف أو الفحص أو استبدال الملحقات أو إصلاح الجهاز
- بعد اصطدامها بجسم غريب. افحص المكنسة بحثا عن أي تلف وقم بإصلاحها إذا لزم الأمر قبل إعادة التشغيل
- قبل النقل من وإلى مكان العمل
- إذا بدأ الجهاز في الاهتزاز بشكل مفرط (تحقق على الفور)
تنبيه! بعد إيقاف تشغيل المحرك، تستمر الفرشاة في الدوران لبعض الوقت. انتظر حتى تتوقف الأجزاء المتحركة في الآلة.
إذا بدأ الجهاز في الاهتزاز بشكل مفرط (تحقق على الفور)
- تحقق من الضرر،
- قم باستبدال أو إصلاح أي جزء تالف،
- قم بفحص وشد الأجزاء السائبة.

الصيانة والتخزين

تحذير! افصل قابس الإشعال قبل إجراء التعديلات أو استبدال الملحقات أو تخزين الجهاز. سيؤدي ذلك إلى تجنب تشغيل الجهاز عن طريق الخطأ.
احتفظ بجميع الصواميل والمسامير والبراغي في حالة جيدة لضمان التشغيل الآمن للجهاز.
لا تقم بتخزين المكنسة والوقود في الخزان.
افحص حاوية النفايات بشكل متكرر بحثا عن التآكل أو التلف.
استبدل الأجزاء البالية أو التالفة للسلامة.
كن حذرا عند ضبط الجهاز لتجنب علق أصابعك بين الأجزاء المتحركة والثابتة من الجهاز.
لا تقم بفصل أو تعديل وسائل الحماية أو ميزات السلامة الخاصة بالجهاز. يمكن أن يؤدي التشغيل غير الصحيح لوسائل حماية الآلة وميزات السلامة إلى وقوع حوادث.
استخدم فقط قطع الغيار والملحقات الأصلية. قد يؤدي استخدام معدات غير مناسبة إلى تلف الجهاز و/أو حدوث إصابة خطيرة.
تأكد من استخدام النوع الصحيح من الملحقات.

تعليمات السلامة الإضافية للمكنسات

الوقود الموصى به: البنزين الخالي من الرصاص E١٠، برقم أوكتان لا يقل عن ٥٩.
استخدم الوقود والزيت الخالي من أي تلوث والمخصص للمحركات رباعية الأشواط. يوصى باستخدام منتجات عالية الجودة. سيؤدي هذا إلى إطالة عمر المحرك.
تحقق من مستوى زيت المحرك بانتظام. قد يؤدي استخدام المكنسة بمستوى زيت منخفض جدا أو منعدم إلى حدوث أضرار أو حتى نشوب حريق.
قبل البدء في العمل، تأكد من تجميع المكنسة بشكل صحيح.
لا تعرض الجهاز للرطوبة. لا تستخدم المكنسة أثناء هطول الأمطار أو عندما يكون هناك خطر حدوث البرق. لا تستخدم الجهاز في البيئات الرطبة أو المبللة.
قبل استخدام الجهاز، يوصى بأن تطلب من البائع أو الاختصاصي توضيح كيفية استخدام الجهاز بأمان وفعالية.

لا يجوز تعديل الجهاز بأي شكل من الأشكال. لا يجوز استخدام بدائل لقطع الغيار غير الأصلية.
ارتدِ دائما ملابس العمل والقفازات والأحذية الكاملة ونظارات السلامة للحماية من المخاطر الميكانيكية.
إذا كان سلوك الجهاز يبدو مريبا أثناء التشغيل (زيادة الاهتزازات والضوضاء والرائحة وما إلى ذلك)، فأوقف تشغيل الجهاز على الفور واصطحبه إلى مركز الإصلاح.
قم بصيانة الجهاز والحفاظ على نظافته بانتظام.
يجب استخدام قطع الغيار الأصلية فقط للإصلاح والصيانة.
يجب أن تكون فتحات تهوية المحرك خالية من العوائق ونظيفة دائما.
لا تقم بتشغيل المكنسة في الأماكن المغلقة أو عديمة التهوية. **تحتوي غازات العادم على مواد ضارة بالصحة ويجب عدم استنشاقها.**
يجب فحص نظام إمداد الوقود بشكل دوري. إذا لاحظت أي تسربات، قم بإصلاح الجهاز في مركز خدمة معتمد من الشركة المصنعة.
قبل بدء العمل، انتظر حتى يصل المحرك إلى السرعة المقدرة.
لا تسمح للوقود بالنفاذ أثناء تشغيل المحرك!
لا تقم بتغطية مداخل ومخارج التهوية. حتى عندما لا يكون الجهاز قيد التشغيل.
قبل نقل الآلة وتخزينها لفترة أطول، من الضروري تفريغ خزان الوقود.
لا تلمس أسطح المحرك التي تصبح ساخنة أثناء التشغيل، لأن ذلك قد يؤدي إلى الإصابة بحروق.
تنبيه! الوقود شديد الاشتعال! لا تملأ خزان الوقود أثناء تشغيل الآلة. لا تزود بالوقود بالقرب من اللهب المكشوف. لا تسكب الوقود. في حالة انسكاب الوقود، قم بتجفيف الوقود المسكوب جيدا قبل تشغيل الآلة. قم بشد غطاء فتحة تعبئة الوقود بإحكام وأمان.
إذا تركت الآلة دون مراقبة، فأوقف تشغيل المحرك وانتظر حتى تتوقف الفرش عن الدوران
لا تقم بتعديل المحرك أو الآليات الأخرى للمكنسة بأي شكل من الأشكال.
لا تستخدم الجهاز بدون مرشح الهواء المثبت بشكل صحيح.
لا ينبغي تشغيل الآلة إلا إذا كانت الواقيات في مكانها.
لا تلمس الفرشاة الدوارة!

تعليمات السلامة المتعلقة بالكاسحة

يتم استخدام الكاسحة لإزالة الثلج الطازج من الأسطح الصلبة مثل الخرسانة والأسفلت والأرصفة.
لا تعمل على الأسطح الجليدية، وخاصة على التلال الجليدية.
لا تعمل على المطبات أو الأسطح غير المستوية أو المثقوبة.
عند العمل على الأسطح المغطاة بالثلوج، كن حذرا بشكل خاص لتجنب الانزلاق والسقوط.
قبل تركيب الملحقات أو إزالتها، قم بإيقاف تشغيل المحرك، وانتظر حتى تتوقف جميع الأجزاء المتحركة، واترك جميع مكونات الآلة حتى تبرد تماما، ثم افصل سلك شمعة الإشعال.
قبل البدء في العمل، تأكد من أن التوصيلات اللولبية لم تصبح فضفاضة. قم بشد البراغي الفضفاضة.

تعليمات السلامة المتعلقة بالمجمع

يعمل المجمع كسلة لجمع الأوساخ الصغيرة والغبار والرمل على الأسطح الصلبة مثل الخرسانة والأسفلت والرصيف.
لا ينبغي استخدام المجمع لجمع الأوساخ الخشنة مثل الركام والحصى والحجارة.
لا تعمل على المطبات أو الأسطح غير المستوية أو المثقوبة.
يجب تفريغ المجمع بانتظام. لا تسمح للمجمع بأن يصبح مليئا. قد يؤدي الإفراط في ملء المجمع إلى انسداد الفرشاة وتلف الجهاز.
قم بنقل المجمع إلى موقع التفريغ على عجلات النقل.
قبل تركيب المجمع أو إزالته، قم بإيقاف تشغيل المحرك، وانتظر حتى تتوقف جميع الأجزاء المتحركة، وانتظر حتى تبرد جميع مكونات الآلة تماما، ثم افصل سلك شمعة الإشعال.
قبل البدء في العمل، تأكد من أن التوصيلات اللولبية لم تصبح فضفاضة. قم بشد البراغي الفضفاضة.

تثبيت المكنسة

التحضير للتثبيت

يجب إخراج المنتج من العبوة وإزالة جميع عناصر التغليف. يوصى بالاحتفاظ بالعبوة التي قد تكون مفيدة عند نقل المنتج أو تخزينه.
تحقق مما إذا كانت أي أجزاء من المنتج قد تعرضت للتلف أثناء النقل، وأي ضرر ملحوظ، على سبيل المثال، الشقوق أو التشوهات، يمنع استخدام المنتج مرة أخرى حتى يتم إصلاح الأجزاء التالفة أو استبدالها.
يوصى بوضع جميع الأجزاء على سطح مستو وصلب ونظيف.
أثناء التثبيت، يجب استخدام معدات الحماية الشخصية، مثل القفازات الواقية، ووسائل حماية العين والملابس الواقية.
قبل تركيب الجهاز والملحقات الإضافية، قم بإيقاف تشغيل الجهاز وانتظر حتى يبرد المحرك ومكوناته تماما، ثم افصل سلك شمعة الإشعال.

تجميع الآلة

أولاً، قم بتثبيت المقبض. يقع تركيب المقبض في منتصف الآلة. قم بفك صواميل التثبيت، ثم ضع المقبض في مكان التثبيت ثم قم بتثبيته بالجهاز باستخدام الصواميل (II). تأكد من إحكام ربط الصواميل التي تثبت المقبض بإحكام وأمان.
قم بتوصيل ذراع اتجاه الفرشاة بغطاء الفرشاة. للقيام بذلك، قم بفك الصمولة من مكانها. ضع الرافعة من خلال المشبك الذي يثبت موضعه، ثم ضعه في مكان التثبيت بحيث يكون الزنبرك أسفل الرافعة، ثم قم بتركيبه باستخدام الصامولة (III). قم بتثبيت ذراع نقل الحركة على الحامل الموجود في الجزء الخلفي من الآلة باستخدام براغي وصواميل التثبيت (IV).
تتكون فرشاة المكنسة من عنصرين. يجب وضع الفرشاة على المحور من كل جانب من جوانب المكنسة ثم ربطها بالمحور باستخدام براغي وصواميل كما هو موضح في الرسم التوضيحي (V). تأكد من أن خطافات محرك الفرشاة تتلاءم مع الشقوق الموجودة داخل عنصري الفرشاة. تأكد من أن الصواميل التي تثبت الفرشاة على المحور على كل جانب محكمة وآمنة. قم بتركيب أغطية إضافية على غطاء الفرشاة باستخدام براغي وصواميل التثبيت (VI). يوجد في الجزء الداخلي من عناصر الفرشاة حامل للملحقات الإضافية، حيث يجب وضع الغلاف ثم تثبيته في الحامل باستخدام برغي وصمولة تثبيت (VII). يجب أن تبدو الآلة التي تم تجميعها بشكل صحيح كما هو موضح في الرسم التوضيحي (I).

تعليمات تثبيت الملحقات الإضافية (متوفرة بشكل منفصل)

المجمع YATO YT-٨٥٦٠٥

قم بتوصيل مقبض النقل بالمجمع. ضع الخطافات السفلية لمقبض النقل في الحوامل ثم في الخطافات (VIII). قم بتثبيت الجزء الأول من المقبض الذي يثبت المجمع بالمكنسة في الفتحات الموجودة في الجزء العلوي من هيكل المجمع باستخدام البراغي والصواميل (IX). يجب أن يبدو المجمع الذي تم تجميعه بشكل صحيح كما هو موضح في الرسم التوضيحي (X). قم بتحريك الجزء الثاني من المقبض الذي يثبت المجمع بالمكنسة على حامل الملحقات الموجود في الجزء الأمامي من المكنسة، ثم قم بتوصيل المجمع بالمكنسة عن طريق توصيل جزأين من قوس التثبيت (XI).

الكاسحة YATO YT-٨٥٦٠٦
قم بتركيب المقابض التي تثبت الكاسحة على المكنسة وعجلات النقل على الكاسحة باستخدام البراغي والصواميل. تأكد من شد جميع البراغي بقوة وأمان. يجب أن تبدو الكاسحة التي تم تجميعها بشكل صحيح كما هو موضح في الرسم التوضيحي (XII). قم بتوصيل الكاسحة بالمكنسة عن طريق وضع مشابك تثبيت الكاسحة في مشابك ملحقات المكنسة (XIII).

تشغيل المكنسة

التحضير للعمل
قبل البدء في العمل، تحقق مما إذا كانت الآلة غير تالفة ومن أنها مجمعة بشكل صحيح وما إذا كانت جميع عناصر الأمان مثبتة بشكل صحيح. إذا تبين أن الجهاز غير مكتمل أو تالف، فسيتم حظر إجراء المزيد من التشغيل!
قم بإزالة جميع الحجارة والجذور والأسلاك والألعاب وغيرها من العوائق المرئية من منطقة العمل والتي قد تلتقطها فرش الآلة وترميها في اتجاه آخر. يجب إيلاء اهتمام خاص للكابلات الكهربائية حتى لا تدخل منطقة العمل. قد يؤدي ترك الأسلاك الكهربائية في منطقة العمل إلى تلف الأسلاك، مما يؤدي إلى حدوث صدمة كهربائية أو حتى الوفاة.

تنبيه! تم سكب كمية الزيت اللازمة لصيانة المحرك فقط. قبل بدء التشغيل للمرة الأولى، قم بملء الزيت إلى المستوى المطلوب.
يحتوي المحرك في المصنع على كمية قليلة فقط من الزيت لحماية المحرك أثناء النقل والتخزين. قم بإعداد الزيت المخصص للمحركات رباعية الأشواط في فئة اللزوجة SAE ١٥W٤٠.
قبل إعادة تعبئة الزيت، ضع الآلة على سطح مستوٍ، ثم قم بفك غطاء خزان الزيت ومسح مقياس الزيت المتصل به حتى يجف. املأ الخزان بالزيت. عند التعبئة، يوصى باستخدام قمع أو مدفق لتجنب انسكاب الزيت. في حالة انسكاب الزيت، قم بمسح أي زيت متبقي جيدا قبل بدء تشغيل المحرك. تحقق مما إذا كان مستوى الزيت صحيحا. للقيام بذلك، أدخل مقياس العمق في فتحة الخزان وأغلق غطاء الخزان. ثم قم بفكه وتحقق من مستوى الزيت على مقياس العمق. يجب أن يكون مستوى الزيت بين الحد الأقصى والأدنى على مقياس العمق (XXVII). بعد التأكد من صحة مستوى الزيت، أغلق فتحة الخزان بسدادة.
تنبيه! يجب فحص مستوى الزيت قبل كل بداية عمل.
بعد إضافة الزيت، تحتاج إلى زيادة الوقود. الوقود هو بنزين خالي من الرصاص برقم أوكتان لا يقل عن ٥٩. لإعادة تعبئة الوقود، قم بفك غطاء خزان الوقود (XXV) ثم قم بصب الوقود في الخزان. عند صب الوقود، يوصى باستخدام المدفق أو القمع لتقليل مخاطر انسكاب الوقود. في حالة انسكاب الوقود، قم بمسح أي وقود متبقي بعناية. انتظر حتى تتبدد الأبخرة تماماً وقم بتشغيل المحرك في مكان آخر غير مكان صب الوقود. بعد صب الوقود، أغلق فتحة خزان الوقود بالغطاء.
العجلات الخلفية للمكنسة تعمل بالهواء المضغوط. ضغط الإطارات الموصى به هو ٢٠ رطل لكل بوصة مربعة / ٨٣،١ بار. قبل البدء في العمل، قم بنفخ الإطارات. لا تتجاوز ضغط الإطارات الموصى به. قبل البدء في العمل، تحقق من ضغط الإطارات. ينبغي دائما نفخ الإطارات إلى مستوى ضغط متساوٍ. يمكن أن يؤدي ضغط الإطارات غير الصحيح أو غير المتساوي إلى مواقف خطيرة، مثل انقلاب الآلة على جانبها.

تعديل ارتفاع المقبض (XIV)
تنبيه! قبل ضبط ارتفاع الفرشاة، قم بإيقاف تشغيل محرك المكنسة.
لضبط ارتفاع المقبض، اسحب ذراع تعديل ارتفاع المقبض للخلف، واضبط ارتفاع المقبض المناسب، ثم قم بقفل موضع المقبض عن طريق تحريكه إلى الموضع الأمامي. تأكد من قفل المقبض بشكل صحيح وعدم تغيير موضعه أثناء التشغيل.

تعديل ارتفاع الفرشاة
تنبيه! قبل ضبط ارتفاع الفرشاة، قم بإيقاف تشغيل محرك المكنسة.
قبل استخدام المكنسة، تحقق مما إذا كانت الفرشاة على المسافة الصحيحة من سطح العمل. قد يتغير قطر الفرشاة بسبب التآكل. في هذه الحالة، قد يكون من الضروري ضبط ارتفاع الفرشاة لضبط المسافة الصحيحة من سطح العمل. للقيام بذلك، قم بفك مقبض قفل ارتفاع الفرشاة ثم اضبط ارتفاع الفرشاة المناسب باستخدام ذراع ضبط الارتفاع (XV). بعد الانتهاء من الضبط، قم بربط مقبض قفل ارتفاع الفرشاة بإحكام وأمان. تأكد من قفل ذراع تعديل ارتفاع الفرشاة بشكل صحيح وعدم تغيير موضعه أثناء التشغيل.

تعديل اتجاه الفرشاة
تنبيه! قبل ضبط اتجاه الفرشاة، قم بإيقاف تشغيل المحرك.
من الممكن تغيير اتجاه الفرشاة بحد أقصى ٥٢ درجة في كل اتجاه. للقيام بذلك، ارفع ذراع اتجاه الفرشاة، وأدر الفرشاة ثم حرر الذراع بحيث يتم تثبيته في أحد الأوضاع الخمسة الممكنة (XVI).

تشغيل وإيقاف تشغيل الآلة
ضع المكنسة عند نقطة البداية. تأكد من أن ذراع محرك الفرشاة وذراع محرك العجلات في الوضع العلوي. هذا الوضع فقط هو الذي سيمنع الفرشاة والعجلات من الدوران مباشرة بعد بدء تشغيل المحرك.
إذا كان المحرك باردا، اضغط على مضخة الوقود ٣ مرات (XVII).
ادفع ذراع الخانق بالكامل للأمام حتى وضع الامتصاص (XVIII).
اسحب حبل بدء التشغيل بسلاسة حتى تشعر بمقاومة بسبب ضغط المحرك، ثم اسحب بحركة حيوية حاسمة (XIX). بعد بضع عمليات سحب، يجب أن يبدأ المحرك بالعمل.
بعد بدء تشغيل المحرك، لا تترك مقبض حبل التشغيل وقم بإحضاره إلى الموضع السفلي.
عندما يسخن المحرك، اضبط ذراع الخانق على وضع العمل، بين رموز الأرنب – الدورات الأسرع والسلحفاة - الدورات الأبطأ. بعد كل تغيير في موضع ذراع الخانق، انتظر حتى يعمل المحرك بسلاسة. تعتمد سرعة عودة ذراع الخانق على الظروف الجوية التي يتم فيها تشغيل المحرك. كلما انخفضت درجة الحرارة المحيطة، يجب أن تكون العودة أبطأ.

استخدم ذراع التروس لضبط اتجاه القيادة. من الممكن ضبط ثلاثة تروس للأمام أو للخلف.
تنبيه! لا يمكن تغيير التروس أثناء تشغيل المكنسة إلا بعد توقف العجلات والفرشاة تماما. للقيام بذلك، قم بتحرير الضغط على العجلة ورافعة محرك الفرشاة. تأكد من إرجاع كلا الرافعتين إلى الوضع العلوي. انتظر حتى تتوقف العجلات والفرش، وقم بتغيير الترس وابدأ العمل.

للقيام بذلك، ادفع ذراع ناقل الحركة للأمام قليلا، وحرك الذراع إلى اليمين أو اليسار إلى الموضع المحدد ١، ٢، ٣ - ترس أمامي أو R١ - ترس خلفي، ثم حرر الضغط على الذراع بحيث يتم تثبيته الموضع المحدد (XX).
تنبيه! قبل الانتقال إلى الخلف والانعطاف، تأكد من أن المنطقة المحيطة بالجهاز خالية من العوائق. لا تقم بتدوير المكنسة بالقرب من جدران المبنى أو الأشجار أو غيرها من العوائق الصلبة لتجنب المواقف الخطرة. أبعد يديك وأقدامك وملابسك عن أجزاء الآلة الدوارة.
استخدم ذراع التحكم في سرعة الفرشاة لضبط سرعتها. لفتح ذراع التحكم في السرعة، اضغط مع الاستمرار على زر قفل الرافعة، وسيؤدي تحريك الرافعة نحو رمز الأرنب إلى ضبط سرعة دوران أعلى للفرشاة، بينما سيؤدي تحريك الرافعة نحو رمز السلحفاة إلى ضبط سرعة دوران أقل للفرشاة (XXI). بعد الضبط، حرر الضغط على زر القفل.
لبدء محرك الفرشاة، اسحب ذراع محرك الفرشاة نحو المقبض (XXII). لا يمكن قفل الرافعة في الموضع السفلي. ويجب أن تمسك في جميع الأوقات أثناء العمل.
لتنشيط الدفع بالعجلات، اسحب ذراع الدفع بالعجلات باتجاه المقبض (XXIII). لا يمكن قفل الرافعة في الموضع السفلي. ويجب أن تمسك في جميع الأوقات أثناء العمل.
تحذير! يحظر قفل ذراع الدفع بالعجلات أو ذراع الدفع بالفرشاة في الموضع السفلي. في مثل هذه الحالة، عند بدء تشغيل المحرك، سيتم تنشيط نظام الدفع بالعجلات و/أو الدفع بالفرشاة، مما قد يؤدي إلى حالات خارجة عن السيطرة ويتسبب في وقوع إصابات خطيرة.

يجب أن يتم إيقاف الجهاز على النحو التالي. حرر الضغط على ذراع محرك الفرشاة وذراع محرك العجلات واسمح لكلا الرافعتين بالعودة إلى الوضع العلوي. تحقق مما إذا كانت الفرش والعجلات قد توقفت. حرك ذراع الخانق إلى الموضع الذي يحمل العلامة O، مما يؤدي إلى إيقاف المحرك (XXIV). **تحذير!** يصبح المحرك ونظام العادم ساخنين أثناء التشغيل. يجب الحرص على عدم التعرض للحروق.

التزود بالوقود
الوقود شديد الاشتعال! يجب اتخاذ جميع احتياطات السلامة عند التعامل مع الوقود. لا تملأ خزان الوقود أثناء تشغيل الآلة. لا تزود بالوقود بالقرب من اللهب المكشوف. لا يسمح بالتدخين في منطقة التزود بالوقود. لا تسكب الوقود. في حالة انسكاب الوقود، قم بتجفيف الوقود المسكوب جيدا قبل تشغيل الآلة. قم بغلق غطاء فتحة تعبئة الوقود بإحكام وأمان. يجب تخزين الوقود في حاويات مغلقة بإحكام ومعتمدة بعيداً عن مصادر الحرارة وبعيداً عن متناول الأطفال.

أوقف المحرك وفقا للإجراء الموضح أعلاه.
انتظر حتى يبرد المحرك.
الوقود هو بنزين خالي من الرصاص برقم أوكتان لا يقل عن ٩٥. لإعادة تعبئة الوقود، قم بفك غطاء خزان الوقود (XXV) ثم صب الوقود في الخزان. عند صب الوقود، يوصى باستخدام المدقق أو القمع لتقليل خطر انسكاب الوقود. في حالة انسكاب الوقود، قم بمسح أي وقود متبقي بعناية. انتظر حتى تتبدد الأبخرة تماماً وقم بتشغيل المحرك في مكان آخر غير مكان صب الوقود. بعد صب الوقود، أغلق فتحة ملء خزان الوقود بالغطاء.
أعد تشغيل المحرك وفقا للإجراء الوارد في «بدء تشغيل الآلة وإيقافها».

العمل مع المكنسة
قبل البدء في العمل، قم بإعداد المنطقة للتنظيف. تحقق مما إذا كان مكان العمل لا يحتوي على أي عوائق يمكن أن تلحق الضرر بالجهاز أو يتم التخلص منها وتشكل تهديدا للمشغل أو المارة إذا علقت في الفرشاة.
تحقق من مكان العمل بحثا عن أي كابلات كهربائية يمكن أن تعلق بسبب الأجزاء المتحركة من الجهاز. يشكل الكابل الكهربائي التالف خطر التعرض لصدمة كهربائية، مما قد يؤدي إلى إصابة خطيرة أو الوفاة.
يرجى التأكد من عدم وجود مارة أو حيوانات أليفة في مكان العمل. إذا ظهر هؤلاء الأشخاص أثناء العمل، فأوقف الجهاز أولاً على الفور ثم حذرهم من التهديد.
تحقق من جميع مكونات المكنسة قبل البدء في العمل. في حالة ملاحظة الضرر، لا تبدأ العمل قبل إزالته أو استبدال العناصر التالفة بأخرى جديدة. تحقق من سالكية فتحات التهوية. إذا لزم الأمر، قم بتنظيفها بفرشاة أو فرشاة ناعمة. لا تستخدم أدوات حادة أو معدنية لتنظيف فتحات تهوية الجهاز.
تحقق من الوصلات المولبة للتأكد من عدم ارتخائها. شدها إذا لزم الأمر.
تحقق مما إذا كانت المقابض نظيفة وخالية من الشحوم وغيرها من الملوثات. إذا لزم الأمر، قم بالتنظيف بقطعة قماش ناعمة.
يجب عليك أخذ فترات راحة منتظمة أثناء العمل لتجنب التعب والإرهاق. سيسمح ذلك بتحكم أفضل في المنتج وتقليل مخاطر الحوادث.
عند تشغيل الآلة، تحرك في صفوف (XXVI). احتفظ بالصفوف متساوية العرض، متداخلة قليلاً مع بعضها البعض حتى لا تفوت أي مساحة. كن حذرا بشكل خاص عند تغيير الاتجاه.
قبل الانعطاف، تأكد من أن المنطقة المحيطة بالآلة خالية من العوائق. لا تقم بتدوير المكنسة بالقرب من جدران المبنى أو الأشجار أو غيرها من العوائق الصلبة لتجنب المواقف الخطرة. أبعد يديك وأقدامك وملابسك عن أجزاء الآلة الدوارة.
بعد الانتهاء من العمل، قم بإيقاف تشغيل المكنسة، وتأكد من توقف العجلات والفرش، وانتظر حتى تبرد جميع مكونات الآلة، وافصل سلك شمعة الإشعال، ثم تابع عملية الصيانة.

تنبيه! إذا اصطدم جسم غريب بالمكنسة أثناء التشغيل. قم بإيقاف تشغيل الآلة على الفور، وتأكد من توقف العجلات والفرش، وانتظر حتى تبرد جميع مكونات الآلة، ثم افصل سلك شمعة الإشعال. ثم تحقق مما إذا كان الجهاز لم يتضرر. إذا تم الكشف عن الضرر، لا يسمح بمزيد من العمل حتى تتم إزالته. قد يكون سبب الاهتزازات المفرطة أثناء التشغيل هو تلف المكنسة. أوقف التشغيل، وافصل قابس الإشعال وافحص المنتج.

صيانة المكنسة

خلال فترة الضمان، لا يمكن للمستخدم تفكيك الجهاز أو استبدال أي مكونات أو عناصر أخرى غير تلك المذكورة أدناه، حيث سيؤدي ذلك إلى إبطال حقوق الضمان. أي مخالفات تمت ملاحظتها أثناء الفحص أو أثناء التشغيل هي إشارة لإجراء الإصلاحات في نقطة الخدمة.

بعد الانتهاء من العمل، يجب تنظيف الهيكل وفتحات التهوية والمفاتيح والمقبض الإضافي والأغطية والملحقات الإضافية، على سبيل المثال، بتيار هواء (بضغط لا يزيد عن ٣,٠ ميجاباسكال) أو فرشاة أو قطعة قماش جافة دون استخدام المواد الكيميائية أو المنظفات السائلة. قم بتنظيف الأدوات والمقابض بقطعة قماش جافة ونظيفة.

عمليات الصيانة الدورية
يجب إجراء عمليات الفحص والصيانة الدورية لمكونات الآلة المذكورة أدناه.

تنبيه! يجب تنفيذ جميع إجراءات الصيانة مع إيقاف تشغيل الجهاز وعدم تشغيله. بعد إيقاف تشغيل المحرك، انتظر حتى يبرد المحرك ومكونات الآلة تماما ثم افصل سلك شمعة الإشعال.
تنبيه! إذا لم يتم وصف إجراء الصيانة أدناه. فهذا يعني أنه لإجراء هذه العملية، يجب عليك اصطحاب الجهاز إلى نقطة خدمة متخصصة.
تنبيه! إذا تم استخدام مذيب للتنظيف، تجنب ملامسة المذيب للجلد والعينين. استخدم معدات الحماية الشخصية.

إجراءات الصيانة العامة
لا يمكن تنظيف المنتج عن طريق النفث أو غمره في الماء.
تحقق من درجة التآكل ووجود تلف في الفرشاة. في حالة ملاحظة تآكل أو تلف مفرط، يجب استبدال الفرش بأخرى جديدة. يجب دائما استبدال الفرش بأخرى أصلية، مماثلة لتلك المثبتة في المكنسة في المصنع. إن استخدام قطع الغيار الأصلية فقط هو الذي يضمن سلامة المنتج. يجب استبدال فرش المكنسة كل عامين أو كل ٥٠ ساعة من التشغيل. يجب أن يتم تفكيك الفرش في الاتجاه المعاكس للتجميع الموضح في قسم «تجميع الآلة» من الدليل.

فحص مستوى الزيت
قم بفك غطاء الخزان وإزالة مؤشر مستوى الزيت (XXVII).
قم بتنظيف وتجفيف المؤشر بقطعة قماش نظيفة.
أدخل المؤشر في أنبوب الخزان، ولكن لا تقم بتدويره. ثم قم بإزالة ومراقبة مستوى الزيت المشار إليه.
إذا كان المستوى المشار إليه منخفضا للغاية، فقم بملء الزيت إلى المستوى العلوي للمؤشر (المربع المتقطع).
قم بشد المؤشر في عنق خزان الزيت.

تغيير زيت المحرك
يجب تغيير زيت المحرك بعد أول ٢ إلى ٤ ساعات من التشغيل. يجب إجراء كل تغيير لاحق للزيت كل ٥٢ ساعة من التشغيل.
تنبيه! من الأفضل تغيير زيت المحرك مباشرة بعد إيقاف المحرك. عندها يكون الزيت هو الأرق وسيتم تصريفه بسرعة أكبر من حجرة تروس المحرك.
كن حذرا عند تغيير الزيت. يسخن الزيت مباشرة بعد إيقاف المحرك وقد يسبب حروقا. خزان الزيت مزود بفتحة تصريف. ضع حاوية ذات سعة أكبر من سعة خزان الزيت أسفل فتحة التصريف. باستخدام مفتاح ربط، قم بفك صمام التصريف بالكامل (XXVIII). اسمح للزيت بالتصريف في الخزان ثم استخدم مفتاح ربط لربط صمام الصرف. امسح أي زيت متبقي حتى يجف.
قم بملء الزيت وفقا للإجراء الموضح في قسم: «التحضير للعمل».
تنبيه! يجب التخلص من زيت المحرك المستعمل وفقا للوائح المحلية. يحظر صب زيت المحرك في نظام الصرف الصحي.

صيانة مرشح الهواء (XXIX) – كل ٥٢ ساعة تشغيل
تنبيه! لا تستخدم الجهاز بدون مرشح هواء مثبت بشكل صحيح أو مع مرشح هواء تالف. وإلا فإن محرك الاحتراق قد يمتص الشوائب التي عادة ما يحتفظ بها المرشح. قد تؤدي الشوائب إلى تعطيل عمل المحرك أو حتى إتلافه.
افتح مشابك التثبيت وافتح غطاء المرشح. اسحب المرشح ثم استبدله بآخر جديد. من الممكن استخدام مرشح من النوع T٣٢٠ رقم الكتالوج ٨٥٥٤٩١-YT. قم بتثبيت المرشح في مكانه وأغلق غطاء المرشح. تأكد من أن هيكل المرشح مغلق بإحكام وأن جميع مشابك الهيكل في مكانها.

صيانة شمعة الإشعال (XXX) – كل ١٠٠ ساعة تشغيل
افصل سلك شمعة الإشعال. قم بإزالة شمعة الإشعال باستخدام مفتاح شمعة الإشعال. قم بتنظيف الأقطاب الكهربائية من رواسب الكربون باستخدام فرشاة سلكية. تحقق من المسافة بين الأقطاب الكهربائية، يجب أن تكون بين ٧٫٠ ملم و ٨٫٠ ملم.
إذا وجدت أقطابا كهربائية محترقة أو غطاءا سيراميكيا متصدعا، فاستبدل شمعة الإشعال بأخرى جديدة. من الممكن استخدام شمعة الإشعال من النوع E٧RTC ذات رقم الكتالوج ٨٥٥٤٨٨-YT.
قم بشد الشمعة. قم بتوصيل السلك بقابس الإشعال.

تخزين ونقل المنتج

تنبيه! قم دائما بإفراغ خزان الوقود قبل تخزينه أو نقله.
ضع حاوية ذات سعة أكبر من سعة خزان الوقود أسفل فتحة التصريف.
باستخدام مفتاح ربط، قم بإزالة صمام تصريف الوقود (XXXI). بعد تفريغ الآلة من الوقود، قم بإغلاق صمام تصريف الوقود.

قم بالتنظيف وفقا للتعليمات.

يُخزن في مناطق مظلمة وجافة وخالية من الصقيع وجيدة التهوية. يجب حماية مكان التخزين من وصول الأطفال. يجب تخزين المنتج في درجة حرارة تتراوح بين ٠١ و٠٣ درجة مئوية. وينصح بتخزين المنتج في عبوة المصنع أو أي عبوة أخرى مقاومة للغبار. قم بتخزين المنتج في وضع عمودي.

قم بنقل المنتج عن طريق حمله من المقابض. أثناء النقل، يجب حماية المنتج من الصدمات والاهتزازات القوية. أثناء النقل، قم بحماية المنتج من الانزلاق أو الانقلاب.

TOYA S.A.
ul. Sołtysowicka 13 - 15
51 - 168 Wrocław
tel.: 071 32 46 200
fax: 071 32 46 373
e-mail: biuro@yato.pl

ODDZIAŁ WARSZAWSKI
Teren ProLogis Park Nadarzyn
al. Kasztanowa 160
05 - 831 Młochów k. Nadarzyna
tel.: 022 73 82 800
fax: 022 73 82 828

TOYA ROMANIA SA
Soseaua Odai 109-123
Sector 1, Bucuresti
www.yato.ro
office@yato.ro
tel: 031 710 8692
fax 0317104008

DEKLARACJA ZGODNOŚCI | DECLARATION OF CONFORMITY
DECLARAȚIE DE CONFORMITATE

1225/YT-85600/EC/2025

Deklarujemy z pełną odpowiedzialnością, że niżej wymienione wyroby:
We declare and guarantee with full responsibility that the following products:
Declarăm și garantăm pe proprie răspundere că produsele următoare:

Zamiatarka spalinowa | Gasoline sweeper | Mașină de măturat pe benzină
196 cm^3; 3,5 kW; 2800 min^{-1}; 1000 mm; nr kat.: | item no.: | cod articol: YT-85600

do których odnosi się niniejsza deklaracja, są zgodne z poniższymi normami:
meet requirements of the following European Standards / Technical Specifications:
satisfac cerințele Standardelor europene / Specificațiilor tehnice următoare:

EN ISO 12100:2010
EN ISO 14982:2009

i spełniają wymagania dyrektyw:
and fulfill requirements of the following European Directives:
și satisfac cerințele Directivelor europene următoare:

2006/42/EC	Maszyny i urządzenia bezpieczeństwa Machinery and safety elements Directiva pentru utilaje și dispozitive de siguranță (H.G. nr. 1029/2008)
2014/30/EU	Kompatybilność elektromagnetyczna Electromagnetic compatibility Directiva privind compatibilitatea electromagnetică (EMC) (H.G. nr. 487/2016)
2016/1628EU	Emisja spalin silników przenośnych Emissions from non-road mobile machinery Emisiile provenite din echipamentele mobile fără destinație rutieră (H.G. nr. 322/2013)
2000/14/EC	Emisji hałasu Noise emission Emisie de zgomot (H.G. nr. 1756/2006)

Numer seryjny: dotyczy wszystkich numerów seryjnych urządzeń wymienionych w deklaracji
Serial number: concern all serials numbers of item(s) mentioned in this declaration
Număr de serie: se referă la toate numere de serie ale articolelor specificate în această declarație

Zastosowana procedura oceny zgodności emisji hałasu: | Noise emission conformity assessment procedure: | Procedura de evaluare a conformității emisiilor de zgomot utilizată:

Wewnętrzna kontrola produkcji | Manufacturer quality-control system | Sistemul de control al calității al producătorului

Zmierzony poziom mocy akustycznej urządzenia reprezentatywnego:
Measured sound power level on an equipment representative for this type: **94,41 dB(A)**
Nivelul măsurat al puterii sonore la echipamentul reprezentativ pentru acest tip:

Gwarantowany poziom mocy akustycznej urządzenia:
Guaranteed sound power level for this equipment: **101 dB(A)**
Nivelul garantat al puterii sonore pentru acest echipament:

Nazwisko i adres osoby upoważnionej do przygotowania dokumentacji technicznej:
The person authorized to compile the technical file:
Persoana autorizată să întocmească dosarul tehnic:
Agnieszka Rędziak; TOYA S.A., ul. Sołtysowicka 13 - 15, 51-168 Wrocław, Polska | Poland | Polonia

V-CE PREZES ZARZĄDU
JAN SZMIDT

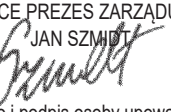

Wrocław, 2025.12.01
(miejsce i data wystawienia)

(nazwisko i podpis osoby upoważnionej)